# myPOOL Inverter Wärmepumpe MP

## POMPE À CHALEUR POUR PISCINE

## Manuel d'installation et d'instructions [FR]

2026.02 V3

**REMARQUE IMPORTANTE :**

Merci beaucoup d'avoir acheté notre produit. Avant d'utiliser votre appareil, veuillez lire attentivement ce manuel et le conserver pour référence future.

# Sommaire


1. **AVANT-PROPOS** ..... 4
   1.1. Lisez le manuel avant l'utilisation ..... 4
   1.2. Le symbole Description de l'appareil ..... 9
   1.3. Déclaration ..... 10
   1.4. Facteurs de sécurité ..... 10
   1.5. AVERTISSEMENTS RELATIFS AUX DISPOSITIFS CONTENANT UN LIQUIDE DE REFROIDISSEMENT : 12
2. **APERÇU DE L'UNITÉ** ..... 12
   2.1. Accessoires fournis avec l'appareil ..... 12
   2.2. Dimensions de l'unité ..... 13
   2.3. Caractéristiques techniques : ..... 14
3. **INSTALLATION ET RACCORDEMENT** ..... 15
   3.1. Transport ..... 15
   3.2. Avis avant l'installation ..... 15
   3.3. Instructions d'installation ..... 16
      3.3.1 Pré-exigences ..... 16
      3.3.2 Installation de la pompe à chaleur ..... 16
      3.3.3 Emplacement et espace ..... 17
      3.3.4 Disposition de l'installation ..... 18
      3.3.5 Installation électrique ..... 19
      3.3.6 Raccordement électrique ..... 19
   3.4. Essai après l'installation ..... 20
      3.4.1 Inspection avant l'essai ..... 20
      3.4.2 tests de fonctionnement ..... 21
4. **Regulation électronique** ..... 21
   4.1. Schéma du panneau de commande ..... 21
   4.2. Description des boutons du panneau de commande ..... 21
   4.3. Écran LCD de la manette filaire ..... 24
   4.4. Fonction de dégivrage forcé ..... 25
   4.5. Affichage des codes défauts ..... 25
   4.6. Réglage de l'heure ..... 25
   4.7. Réglage des plages horaires ..... 26
   4.8. Fonction WIFI: ..... 27
   4.9. Erreurs et protections ..... 27
5. **PARAMÈTRES Wi-Fi** ..... 27
   5.1 . Installation du logiciel ..... 27
   5.2 .Démarrage de l'application ..... 28
   5.3 . Utilisation et configuration de l'application ..... 29
      5.3.1 Inscription ..... 29
      5.3.2 ID de compte + mot de passe Connexion ..... 30
   5.2 .Étapes de configuration du module Wi-Fi : ..... 32
   5.3 .Fonctionnement de la fonction logicielle ..... 36

5.4 .Retrait de l'appareil ..... 39
5.4.1 Contrôleur par fil ..... 39
5.4.2 Par APP ..... 39
**6. ENTRETIEN ET HIVERNAGE** ..... 41
6.1. Entretien ..... 41
6.2. Hivernage ..... 41

# 1. AVANT-PROPOS

## 1.1. Lisez le manuel avant l'utilisation

**AVERTISSEMENT**

N'utilisez pas de moyens pour accélérer le processus de dégivrage ou pour nettoyer, autres que ceux recommandés par le fabricant. L'appareil doit être stocké dans une pièce sans sources d'inflammation fonctionnant en permanence (par exemple : des flammes nues, un appareil à gaz en fonctionnement ou un radiateur électrique en fonctionnement).
Ne pas percer ni brûler.
Sachez que les fluides frigorigènes peuvent ne pas contenir d'odeur.

**Les premiers contrôles de sécurité doivent comprendre :**

① Que les condensateurs soient déchargés : cela doit être fait de manière sûre pour éviter toute possibilité d'étincelles ;
② Qu'aucun composant électrique et câblage sous tension n'est exposé lors de la charge, de la récupération ou de la purge du système ;
③ Qu'il y a continuité de la liaison terrestre.

**Chèques à la zone**

Avant de commencer à travailler sur des systèmes contenant des réfrigérants inflammables, des contrôles de sécurité sont nécessaires pour s'assurer que le risque d'inflammation estminimisé. Pour la réparation du système de réfrigération, les précautions suivantes doivent être prises avant d'effectuer des travaux sur le système.

**Procédure de travail**

Les travaux doivent être entrepris selon une procédure contrôlée de manière à réduire au minimumle risque de présence d'un gaz ou de vapeurs inflammables pendant l'exécution des travaux.

**Zone de travail générale**

Tout le personnel d'entretien et les autres personnes travaillant dans la région doivent être informés de la nature des travaux effectués. Le travail dans des espaces clos doit être évité.

**Vérification de la présence de réfrigérant**

La zone doit être vérifiée à l'aide d'un détecteur de réfrigérant approprié avant et pendant les travaux, afin de s'assurer que le technicien est conscient des atmosphères potentiellement inflammables. Assurez-vous que l'équipement de détection de fuites utilisé est adapté à une utilisation avec des fluides frigorigènes inflammables, c'est-à-dire qu'il ne produit pas d'étincelles, qu'il est correctement scellé ou qu'il est intrinsèquement sûr.

**Présence d'extincteur**

Si des travaux à chaud doivent être effectués sur l'équipement de réfrigération ou sur toute pièce associée, un équipement d'extinction d'incendie approprié doit être à portée de main. Ayez un

extincteur à poudre sèche ou à CO2 à côté de la zone de chargement.

**Pas de sources d'inflammation**

Il est interdit à toute personne qui effectue des travaux relatifs à un système de réfrigération qui impliquent l'exposition d'une tuyauterie contenante ou ayant contenu un frigorigène inflammable : de telle manière qu'elle puisse entraîner un risque d'incendie ou d'explosion. Toutes les sources d'inflammation possibles, y compris le tabagisme, doivent être maintenues suffisamment éloignées du lieu d'installation, de réparation, d'enlèvement et d'élimination, pendant laquelle l'inflammabilité est Le réfrigérant peut éventuellement être libéré dans l'espace environnant. Avant le début des travaux, la zone autour de l'équipement doit être inspectée pour s'assurer qu'il n'y a pas de dangers d'inflammabilité ou de risque d'inflammation. Des panneaux « Interdiction de fumer » doivent être installés.

**Ventilé**

Assurez-vous que l'endroit est à l'air libre ou qu'il est correctement ventilé avant de pénétrer dans le système ou d'effectuer des travaux à chaud. Une certaine aération doit se maintenir pendant la période d'exécution des travaux. La ventilation doit disperser en toute sécurité tout réfrigérant libéré et, de préférence, l'expulser de l'extérieur dans l'atmosphère.

**Vérification de l'équipement de réfrigération**

Lorsque des composants électriques sont changés, ils doivent être adaptés à l'usage prévu et conformes aux spécifications. À tout moment, les directives d'entretien et d'entretien du fabricant doivent être suivies. En cas de doute, consultez le service technique du fabricant pour obtenir de l'aide.

Les contrôles suivants doivent être effectués sur les installations utilisant des fluides frigorigènes inflammables :

① La taille de la charge est conforme à la taille de la pièce dans laquelle les pièces contenant le réfrigérant sont installées ;

② Les machines et les sorties de ventilation fonctionnent correctement et ne sont pas obstruées ;

③ En cas d'utilisation d'un circuit frigorifique indirect, la présence de réfrigérant dans le circuit secondaire doit être vérifiée ;

④ Le marquage de l'équipement continue d'être visible et lisible. Les marques et les signaux illisibles doivent être corrigés ;

⑤ Les tuyaux ou les composants de réfrigération sont installés dans une position où il est peu probable qu'ils soient exposés à toute substance susceptible de corroder des composants contenant du réfrigérant, à moins que ces composants ne soient fabriqués avec des matériaux intrinsèquement résistants à la corrosion ou convenablement protégé contre une telle corrosion.

**Réparation de composants scellés**

**DD.5.1** Lors de la réparation de composants scellés, toutes les alimentations électriques doivent être débranchées de l'équipement en cours de réparation avant d'enlever les couvercles scellés, etc. S'il est absolument nécessaire d'avoir une alimentation électrique de l'équipement pendant

l'entretien, une forme de détection de fuite fonctionnant en permanence doit être située au point le plus critique pour avertir d'une situation potentiellement dangereuse.

**DD.5.2** Une attention particulière doit être accordée aux points suivants pour s'assurer que le travail sur les composants électriques ne modifie pas le boîtier de telle sorte que le niveau de protection soit affecté. Cela inclut les dommages aux câbles, le nombre excessif de connexions, les bornes non fabriquées selon les spécifications d'origine, les dommages aux joints, le montage incorrect des presse-étoupes, etc.
Assurez-vous que l'appareil est solidement monté.
S'assurer que les joints ou les matériaux d'étanchéité ne se sont pas dégradés au point de ne plus servir à empêcher la pénétration d'atmosphères inflammables. Les pièces de rechange doivent être conformes aux spécifications du fabricant.

**Réparation de composants à sécurité intrinsèque**
N'appliquez pas de charges inductives ou capacitives permanentes au circuit sans vous assurer qu'elles ne dépasseront pas la tension et le courant autorisés pour l'équipement utilisé. Les composants à sécurité intrinsèque sont les seuls types qui peuvent être travaillés sous tension en présence d'une atmosphère inflammable. L'appareillage d'essai doit être de la bonne calibre. Remplacez les composants uniquement par des pièces spécifiées par le fabricant. D'autres pièces peuvent entraîner l'inflammation du réfrigérant dans l'atmosphère à cause d'une fuite.
REMARQUE : L'utilisation d'un scellant au silicone peut inhiber l'efficacité de certains types d'équipements de détection de fuites.
Il n'est pas nécessaire d'isoler les composants à sécurité intrinsèque avant d'y travailler.

**Câblage**
Vérifiez que le câblage n'est pas soumis à l'usure, à la corrosion, à une pression excessive, à des vibrations, à des arêtes vives ou à tout autre effet négatif sur l'environnement. Le contrôle doit également tenir compte des effets du vieillissement ou des vibrations continues provenant de sources telles que les compresseurs ou les ventilateurs.

**Détection de fluides frigorigènes inflammables**
En aucun cas, des sources potentielles d'inflammation ne doivent être utilisées pour rechercher ou détecter des fuites de réfrigérant. Il est interdit d'utiliser une torche aux halogénures (ou tout autre détecteur utilisant une flamme nue).

**Méthodes de détection des fuites**
Les méthodes de détection des fuites suivantes sont jugées acceptables pour les systèmes contenant des frigorigènes inflammables.
Des détecteurs de fuites électroniques doivent être utilisés pour détecter les fluides frigorigènes inflammables, mais la sensibilité peut ne pas être adéquate ou nécessiter un réétalonnage. (L'équipement de détection doit être étalonné dans une zone exempte de frigorigène.) Assurez-vous que le détecteur n'est pas une source potentielle d'inflammation et qu'il est adapté au réfrigérant utilisé. L'équipement de détection des fuites doit être réglé à un pourcentage de la DJI du réfrigérant et doit être calibré en fonction du réfrigérant utilisé et le pourcentage approprié de

gaz (25 % maximum) est confirmé.
Les fluides de détection de fuites conviennent à une utilisation avec la plupart des fluides frigorigènes, mais l'utilisation de détergents contenant du chlore doit être évitée car le chlore peut réagir avec le réfrigérant et corroder la tuyauterie en cuivre.
Si une fuite est suspectée, toutes les flammes nues doivent être enlevées/éteintes.
Si l'on constate une fuite de réfrigérant qui nécessite un brasage, tout le réfrigérant doit être récupéré du système ou isolé (au moyen de vannes d'arrêt) dans une partie du système éloignée de la fuite. L'azote libre d'oxygène (OFN) doit ensuite être purgé par le système avant et pendant le processus de brassage.

**Enlèvement et évacuation**

Lors de l'entrée par effraction dans le circuit frigorifique pour effectuer des réparations – ou à toute autre fin – des procédures conventionnelles doivent être utilisées. Cependant, il est important de suivre les meilleures pratiques, car l'inflammabilité est un facteur à prendre en considération. La procédure suivante doit être respectée :

① Retirer le réfrigérant;
② Purger le circuit avec un gaz inerte ;
③ Évacuer;
④ Purger à nouveau avec un gaz inerte ;
⑤ Ouvrez le circuit par coupe ou brasage.

La charge de réfrigérant doit être récupérée dans les bouteilles de récupération appropriées. Le système doit être « rincé » avec de l'OFN pour rendre l'appareil sûr. Il peut être nécessaire de répéter ce processus plusieurs fois. L'air comprimé ou l'oxygène ne doivent pas être utilisés pour cette tâche.
Le rinçage doit être réalisé en brisant le vide dans le système avec OFN et en continuant à remplir jusqu'à ce que la pression de service soit atteinte, puis en évacuant vers l'atmosphère, et enfin en tirant vers le bas jusqu'à un vide. Ce processus doit être répété jusqu'à ce qu'il n'y ait plus de réfrigérant dans le système. Lorsque la charge finale OFN est utilisée, le système doit être ventilé à la pression atmosphérique pour permettre le travail. Cette opération est absolument indispensable pour que des opérations de brasage sur la tuyauterie aient lieu.
Assurez-vous que la sortie de la pompe à vide n'est pas proche de sources d'inflammation et qu'il y a une ventilation disponible.

**Procédures de charge**

En plus des procédures de charge conventionnelles, les exigences suivantes doivent être respectées :

① Assurez-vous qu'il n'y a pas de contamination de différents réfrigérants lors de l'utilisation d'un équipement de charge. Les tuyaux ou les conduites doivent être aussi courts que possible afin de minimiserla quantité de réfrigérant qu'ils contiennent. Les bouteilles doivent être maintenues en position verticale.
② Assurez-vous que le système de réfrigération est mis à la terre avant de charger le système avec du réfrigérant.
③ Étiquetez le système lorsque la charge est terminée (si ce n'est pas déjà fait).
④ Il faut prendre des précautions extrêmes pour ne pas trop remplir le système de réfrigération.

Avant de recharger le système, il doit être testé sous pression avec OFN. Le système doit être testé à la fin de la charge, mais avant la mise en service. Un essai d'étanchéité de suivi doit être effectué avant de quitter le site.

**Déclassement**

Avant d'effectuer cette procédure, il est essentiel que le technicien connaisse parfaitement l'équipement et tous ses détails. Il est recommandé de récupérer tous les fluides frigorigènes en toute sécurité. Avant d'effectuer la tâche, un échantillon d'huile et de réfrigérant doit être prélevé au cas où une analyse serait nécessaire avant la réutilisation du réfrigérant récupéré. Il est essentiel que l'alimentation électrique soit disponible avant le début de la tâche.

① Familiarisez-vous avec l'équipement et son fonctionnement.

② Isolez le système électriquement.

③ Avant d'entreprendre la procédure, assurez-vous que :

- Des appareils de manutention mécanique sont disponibles, au besoin, pour la manutention des bouteilles de réfrigérant ;
- Tout l'équipement de protection individuelle est disponible et utilisé correctement ;
- Le processus de rétablissement est supervisé en tout temps par une personne compétente ;
- Les équipements de récupération et les bouteilles sont conformes aux normes appropriées.

④ Pompez le système de réfrigérant, si possible.

⑤ Si un vide n'est pas possible, fabriquez un collecteur afin que le réfrigérant puisse être retiré de diverses parties du système.

⑥ Assurez-vous que le cylindre est situé sur la balance avant de procéder à la récupération.

⑦ Démarrez la machine de récupération et utilisez-la conformément aux instructions du fabricant.

⑧ Ne remplissez pas trop les bouteilles. (Pas plus de 80 % de charge liquide en volume).

⑨ Ne dépassez pas la pression maximale de service du cylindre, même temporairement.

⑩ Lorsque les bouteilles ont été correctement remplies et que le processus est terminé, assurez-vous que les bouteilles et l'équipement sont retirés rapidement du site et que toutes les vannes d'isolement de l'équipement sont fermé.

11 Le réfrigérant récupéré ne doit pas être chargé dans un autre système de réfrigération à moins qu'il n'ait été nettoyé et vérifié.

**Étiquetage**

L'équipement doit être étiqueté indiquant qu'il a été mis hors service et vidé de son réfrigérant. L'étiquette doit être datée et signée. Assurez-vous qu'il y a des étiquettes sur l'équipement indiquant que l'équipement contient du réfrigérant inflammable.

**Récupération**

Lors du retrait d'un fluide frigorigène d'un système, que ce soit pour l'entretien ou la mise hors service, il est recommandé de retirer tous les fluides frigorigènes en toute sécurité. Lors du transfert de réfrigérant dans des cylindres, assurez-vous que seules des bouteilles de récupération de réfrigérant appropriées sont utilisées. Assurez-vous que le nombre correct de cylindres pour contenir la charge totale du système est disponible. Toutes les bouteilles à utiliser sont désignées pour le réfrigérant récupéré et étiquetées pour ce réfrigérant (c'est-à-dire des

bouteilles spéciales pour la récupération du réfrigérant). Les bouteilles doivent être équipées d'une soupape de surpression et des soupapes d'arrêt associées en bon état de fonctionnement. Les bouteilles de récupération vides sont évacuées et, si possible, refroidies avant que la récupération ne se produise.
L'équipement de récupération doit être en bon état de fonctionnement avec un ensemble d'instructions concernant l'équipement à portée de main et doit être adapté à la récupération de réfrigérants inflammables.
En outre, un ensemble de balances étalonnées doit être disponible et en bon état de fonctionnement.
Les tuyaux doivent être équipés de raccords de sectionnement étanches et en bon état. Avant d'utiliser la machine de dépannage, vérifiez qu'elle est en bon état de fonctionnement, qu'elle a été correctement entretenue et que tous les composants électriques associés sont scellés pour éviter l'inflammation dans le d'un rejet de réfrigérant. Consultez le fabricant en cas de doute.
Le réfrigérant récupéré doit être renvoyé au fournisseur de réfrigérant dans la bouteille de récupération appropriée, et la note de transfert de déchets correspondante doit être rédigée. Ne mélangez pas les fluides frigorigènes dans les unités de récupération et surtout pas dans les bouteilles.
Si des compresseurs ou des huiles de compresseur doivent être retirés, assurez-vous qu'ils ont été évacués à un niveau acceptable pour vous assurer qu'aucun réfrigérant inflammable ne reste dans le lubrifiant. Le processus d'évacuation doit être effectué avant le retour du compresseur aux fournisseurs. Seul le chauffage électrique du corps du compresseur doit être utilisé pour accélérer ce processus. Lorsque l'huile est vidangée d'un système, elle doit être effectuée en toute sécurité.

## 1.2. Le symbole Description de l'appareil

Les précautions énumérées ici sont divisées en deux catégories. Ils sont très importants, alors assurez-vous de les suivre attentivement. Significations des symboles DANGER, AVERTISSEMENT, PRUDENCE et REMARQUE.

| Symboles | Signification | Description |
|---|---|---|
| | **AVERTISSEMENT** | Le symbole indique que cet appareil utilise un réfrigérant inflammable.<br>Si le réfrigérant fuit et est exposé à une source d'inflammation externe, il existe un risque d'incendie. |
| | **AVERTISSEMENT** | Le symbole indique que cet appareil utilise un matériau à faible vitesse de combustion.<br>Veuillez vous tenir à l'écart de la source d'incendie. |
| | **PRUDENCE** | Ce symbole indique que le manuel d'utilisation doit être lu attentivement. |

| Symboles | Signification | Description |
|---|---|---|
| | **PRUDENCE** | Ce symbole indique qu'un personnel de service doit manipuler cet équipement en se référant au manuel d'installation. |
| | **PRUDENCE** | Ce symbole indique que des informations sont disponibles, telles que le manuel d'utilisation ou le manuel d'installation. |

## 1.3. Déclaration

Pour maintenir les utilisateurs dans des conditions de travail sûres et la sécurité des biens, veuillez suivre les instructions ci-dessous :

① Une mauvaise utilisation peut entraîner des blessures ou des dommages ;

② Veuillez installer l'appareil conformément aux lois, réglementations et normes locales ;

③ Confirmer la tension et la fréquence d'alimentation ;

④ L'appareil n'est utilisé qu'avec des prises de mise à la terre ;

⑤ Un interrupteur indépendant doit être fourni avec l'appareil.

## 1.4. Facteurs de sécurité

Les facteurs de sécurité suivants doivent être pris en compte :

① Veuillez lire les avertissements suivants avant l'installation ;

② Assurez-vous de vérifier les détails qui nécessitent une attention particulière, y compris les facteurs de sécurité ;

③ Après avoir lu les instructions d'installation, assurez-vous de les enregistrer pour référence future.

⚠ **Avertissement**

Assurez-vous que l'appareil est installé de manière sûre et fiable.

- Si l'appareil n'est pas sécurisé ou n'est pas installé, il peut causer des dommages. Le poids minimum du support requis pour l'installation est de 21g/mm$^2$
- Si l'appareil a été installé dans un espace fermé ou limité, veuillez tenir compte de la taille de la pièce et de la ventilation pour éviter la suffocation causée par une fuite de réfrigérant.

① Utilisez un fil spécifique et fixez-le au bornier afin que la connexion empêche l'application d'une pression sur les pièces.

② Un mauvais câblage provoquera un incendie.

Veuillez connecter le fil d'alimentation avec précision conformément au schéma de câblage du manuel pour éviter l'épuisement de l'appareil ou l'incendie.

③ Assurez-vous d'utiliser le bon matériau lors de l'installation.

De mauvaises pièces ou de mauvais matériaux peuvent entraîner un incendie, un choc électrique ou la chute de l'appareil.

④ Installez sur le sol en toute sécurité, veuillez lire les instructions d'installation.

Une mauvaise installation peut entraîner un incendie, un choc électrique, la chute de l'appareil ou une fuite d'eau.

⑤ Utilisez des outils professionnels pour effectuer des travaux électriques.

Si la capacité d'alimentation est insuffisante ou si le circuit n'est pas terminé, cela peut provoquer un incendie ou un choc électrique.

⑥ L'appareil doit être équipé d'un dispositif de mise à la terre.

Si l'alimentation n'a pas de dispositif de mise à la terre, assurez-vous de ne pas connecter l'appareil.

⑦ L'appareil ne doit être retiré et réparé que par un technicien professionnel.

Un mouvement ou un entretien inapproprié de l'appareil peut provoquer une fuite d'eau, un choc électrique ou un incendie. Veuillez trouver un technicien professionnel pour le faire.

⑧ Ne débranchez pas ou ne branchez pas l'alimentation pendant le fonctionnement. Cela peut provoquer un incendie ou un choc électrique.

⑨ Ne touchez pas et n'utilisez pas l'appareil lorsque vos mains sont mouillées. Cela peut provoquer un incendie ou un choc électrique.

⑩ Ne placez pas d'appareils de chauffage ou d'autres appareils électriques à proximité du fil d'alimentation. Cela peut provoquer un incendie ou un choc électrique.

11 L'eau ne doit pas être versée directement de l'appareil. Ne laissez pas l'eau s'infiltrer dans les composants électriques.

⚠ **Avertissement**

① N'installez pas l'appareil dans un endroit où il pourrait y avoir des gaz inflammables.

② S'il y a de l'essence inflammable autour de l'appareil, cela provoquera une explosion.

Selon l'instruction d'effectuer des travaux de système de drainage et de canalisation. Si le système de drainage ou la canalisation est défectueux, des fuites d'eau se produiront. Et il doit être jeté immédiatement pour éviter que d'autres produits ménagers ne soient mouillés et endommagés.

③ Ne nettoyez pas l'appareil lorsque l'appareil est sous tension. Coupez l'alimentation avant de nettoyer l'appareil. Si ce n'est pas le cas, cela peut entraîner des blessures causées par un ventilateur à grande vitesse ou un choc électrique.

④ Arrêtez de faire fonctionner l'appareil en cas de problème ou de code d'erreur.

Veuillez couper l'alimentation et arrêter de faire fonctionner l'appareil. Sinon, cela pourrait provoquer un choc électrique ou un incendie.

⑤ Soyez prudent lorsque l'appareil n'est pas emballé ou n'est pas installé.

Faites attention aux arêtes vives et aux ailettes de l'échangeur de chaleur.

⑥ Après l'installation ou la réparation, veuillez confirmer que le réfrigérant ne fuit pas.

Si le réfrigérant ne suffit pas, l'appareil ne fonctionnera pas correctement.

⑦ L'installation de l'unité externe doit être plate et ferme.

Évitez les vibrations et le bruit anormaux.

⑧ Ne mettez pas vos doigts dans le ventilateur et l'évaporateur.

Le ventilateur de fonctionnement à grande vitesse entraînera des blessures graves.

⑨ Cet appareil n'est pas conçu pour les personnes physiquement ou mentalement faibles (y compris les enfants) et qui n'ont pas d'expérience et de connaissances en matière de système de chauffage et de climatisation. À moins qu'il ne soit utilisé sous la direction et la supervision d'un technicien professionnel, ou qu'il n'ait reçu une formation sur l'utilisation de cet appareil. Les enfants doivent l'utiliser sous la surveillance d'un adulte pour s'assurer qu'ils utilisent l'appareil en toute sécurité. Si le fil d'alimentation est endommagé, il doit être remplacé par un technicien professionnel pour éviter tout danger.

## 1.5. AVERTISSEMENTS RELATIFS AUX DISPOSITIFS CONTENANT UN LIQUIDE DE REFROIDISSEMENT :

Le liquide de refroidissement R32 est un liquide de refroidissement de catégorie A2L, qui est considéré comme potentiellement inflammable.
Ne pas libérer de liquide R32 dans l'atmosphère. Ce fluide est un gaz fluoré à effet de serre, couvert par le Protocole de Kyoto, avec un potentiel de réchauffement global (PRG) = 675 pour le R32.
L'appareil doit être stocké dans un endroit bien ventilé et à l'abri des flammes.
Installez l'appareil à l'extérieur. N'installez pas l'appareil à l'intérieur ou dans un endroit extérieur fermé et mal ventilé.
Se conformer aux normes et réglementations en vigueur en matière d'environnement et de procédures d'installation, et notamment au décret Nº 2015-1790 et/ou au règlement européen UE 517/2014, Une recherche de fuites du circuit de refroidissement doit être effectuée au moins une fois par an. Cette opération doit être effectuée par un spécialiste certifié des appareils de refroidissement.
Veuillez conserver et transmettre ces documents à titre de référence pendant toute la durée de vie de l'appareil.

# 2. APERÇU DE L'UNITÉ

## 2.1. Accessoires fournis avec l'appareil

Après le déballage, veuillez vérifier si vous avez tous les composants suivants.

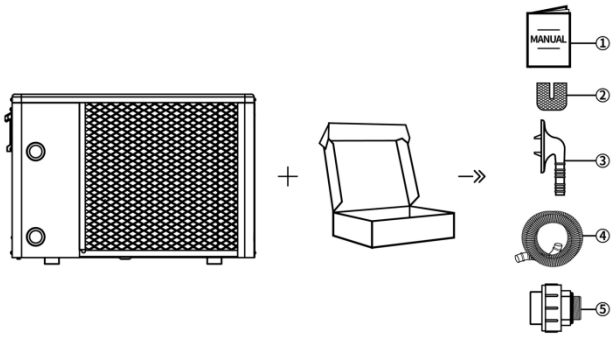


| NO N. | Composants | Quantité | NON. | Composants | Quantité |
|---|---|---|---|---|---|
| (1) | Manuel | 1 | (4) | Tuyau de vidange | 1 |
| (2) | Couverture en caoutchouc | 4 | (5) | Joint de conduite d'eau | 2 |
| (3) | Connecteur de vidange | 1 | | | |

## 2.2. Dimensions de l'unité

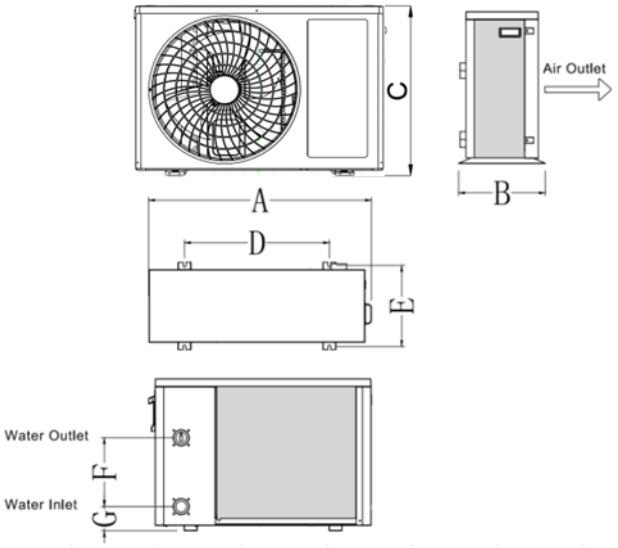


Unité de dimension :(mm)

| Modèle | A | B | C | D | E | F | G |
|---|---|---|---|---|---|---|---|
| SEM04-IVT-MP | 844 | 365 | 550 | 553 | 308 | 230 | 82 |
| SEM06-IVT-MP | | | | | | | |
| SEM08-IVT-MP | | | | | | | |

## 2.3. Caractéristiques techniques :

| Nom du modèle | myPOOL Inverter Wärmepumpe MP 25 | myPOOL Inverter Wärmepumpe MP 35 | myPOOL Inverter Wärmepumpe MP 45 |
|---|---|---|---|
| Code du modèle | SEM04IVT-MP | SEM06IVT-MP | SEM08IVT-MP |
| Air 26°C / Eau 26°C / 80 % HR | | | |
| **Capacité en mode Boost (kW)** | 4,4 kW | 6,4 kW | 8,7 kW |
| **COP Boost Mode** | 5,3 | 6,3 | 6 |
| **Capacité en mode SMART (kW)** | 4,4 ~ 2,3 kW | 6,4 ~ 3,1 kW | 8,7 ~ 4 kW |
| **COP SMART Mode** | 6,9 ~ 5,3 | 7,8 ~ 6,3 | 7,2 ~ 6 |
| **Capacité en mode ECO (kW)** | 2,3 kW | 3,1 kW | 4,0 kW |
| **Mode COP ECO (kW)** | 6,9 | 7,8 | 7,2 |
| Air 15°C / Eau 26°C / 70 % HR | | | |
| **Capacité en mode Boost (kW)** | 3,5 kW | 4,9 kW | 6,8 kW |
| **COP Boost Mode** | 4,1 | 4,1 | 4,3 |
| **Capacité en mode SMART (kW)** | 3,5 ~ 1,8 kW | 4,9 ~ 2,4 kW | 6,8 ~ 3,1 kW |
| **COP SMART Mode** | 5 ~ 4,1 | 4,4 ~ 4,1 | 5,3 ~ 4,3 |
| **Capacité en mode ECO (kW)** | 1,8 kW | 2,4 kW | 3,1 kW |
| **Mode COP ECO (kW)** | 5,0 | 4,4 | 5,3 |
| Air 7°C / Eau 26°C / 90 % HR | | | |
| **Capacité en mode Boost (kW)** | 2,7 kW | 3,7 kW | 4,2 kW |
| **COP Boost Mode** | 3,5 | 3,5 | 3,4 |
| **Niveau sonore maximum - minimum (à 10m)** | **24 ~ 27 dB(A)** | **24 ~ 27 dB(A)** | **27 ~ 30 dB(A)** |
| **Plage de fonctionnement en extérieur** | 0°C -> 43°C | | |
| Installation | | | |
| **Raccordement à l'eau** | 1,5"/50 mm | | |
| **Alimentation** | 220-240V~/50Hz | | |
| **Protection tête de ligne (pour 20m)** | C 10 A(3G 2,5 mm²) | C 10 A(3G 2,5 mm²) | C 10 A(3G 2,5 mm²) |
| **Puissance absorbée maximale** | 0,9 kW | 1,1 kW | 1,5 kW |
| **Débit d'eau minimum** | 2,0 m³/h | 2,0 m³/h | 2,5 m³/h |
| **Dimensions (L x l x h)** | 844 * 365 * 550 millimètre | | |
| **Poids net (poids brut)** | 28 kg (38 kg) | 29,5 kg (40 kg) | 31,5 kg (42 kg) |

# 3. INSTALLATION ET RACCORDEMENT

**AVERTISSEMENT :** La pompe à chaleur doit être installée par une équipe professionnelle. Les utilisateurs ne sont pas qualifiés pour l'installer eux-mêmes, sinon la pompe à chaleur pourrait être endommagée et risquée pour la sécurité des utilisateurs.

Cette section n'est fournie qu'à titre indicatif et doit être vérifiée et adaptée si

## 3.1. Transport

1. Lors du stockage ou du déplacement de la pompe à chaleur, celle-ci doit être en position verticale.

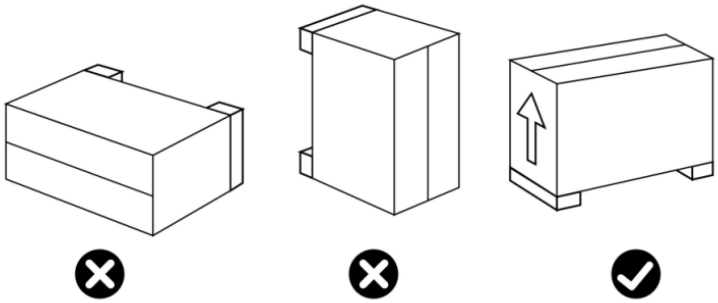

2.Lors du déplacement de la pompe à chaleur, ne soulevez pas l'union de l'eau car l'échangeur de chaleur en titane à l'intérieur de la pompe à chaleur sera endommagé.

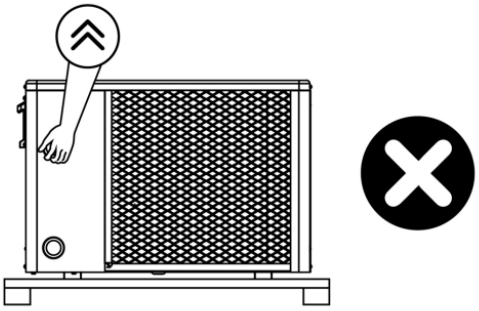

## 3.2. Avis avant l'installation

1. Les raccords d'eau d'entrée et de sortie ne peuvent pas supporter le poids des tuyaux souples. La pompe à chaleur doit se rapporter à des tuyaux durs !

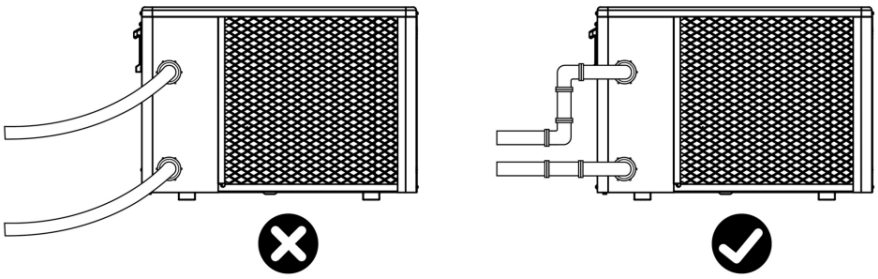

2. Pour garantir l'efficacité du chauffage, la longueur du tuyau d'eau doit être de ⩽10m entre la piscine et la pompe à chaleur.

## 3.3. Instructions d'installation

### 3.3.1 Pré-exigences

**Equipements nécessaires à l'installation de votre pompe à chaleur :**

① Câble d'alimentation adapté aux besoins en énergie de l'unité.

② Un kit By-Pass et un assemblage de tube PVC adapté à votre installation ainsi qu'un décapant, de l'adhésif PVC et du papier de verre.

③ Un ensemble de chevilles murales et de vis d'expansion adaptées pour fixer l'unité à votre support.

④ Nous vous recommandons de connecter l'unité à votre installation au moyen de tuyaux en PVC flexible afin de réduire la transmission des vibrations.

⑤ Des goujons de fixation appropriés peuvent être utilisés pour soulever l'unité.

### 3.3.2 Installation de la pompe à chaleur

① Le cadre doit être fixé par des boulons (M10) à une fondation en béton ou à des supports. La fondation en béton doit être solide ; le support doit être suffisamment solide et traité antirouille ;

② La pompe à chaleur a besoin d'une pompe à eau (fournie par l'utilisateur). La spécification recommandée de la pompe-flux : se référer au paramètre technique, Élévation max. ⩾10 m ;

③ Lorsque la pompe à chaleur fonctionne, il y aura de l'eau de condensation évacuée par le bas, veuillez y prêter attention. Veuillez insérer le tube de drainage (accessoire) dans le trou et bien le clipser, puis connecter un tuyau pour évacuer l'eau de condensation. Installez la pompe à chaleur en la surélevant d'au moins 10 cm à l'aide de coussinets solides et résistants à l'eau, puis connectez le tuyau de drainage à l'ouverture située sous la pompe.

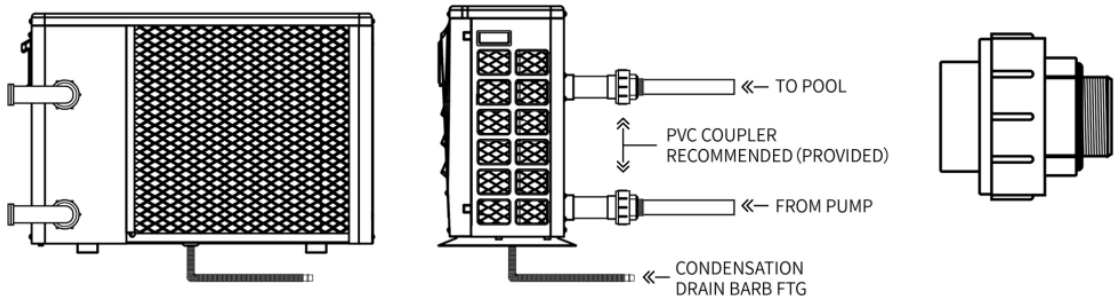


### 3.3.3 Emplacement et espace

Veuillez respecter les règles suivantes concernant le choix de l'emplacement de la pompe à chaleur.

① La pompe à chaleur doit être positionnée à une distance minimale du bassin de la piscine spécifiée par la réglementation applicable sur le site d'installation. En France, cette distance est de 3,5 mètres. Cependant, si l'alimentation de l'appareil est spécifiquement protégée par un différentiel résiduel se déclenchant à 30 mA, cette distance peut être réduite à 2,0 mètres (volume 2, NF C15-100-7-702). Il doit être installé au sol, fixé idéalement sur un sol en béton plat. Assurez-vous que le sol est suffisamment stable et qu'il peut supporter le poids de l'unité.

② Un dispositif de drainage de l'eau doit être prévu à proximité de l'appareil afin de protéger la zone où il est installé.

③ Si nécessaire, l'unité peut être surélevée à l'aide de patins de montage appropriés conçus pour supporter son poids.

④ Vérifiez que l'appareil est correctement ventilé, que la sortie d'air ne fait pas face aux fenêtres des bâtiments voisins et que l'air évacué ne peut pas revenir. De plus, prévoyez suffisamment d'espace autour de l'unité pour les opérations d'entretien et de maintenance.

⑤ L'unité ne doit pas être installée dans une zone exposée à de l'huile, des gaz inflammables, des produits corrosifs, des composés soufrés ou à proximité d'équipements à haute fréquence.

⑥ Pour éviter les éclaboussures de boue, n'installez pas l'appareil à proximité d'une route ou d'une piste.

⑦ Pour éviter de causer des nuisances aux voisins, assurez-vous que l'appareil est installé de manière à ce qu'il soit positionné vers la zone la moins sensible au bruit.

⑧ Gardez l'appareil autant que possible hors de la portée des enfants.

⑨ Espace d'installation :

Unité: mm

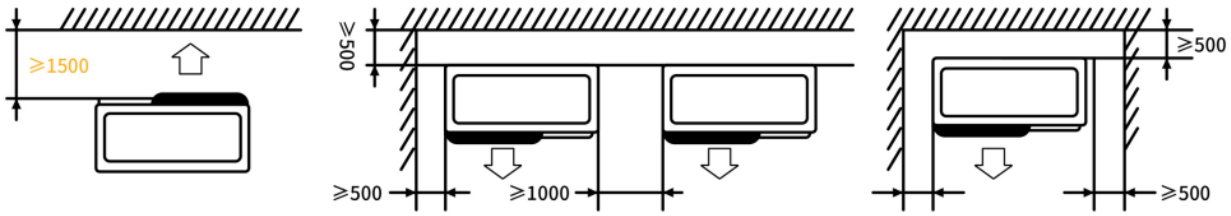

Ne placez rien de moins d'un mètre devant la pompe à chaleur.
Laissez 500 md'espace vide sur les côtés et à l'arrière de la pompe à chaleur et une ventilation libre au-dessus.
Ne laissez aucun obstacle au-dessus ou devant l'appareil !

### 3.3.4 Disposition de l'installation

Avis :Le filtre doit être nettoyé régulièrement pour s'assurer que l'eau du système est propre et éviter le blocage dela filtre. Il est nécessaire que la vanne de vidange soit fixée sur la conduite d'eau inférieure. Si l'appareil ne fonctionne pas pendant les mois d'hiver, veuillez débrancher l'alimentation électrique et laisser sortir l'eau de vidange de l'appareil par la vanne de drainage. Si la température ambiante de l'unité en marche est inférieure à 0°C, veuillez maintenir la pompe à eau en marche.
Le schéma d'installation est illustré dans la figure suivante :

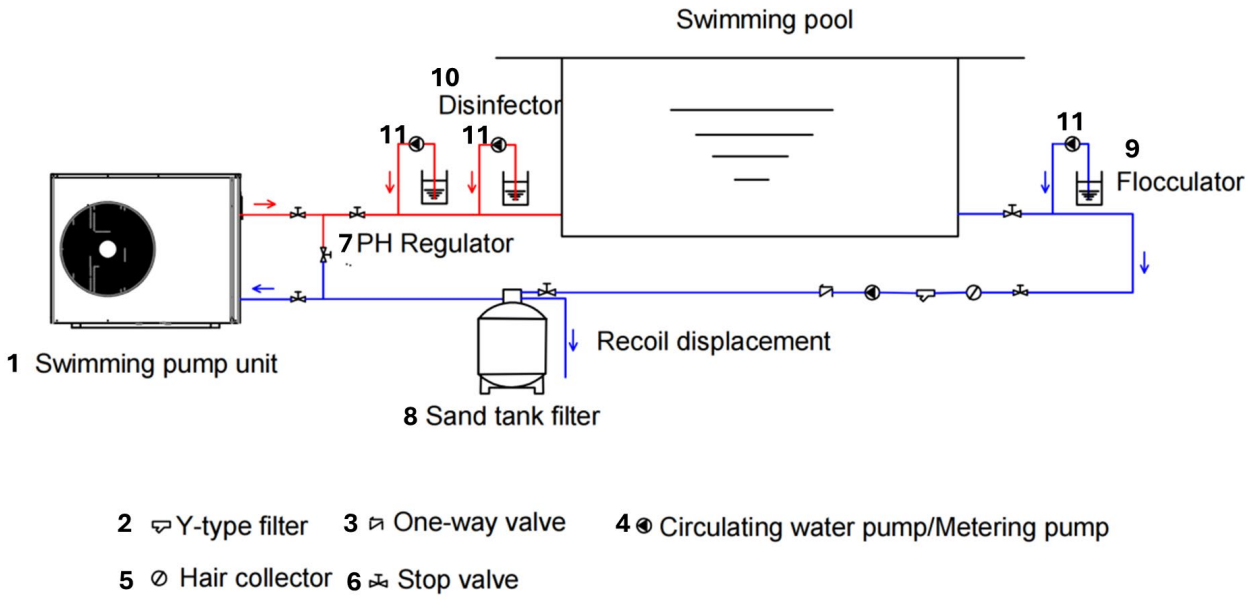


| N° | Article | Quantité | N° | Article | Quantité |
|---|---|---|---|---|---|
| 1 | Unité de pompe de natation | 1 | 7 | Régulateur de PH | 1 |
| 2 | Filtre Type Y | 1 | 8 | Réservoir de filtre à sable | 1 |
| 3 | Vanne unidirectionnelle | 1 | 9 | Floculateur | 1 |
| 4 | Pompe à eau de circulation | 1 | 10 | Désinfecteur | 1 |
| 5 | Collecteur de corps étrangers | 1 | 11 | Pompe doseuse | 3 |
| 6 | Vanne d'arrêt | 7 | | | |

### 3.3.5 Installation électrique

Pour fonctionner en toute sécurité et maintenir l'intégrité de votre système électrique, l'unité doit être connectée à une alimentation électrique générale conformément aux réglementations suivantes :

① En amont, l'alimentation électrique générale doit être protégée par un interrupteur différentiel de 30mA.

② La pompe à chaleur doit être connectée à un disjoncteur en courbe C approprié conformément aux normes et réglementations en vigueur dans le pays où le système est installé.

③ Le câble d'alimentation électrique doit être adapté à la puissance nominale de l'unité et à la longueur de câblage requise par l'installation. Le câble doit être adapté à une utilisation en extérieur.

④ Pour un système triphasé, il est essentiel de connecter les phases dans le bon ordre. Si les phases sont inversées, le compresseur de la pompe à chaleur ne fonctionnera pas.

⑤ Dans les lieux recevant du public, il est obligatoire d'installer un bouton d'arrêt d'urgence à proximité de la pompe à chaleur.

| Modèle | Spécifications des fils d'alimentation pour 20 m maximum | | |
|---|---|---|---|
| | Allimentation | Diamètre du câble | Taille du disjoncteur |
| SEM04-IVT-MP | 220-240V~/ 50Hz | 3G 2,5 mm² | 10 A |
| SEM06-IVT-MP | | 3G 2,5 mm² | |
| SEM08-IVT-MP | | 3G 2,5 mm² | |

### 3.3.6 Raccordement électrique

⚠ **AVERTISSEMENT :** L'alimentation de la pompe à chaleur doit être débranchée avant toute opération.

Veuillez respecter les instructions suivantes pour connecter la pompe à chaleur.

Étape 1 : Détachez le panneau latéral électrique à l'aide d'un tournevis pour accéder au bornier électrique.

Étape 2 : Insérez le câble dans le port de l'unité de pompe à chaleur.

Étape 3 : Connectez le câble d'alimentation au bornier conformément au schéma ci-dessous.

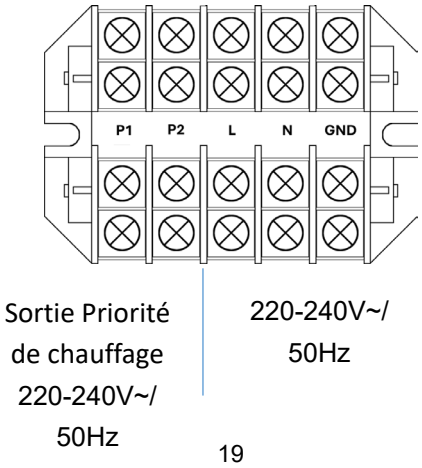

**L** : Ligne

**N** : Neutre

**GND** : Terre

**P1-P2** : Bornier de Sortie Priorité de chauffage 220-240V~/ 50Hz

**Câblage prioritaire au chauffage** :

Il est possible de brancher la pompe de filtration sur la pompe à chaleur afin de forcer la filtration à fonctionner si l'eau n'est pas à la température désirée.

Il faut au préalable se procurer « contact sec » (relai normalement ouvert ou contacteur) avec bobine 230V AC.

**Connections électriques :**

- Brancher la bobine de ce relai (A1 et A2) sur les bornes P1 et P2 de la pompe à chaleur.
- Brancher l'entrée et la sortie du contact sec (normalement ouvert) en parallèle du contact sec de l'horloge de filtration de la piscine.

**Schéma de branchement**:

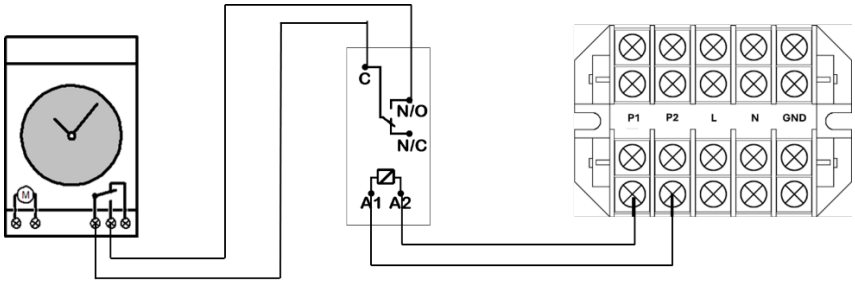


## 3.4. Essai après l'installation

**AVERTISSEMENT :** Veuillez vérifier soigneusement tout le câblage avant d'allumer la pompe à chaleur.

### 3.4.1 Inspection avant l'essai

Avant d'exécuter le test, confirmez les éléments ci-dessous et écrivez-√ dans le bloc.

| | |
|---|---|
| ☐ | Installation correcte de l'unité |
| ☐ | La tension d'alimentation est la même que la tension nominale unitaire |
| ☐ | Tuyauterie et câblage corrects |
| ☐ | L'orifice d'entrée et de sortie d'air de l'unité est débloqué |
| ☐ | Le drainage et la ventilation sont débloqués et aucune fuite d'eau |

| | |
|---|---|
| ☐ | Le protecteur contre les fuites fonctionne |
| ☐ | L'isolation de la tuyauterie fonctionne |
| ☐ | Le fil de terre est correctement connecté |

### 3.4.2 tests de fonctionnement

Étape 1 : Le test en cours peut commencer après avoir terminé toute l'installation ;
Étape 2 : Tout le câblage et la tuyauterie doivent être bien connectés et soigneusement vérifiés, puis remplir le réservoir d'eau avec de l'eau avant de mettre le courant sous tension ;
Étape 3 : Pour vider tout l'air dans les tuyaux et le réservoir d'eau, appuyez sur le bouton « marche-arrêt » du panneau de commande pour faire fonctionner l'appareil à la température de réglage ;
Étape 4 : Les éléments doivent être vérifiés pendant le test en cours :

① Lors du premier fonctionnement, le courant de l'unité est normal ou non ;
② Chaque bouton de fonction du panneau de commande est normal ou non ;
③ L'écran d'affichage est normal ou non ;
④ Y a-t-il des fuites dans l'ensemble du système de circulation de chauffage ;
⑤ L'évacuation des condensats est normale ou non ;
⑥ Y a-t-il des sons ou des vibrations anormaux pendant la course ?

# 4. Regulation électronique

## 4.1. Schéma du panneau de commande

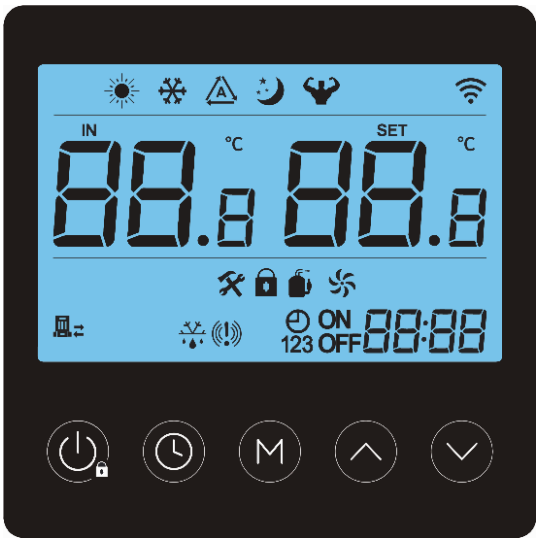


## 4.2. Description des boutons du panneau de commande

| Nom/Icône | Description fonctionnelle |
|---|---|
| Bouton d'alimentation | 1. Appuyez et maintenez enfoncé pendant 1 seconde pour |

| | |
|---|---|
| | allumer/éteindre ;<br>2. Dans l'état de la requête, cliquez sur ce bouton pour revenir à l'interface principale.<br>3. Dans l'état de réglage, appuyez sur ce bouton pour revenir à l'interface principale.<br>4. Après 60 secondes d'absence d'utilisation sur le contrôleur, il reviendra automatiquement à l'interface principale, éteindra l'écran et verrouillera l'écran ;<br>5. À l'état verrouillé sur l'interface principale, appuyez et maintenez enfoncé pendant 3 secondes pour le déverrouiller ; |
| Touche horloge/ Timer | 1、Sur l'interface principale, appuyez pour entrer dans les paramètres de l'horloge, puis appuyez pour changer l'heure « heure » et « minute » ;<br>2、Sur l'interface principale, appuyez et maintenez enfoncé pendant 3 secondes pour démarrer (et entrer dans le réglage de la minuterie)/arrêter le mode minuterie ;<br>3、Dans l'état de synchronisation, appuyez pour basculer l'heure entre « heures » et « minutes » ;<br>4. Dans l'état de synchronisation, appuyez longuement pendant 3 secondes pour annuler la fonction de chronométrage de la période en cours ;<br>5. Dans l'état de réglage de l'horloge, appuyez et maintenez pendant 3 secondes pour activer/désactiver la fonction hebdomadaire ; |
| Touche mode | 1. Sur l'interface principale, appuyez et maintenez enfoncé pendant 5 secondes pour accéder à l'interface du paramètre L de l'utilisateur ;<br>2. Lorsque la machine est allumée, elle peut être commutée entre les modes de refroidissement et de chauffage (fort ou silencieux) selon différents modèles ;<br>3. Vous pouvez entrer/enregistrer des paramètres dans l'état de requête de paramètre ; |
| Touche Haut | 1. Dans l'interface principale et lorsque l'appareil est allumé, cliquez pour régler la température ;<br>2. Appuyez et maintenez enfoncé pendant 3 secondes sur l'interface principale pour entrer dans l'état de la requête ;<br>3. Dans l'état de requête, cliquez sur l'état de commutation pour interroger le numéro de série ;<br>4. Sous l'état de réglage des paramètres, cliquez sur la touche de mode pour modifier les paramètres<br>5. Modifier les valeurs de synchronisation et d'horloge ; |
| Touche Bas | 1. Dans l'interface principale et lorsque l'appareil est allumé, cliquez pour régler la température ;<br>2. Appuyez et maintenez enfoncé pendant 3 secondes sur l'interface principale pour entrer dans l'état de requête et de maintenance.<br>3. Dans l'état de requête, cliquez sur l'état de commutation pour |

| | |
|---|---|
| | interroger le numéro de série.<br>4. Dans l'état de réglage des paramètres, cliquez sur la touche de mode pour modifier les paramètres.<br>5. Modifier les valeurs de synchronisation et d'horloge ; |
| Bouton ON/OFF + Haut | Appuyez et maintenez enfoncé pendant 5 secondes pour activer la connexion Wi-Fi |
| Mode+Bas | Sur l'écran principal, appuyez et maintenez enfoncé pendant 5 secondes pour forcer l'activation ou la désactivation de la fonction de dégivrage. |
| ON/OFF + Bouton Haut + Bouton Bas | En état d'arrêt, démarrage/arrêt forcé de la fonction de fonctionnement de la pompe à eau |
| Minuterie + touche Haut + Touche Bas | Appuyez et maintenez enfoncé pendant 3 secondes pour basculer entre Celsius et Fahrenheit |

## 4.3. Écran LCD de la manette filaire

| symbole | état | Fonction ou signification | Remarque |
|---|---|---|---|
| | Éteint | Actuellement en mode arrêt ou non chauffant | Affichage de l'état marche/arrêt |
| | Constamment allumé | Actuellement en mode de chauffage | Affichage de l'état marche/arrêt |
| | Éteint | Actuellement en mode d'arrêt ou non de refroidissement | Affichage de l'état marche/arrêt |
| | Constamment allumé | Actuellement en mode de refroidissement sous tension | Affichage de l'état marche/arrêt |
| | Éteint | Actuellement en mode arrêt ou non automatique | Affichage de l'état marche/arrêt |
| | Constamment allumé | Actuellement en mode de démarrage automatique | Affichage de l'état marche/arrêt |
| | Constamment allumé | Mode silencieux | Affichage du coffre |
| | Constamment allumé | Mode puissant | Affichage du coffre |
| | Flash | État de la configuration du réseau WIFI | |
| | Constamment allumé | Connexion WIFI réussie | |
| IN | Constamment allumé | Représente l'afflux d'eau | |
| SET | Constamment allumé | Paramètres représentatifs | |
| °C | Constamment allumé | Affichage de la température en degrés Celsius | |
| | Flash | Pompe de circulation d'eau : fonctionnement antigel | |
| | Constamment allumé | Pompe de circulation d'eau : fonctionnement normal | |
| | Flash | Actuellement en état d'arrêt et de récupération du réfrigérant | |
| | Constamment allumé | Actuellement à l'état de mise sous tension et de dégivrage | |
| | Constamment allumé | Entrée en état de maintenance | |
| | Constamment allumé | Une alarme est en cours | |
| | Constamment allumé | La clé actuelle est verrouillée | |

| | | | |
|---|---|---|---|
| | Constamment allumé | Fonctionnement du compresseur | |
| | Constamment allumé | Fonctionnement du ventilateur | |
| 88:88 | montrer | Affichage en temps réel | |
| | Constamment allumé | Activer le mode de travail programmé | |
| ON | montrer | Actuellement dans la période de travail de la minuterie de démarrage | |
| ON | Flash | Heure de début de la période de travail définie en cours | |
| OFF | montrer | Actuellement en période d'arrêt de la minuterie de démarrage | |
| OFF | Flash | L'heure de fin de la période de travail en cours | |
| 123 | Marche/arrêt fixe | Période de travail minutée 1, 2, 3, toujours allumée lorsqu'elle est réglée ou lorsque l'horloge entre dans cette période, éteinte dans les autres cas | |

## 4.4. Fonction de dégivrage forcé

Lorsque la machine est allumée et en mode sans réfrigération, appuyez et maintenez « » + » » pendant 5 secondes pour passer en mode de dégivrage forcé.

Écran LCD : l'icône de dégivrage " " s'allume

## 4.5. Affichage des codes défauts

Lorsque l'unité présente un défaut, l'affichage du défaut se trouve dans la zone de synchronisation et le code d'erreur s'affiche de manière cyclique. En même temps, « » clignotera. Lorsque le défaut est éliminé, l'affichage revient à la normale. Pour une description des codes d'erreur, veuillez consulter le tableau ci-joint.

## 4.6. Réglage de l'heure

Entrez le réglage de l'heure : Lorsque l'écran est allumée, appuyez sur la touche " " et la zone d'horloge clignotera, indiquant que l'état de réglage de l'horloge a été entré ;

Fonctionnement du réglage de l'heure : Entrez dans l'état de réglage de l'horloge, appuyez sur la touche « » pour basculer vers le réglage des heures et des minutes. À ce moment, la valeur

définie clignote. Appuyez sur la touche « » ou « » pour modifier la valeur correspondante. Après avoir réglé la valeur des minutes, appuyez à nouveau sur la touche " " ou " " ou sur aucune opération de touche pendant 5 secondes pour enregistrer automatiquement le réglage actuel et quitter.

Dans l'état de réglage de l'horloge, appuyez longuement sur le bouton " " pendant 3 secondes pour activer/désactiver la fonction hebdomadaire ; Lorsque le chronométrage hebdomadaire est activé, entrez d'abord le réglage hebdomadaire lors de l'entrée dans le réglage de l'horloge, puis appuyez sur la touche " " pour entrer dans le réglage de l'heure. Lorsque la fonction hebdomadaire est désactivée, sautez directement le paramètre hebdomadaire.

## 4.7. Réglage des plages horaires

**Entrez le paramètre de la plage horaire** : Sur l'interface principale, appuyez sur le bouton « » et maintenez-le enfoncé pendant 3 secondes pour activer ou annuler la plage horaire.

Appuyez brièvement sur la touche « », le « 1 » et « ON » « s'affichent dans le coin inférieur gauche de l'écran et la zone d'affichage des heures clignote, indiquant que l'écran est entré dans l'état de réglage « Premier groupe de départ chronométré ». Le numéro numérique de l'heure clignote. Appuyez sur la touche " " ou " " pour modifier l'heure, puis appuyez sur la touche pour confirmer la modification et passer au réglage des minutes. Le numéro numérique à la minute clignote. Appuyez sur la touche « » ou « » pour modifier l'heure, puis appuyez sur la touche « » pour confirmer la modification ; en même temps, l'écran entre dans les icônes « 1 » et « OFF ». L'état de réglage s'affiche, le numéro numérique de l'heure clignote. Appuyez sur la touche " " ou " " pour modifier l'heure, puis appuyez sur la touche pour confirmer la modification et passer au réglage des minutes. Le numéro numérique à la minute clignote. Appuyez sur la touche « » ou pour modifier l'heure, puis appuyez sur la touche « » pour confirmer la modification et lancer « la plage horaire 1 » et entrez le paramètre de période 2. Les opérations de réglage pour les périodes 2 et 3 sont les mêmes que ci-dessus.

**Quitter le réglage de la synchronisation** : Dans l'état de réglage de la synchronisation, appuyez sur la touche « Marche/Arrêt » ou sur aucune touche pendant 60 secondes pour abandonner le réglage actuel et quitter le réglage de plage horaire.

**Affichage du chronométrage** : Après avoir réglé la plage horaire, l'horloge mettra immédiatement à jour l'état actuel. L'alimentation sera mise sous tension pendant la période de mise sous tension et éteinte en dehors de cette période. Il sera exécuté une fois après la fin du temps imparti. Lorsqu'il est en période d'arrêt, les icônes

« » et « OFF » s'affichent. Lorsqu'il est en période de mise sous tension, les icônes « », le N° de la plage horaire en cours « 1/2/3 » et l'icône « ON » s'affichent.

## 4.8. Fonction WIFI:

Appuyez longuement sur + 5 secondes pour entrer dans la connexion réseau intelligente manuelle ;

Veuillez-vous référer au manuel de la fonction WiFi pour le téléchargement et l'utilisation de l'application ;

## 4.9. Erreurs et protections

| | |
|---|---|
| E03 | Manque de débit d'eau |
| E05 | Protection haute tension |
| E06 | Protection basse tension |
| E09 | Échec de la communication entre le contrôleur filaire et la carte mère |
| E12 | La température sortie compresseur est trop élevée |
| E15 | Défaillance de la sonde de température d'entrée d'eau |
| E16 | Défaillance de la sonde de température de l'évaporateur |
| E18 | Défaillance de la sonde de température sortie compresseur |
| E21 | Défaillance de la sonde de température ambiante |
| E2 7 | Défaillance de la sonde de température de sortie d'eau |
| E29 | Défaillance de la sonde de température d'entrée du compresseur |
| E38 | Défaillance du moteur ventilateur |
| E42 | Défaillance du capteur de bobine interne |
| E88 | Protection du module de conversion de fréquence |
| E96 | Anomalie de communication entre la carte de puissance et la carte de commande principale |
| E98 | Anomalie de communication entre la carte du ventilateur et la carte de commande principale |

# 5. PARAMÈTRES Wi-Fi

## 5.1 . Installation du logiciel

① Méthode 1 : Recherchez « Smart life » dans votre APP store, installez « ». Cliquez sur « OBTENIR » pour installer.

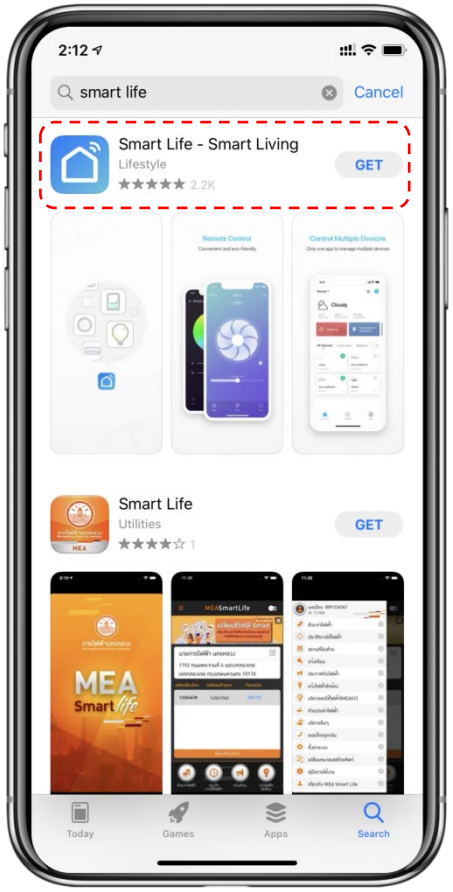


② Méthode 2 : Scannez le code QR ci-dessous.

Available on the App Store

GET IT ON Google Play

Pour les utilisateurs d'IOS et d'Android

## 5.2 .Démarrage de l’application

Après l'installation, cliquez sur « » sur votre bureau pour démarrer Smart Life.

## 5.3 . Utilisation et configuration de l’application

### 5.3.1 Inscription

① Les utilisateurs qui n'ont pas de compte peuvent cliquer sur « S'inscrire » pour créer un compte : S'inscrire ➔ Entrez votre numéro de téléphone ➔ Obtenir le code de vérification ➔ Entrez le code ➔ de vérification Définir le code ;

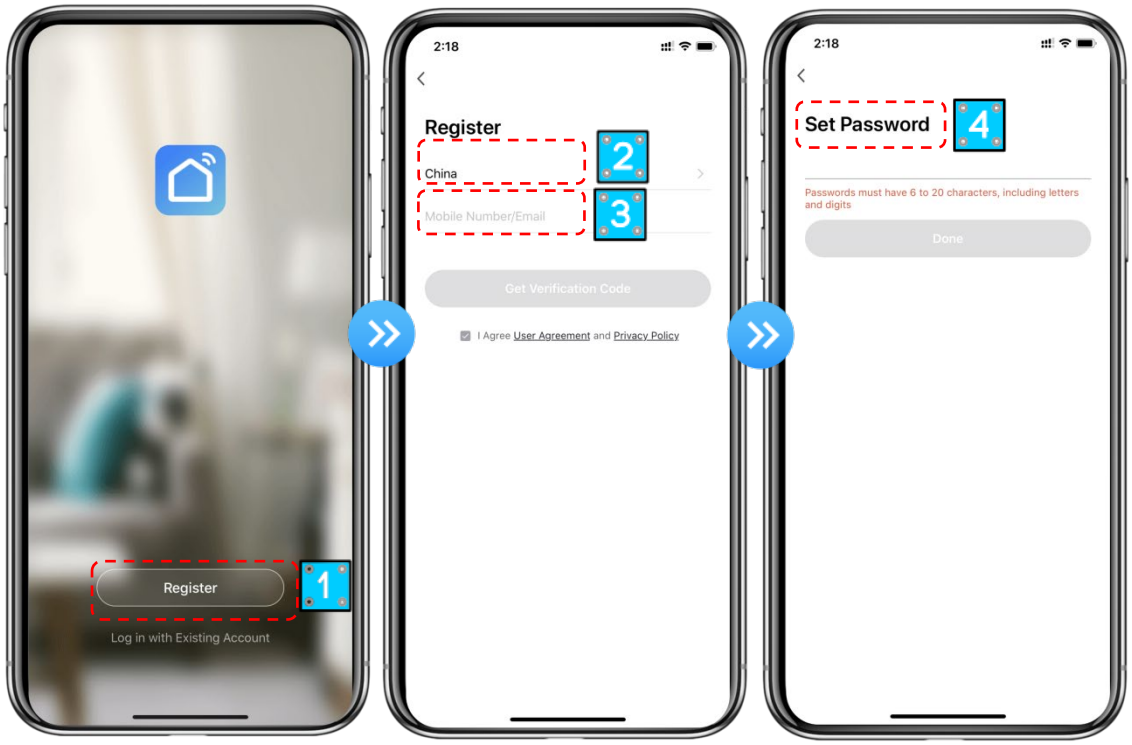


② Après l'inscription, vous devez créer une maison :Créer une maison Définir un ➔ nom de la maison ➔ Définir l'emplacement de la maison ➔ Ajouter des pièces.

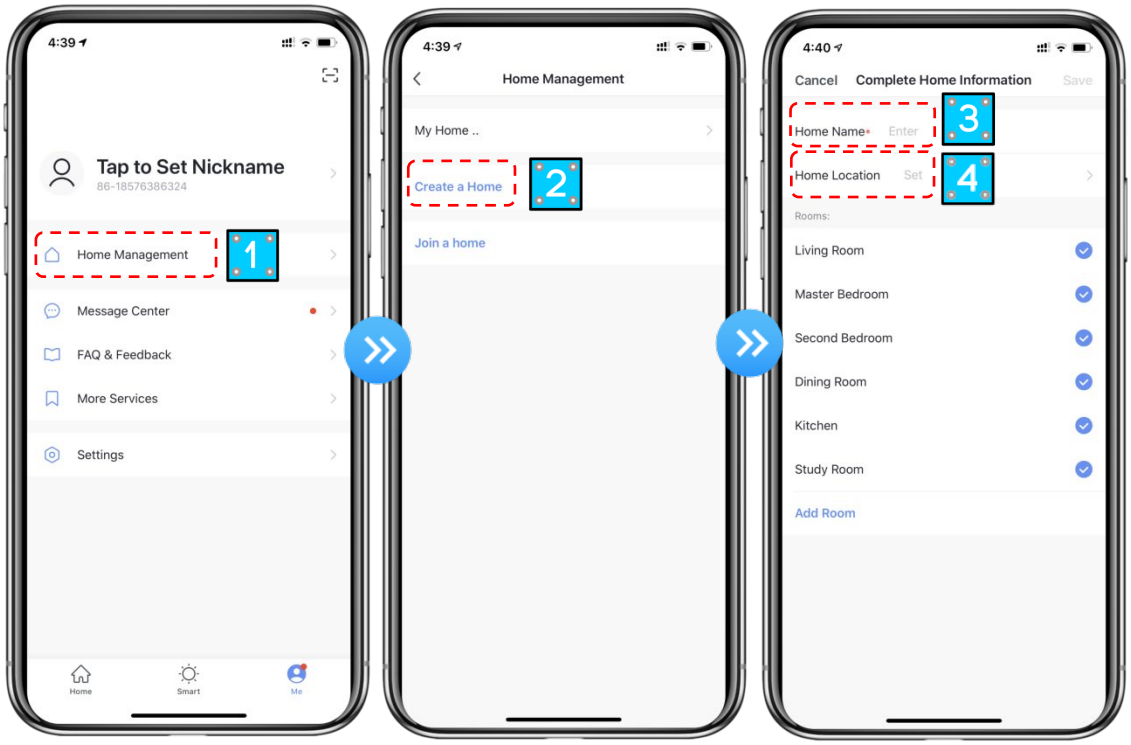


## 5.3.2 ID de compte + mot de passe Connexion

① Les comptes existants peuvent être connectés directement, dans l'ordre suivant.

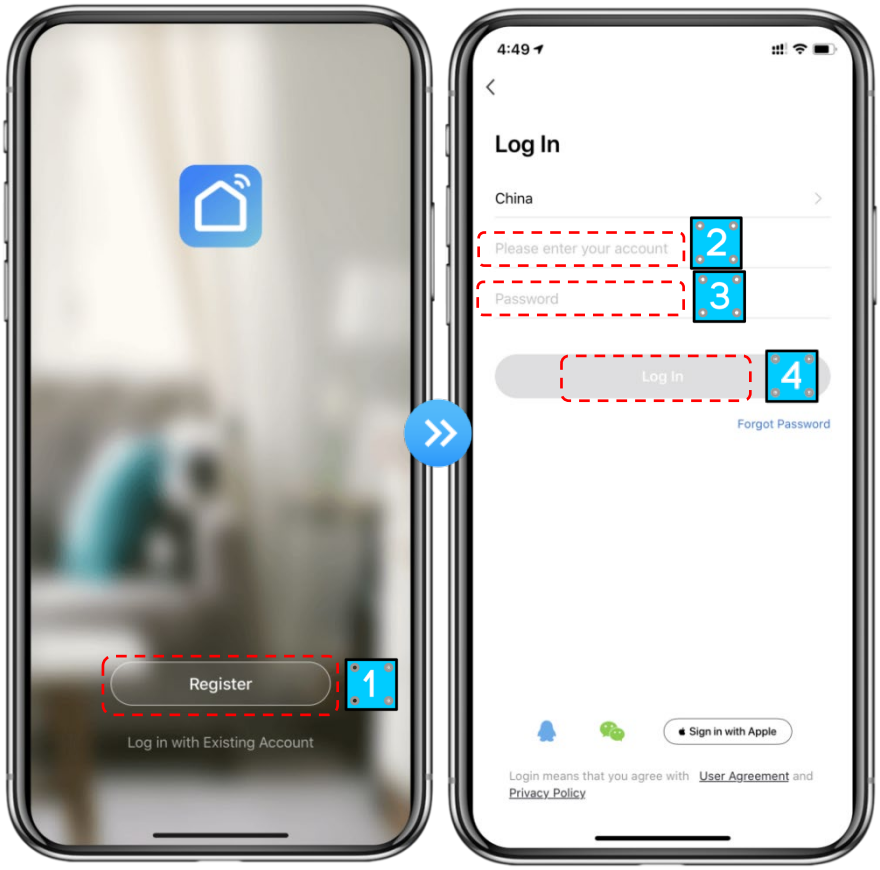

② Si vous oubliez votre mot de passe, vous pouvez choisir de vous connecter avec votre code de vérification et sélectionner « Forgot Password » : Entrez votre numéro de téléphone Obtenir le code de vérification .

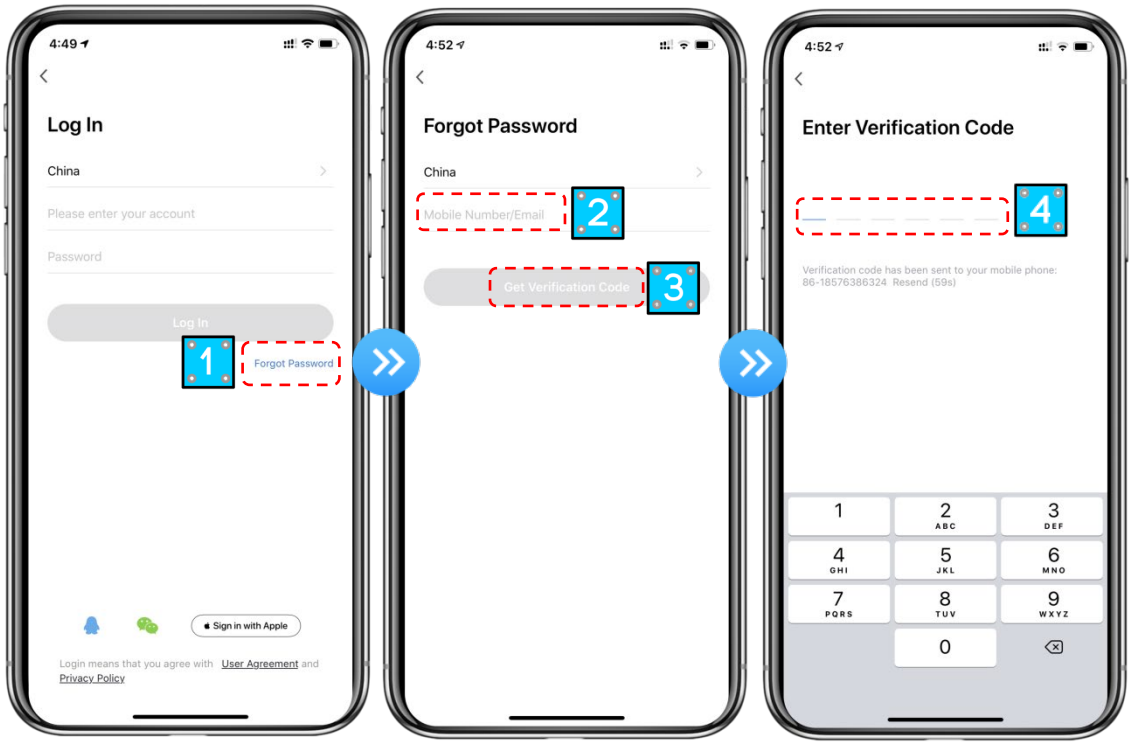


③ Après avoir créé une maison ou vous être connecté, entrez dans l'interface principale de l'application.

**Remarque :**

Cliquez sur l'appareil pour vérifier l'état et vous pouvez régler le mode de fonctionnement, ON/OFF, la minuterie.

Cliquez sur « + » pour ajouter des appareils.

## 5.2 .Étapes de configuration du module Wi-Fi :

**Méthode 1**

**Étape 1 :**

Lorsque l'appareil est sous tension, maintenez enfoncées les touches + en même temps pendant 5 secondes pour activer la connexion Wi-Fi. L'icône « » clignotera rapidement ;.

**Étape 2 :**

Activez la fonction Wi-Fi du téléphone et connectez-vous au point d'accès Wi-Fi. Le point d'accès Wi-Fi doit pouvoir se connecter normalement à Internet ;

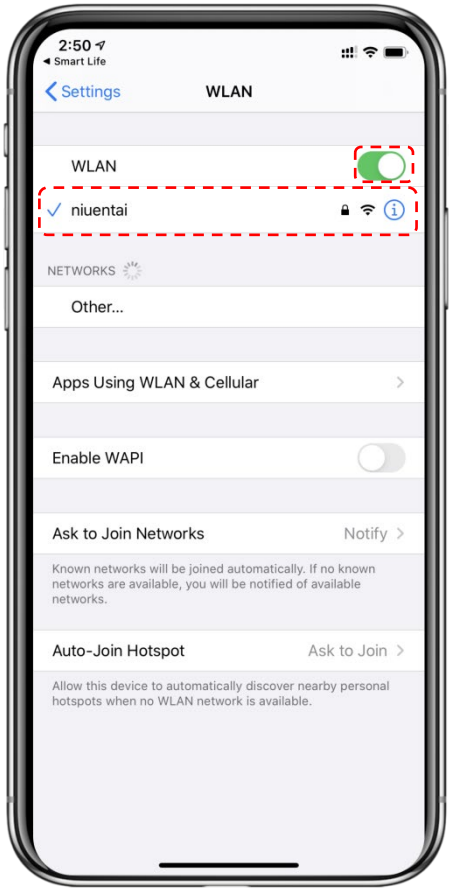


**Étape 3 :**

Ouvrez l'application « smart life », connectez-vous à l'interface principale, cliquez sur le coin supérieur droit « +» ou « Ajouter un équipement » de l'interface, entrez la sélection du type d'équipement, le « Gros appareil ménager », sélectionnez l'équipement « Pompe à chaleur intelligente » et ajoutez l'équipement dans l'interface.

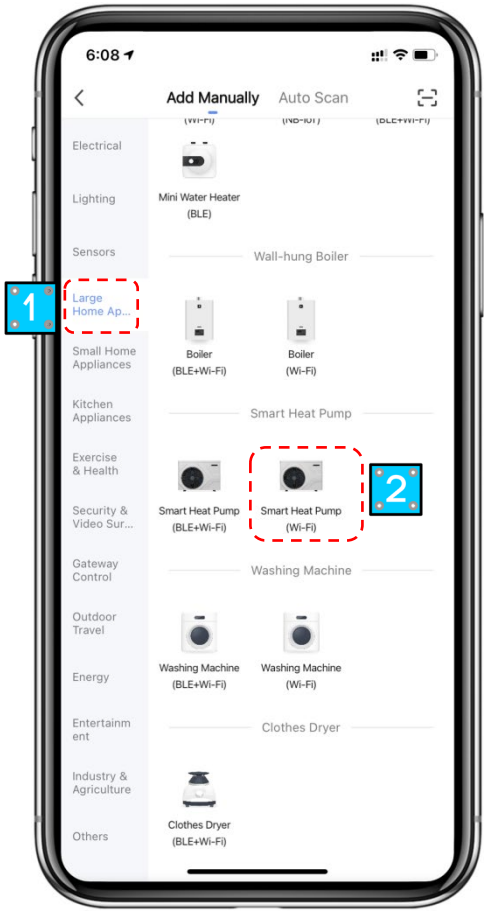


**Étape 4 :**

Après avoir sélectionné « Smart Heat Pump », entrez dans l'interface de « Ajouter un équipement », et confirmez que le contrôleur de fil a sélectionné l'EZ mode. Une fois que le voyant sous « » clignote rapidement, cliquez sur « Confirmer le voyant clignote rapidement ».

Entrez l' interface de connexion Wi-Fi, entrez le mot de passe Wi-Fi du téléphone mobile (il doit être le même que le Wi-Fi du téléphone mobile), cliquez sur « Suivant », puis entrez directement la statistique de connexionde l'appareil.

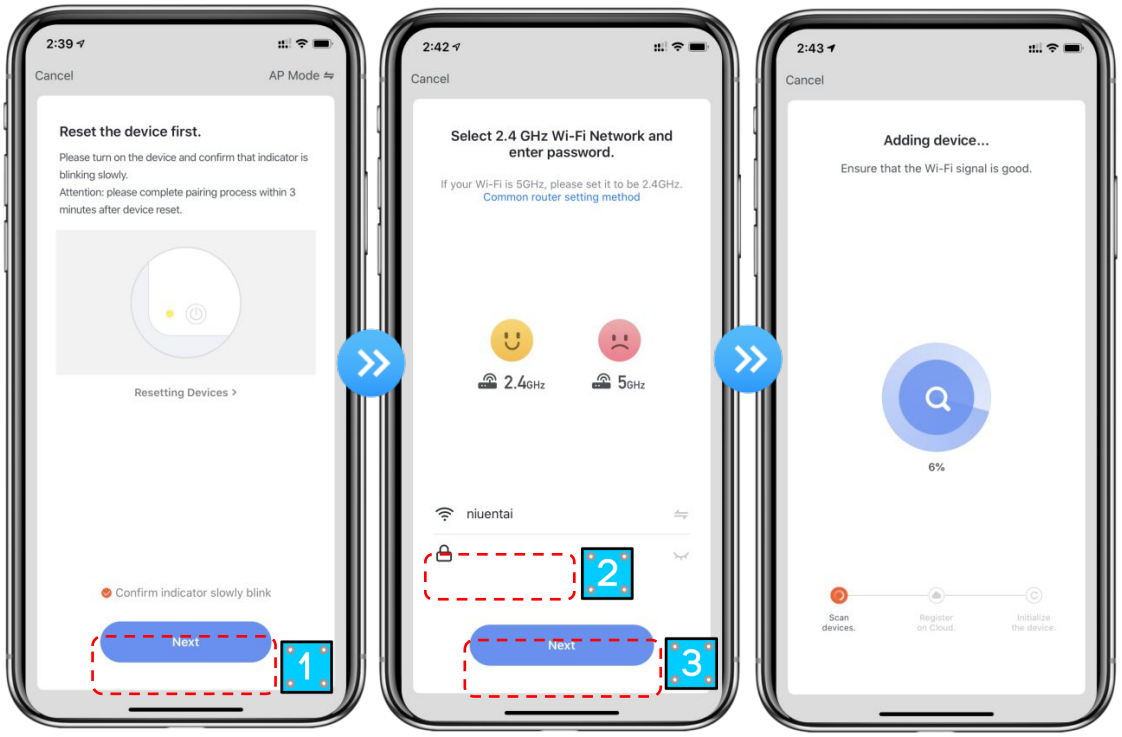


**Étape 5 :**

Lorsque « Scanner les appareils », « S'inscrire sur le cloud », « Initialiser l'appareil » sont tous terminés, la connexion réussit.

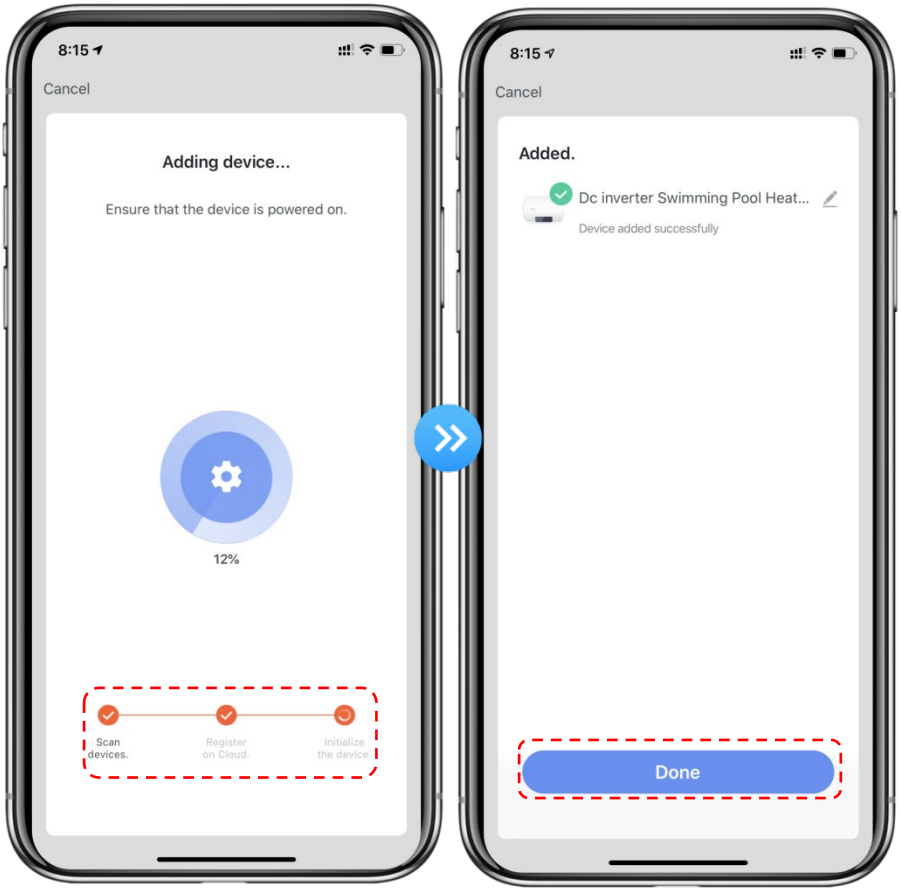

## 5.3 .Fonctionnement de la fonction logicielle

- Une fois l'appareil lié avec succès, entrez dans l'interface de fonctionnement de « Pompe à chaleur intelligente » (Nom de l'appareil, modifiable)
- Dans l'interface principale de « Smart Life », cliquez sur « Pompe à chaleur intelligente » pour accéder à l'interface de fonctionnement.

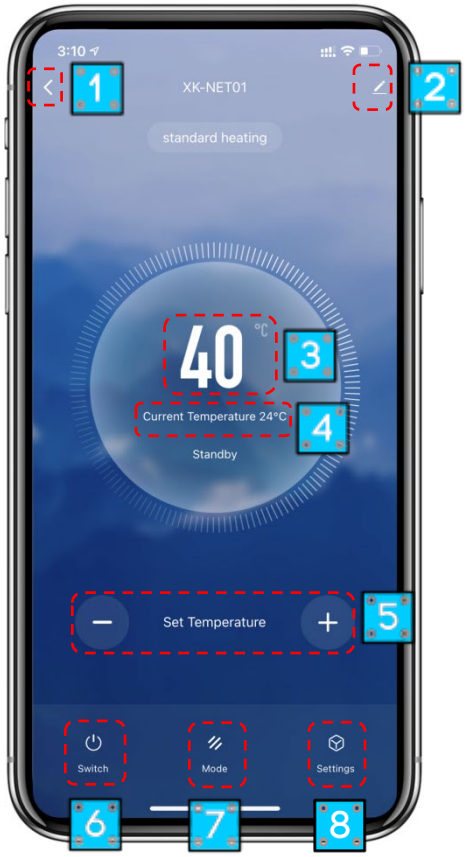


① Précédent

② Plus : vous pouvez modifier le nom de l'appareil, sélectionner l'emplacement d'installation de l'appareil, vérifier l'état de la mise en réseau, ajouter des utilisateurs partagés, créer un cluster d'appareils, afficher les informations sur l'appareil, etc.

③ Température cible.

④ Température actuelle

⑤ Ajustez la température de réglage.

⑥ ON/OFF

⑦ Réglage du mode (activé pour les modèles à plusieurs modes)

⑧ Réglage de l'heure

- **Modifier le nom de l'appareil**

Cliquez dans l'ordre suivant pour entrer les détails de l'appareil, puis cliquez sur « Nom de l'appareil » pour renommer l'appareil.

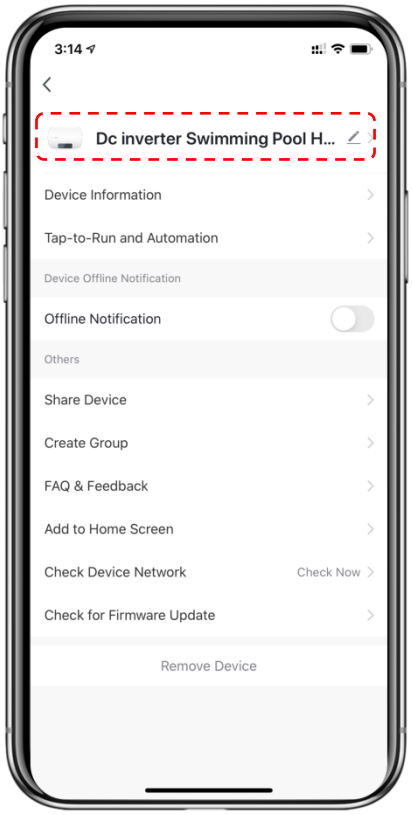


- **Partage d'appareils**

◆ Pour partager un appareil lié, l'utilisateur doit le faire dans l'ordre suivant.

◆ Une fois le partage réussi, la liste sera ajoutée pour montrer la personne partagée

◆ Si vous souhaitez supprimer le compte avec lequel vous avez partagé le partage, rayez le compte sélectionné sur la gauche et supprimez-le.

◆ L'interface utilisateur est la suivante.

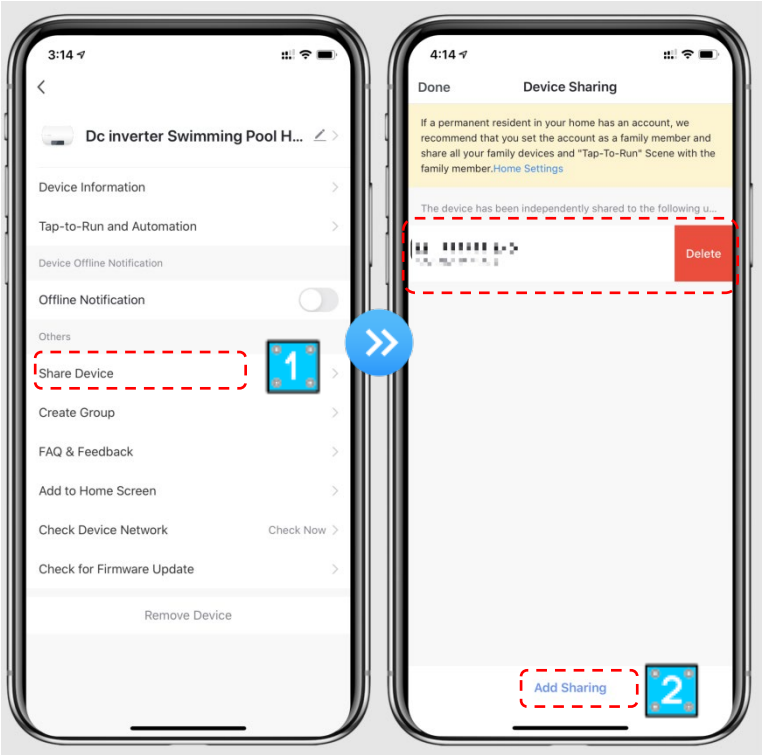

◆ Entrez le compte du partagé, cliquez sur « Terminé », et la liste de réussite du partage affiche le compte nouvellement ajouté du partagé.

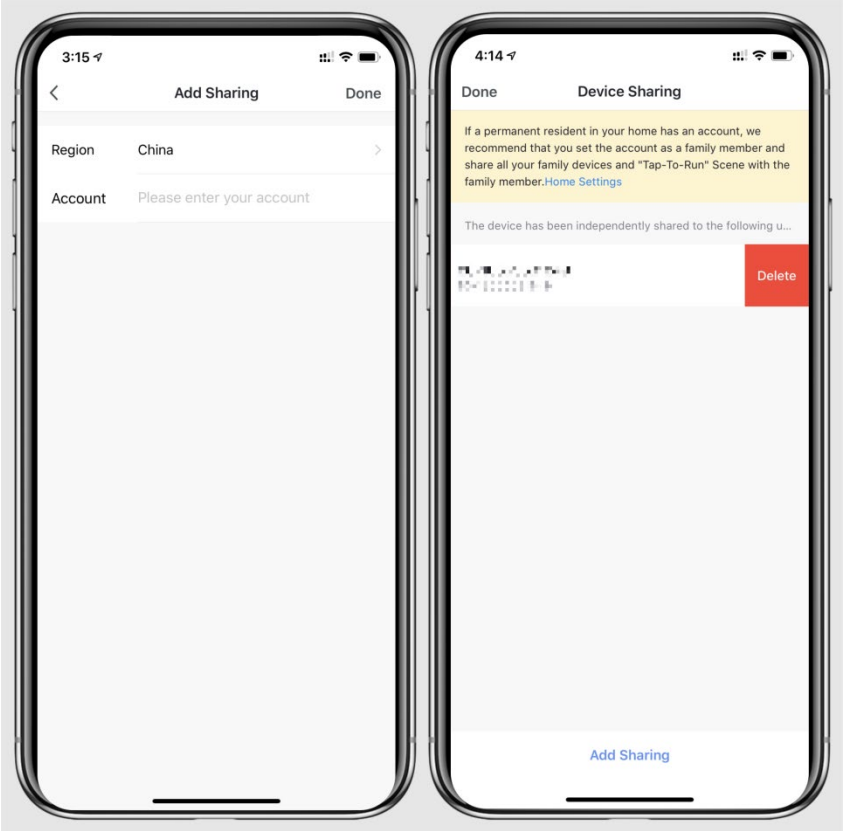


◆ L'interface de la personne à partager est la suivante. L'appareil partagé reçu s'affiche. Cliquez dessus pour faire fonctionner et contrôler l'appareil.

## 5.4 .Retrait de l'appareil

### 5.4.1 Contrôleur par fil

Appuyez longuement sur ⏻ + ▲ pendant 3 secondes pour entrer en mode EZ, il revient à l'état de connexion et clignote à nouveau rapidement.

Appuyez longuement sur ⏻ + ▼ pendant 3 secondes pour entrer en mode AP, il revient à l'état de connexion et clignote à nouveau lentement.

### 5.4.2 Par APP

Cliquez sur « » dans le coin supérieur droit de l'interface principale pour accéder à l'interface des détails de l'appareil, puis cliquez sur « Suppression de l'appareil » pour entrer EZ mode. Le réseau peut être reconfiguré en 3 minutes, il se fermera si aucune connexion n'est opérée dans les 3 min. Les opérations spécifiques sont présentées ci-dessous.

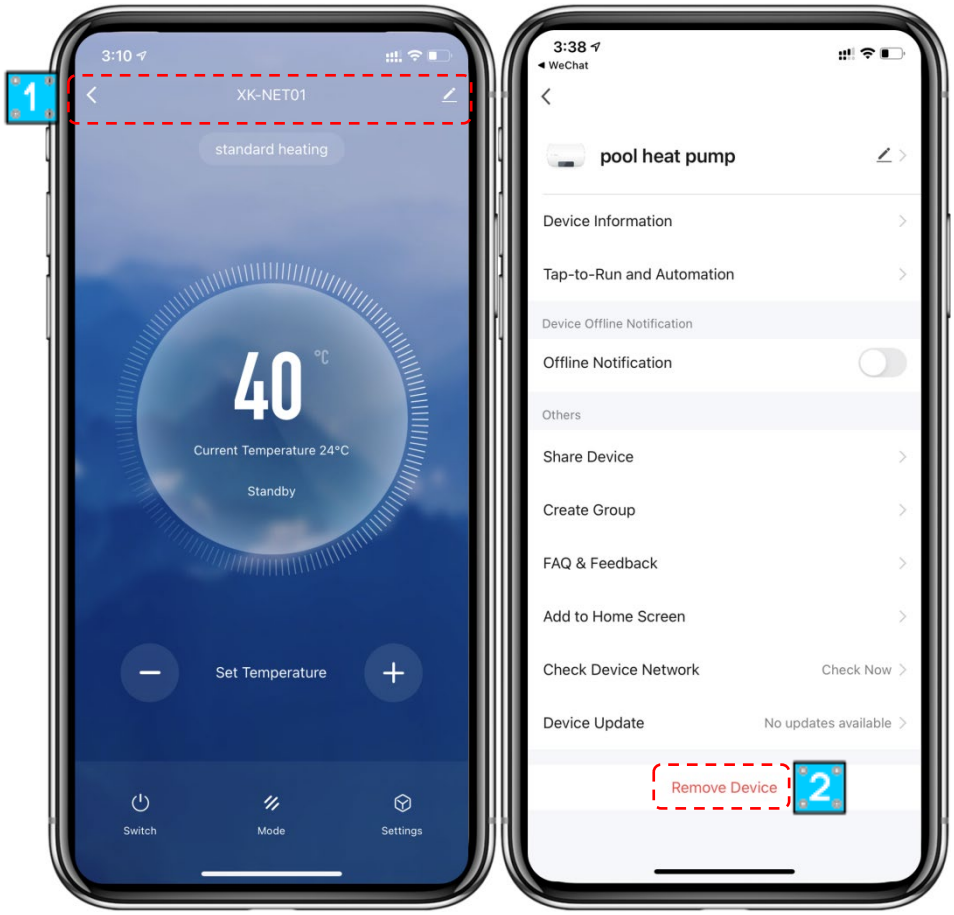


***Remarque : L'application Tuya mettra à jour les interfaces en fonction des commentaires de l'utilisateur. Les opérations et interfaces spécifiques se réfèrent à la version réelle.***

# 6. ENTRETIEN ET HIVERNAGE

## 6.1. Entretien

⚠ **AVERTISSEMENT :**Avant d'entreprendre des travaux d'entretien sur l'appareil, assurez-vous d'avoir débranché l'alimentation électrique.

- **Nettoyage**

a. Le boîtier de la pompe à chaleur doit être nettoyé avec adamp chiffon. L'utilisation de détergents ou d'autres produits ménagers pourrait endommager la surface du boîtier et affecter ses propriétés.

b. L'évaporateur à l'arrière de la pompe à chaleur doit être soigneusement nettoyé à l'aide d'un aspirateur et d'une brosse douce.

- **Entretien annuel**

Les opérations suivantes doivent être effectuées par une personne qualifiée au moins une fois par an.

a. Effectuez des contrôles de sécurité.

b. Vérifiez l'intégrité du câblage électrique.

c. Vérifiez les connexions de mise à la terre.

d. Surveillez l'état du manomètre et la présence de réfrigérant.

## 6.2. Hivernage

**Alimentation « CUT-OFF » de l'appareil de chauffage avant le nettoyage, l'examen et la réparation**

En hiver, lorsque vous ne vous baignez pas :

un. Coupez l'alimentation électrique pour éviter d'endommager la machine.

b. Vidangez l'eau de la machine.

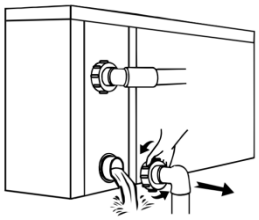

⚠ **!! Important:**

Dévissez la buse d'eau du tuyau d'arrivée pour laisser l'eau s'écouler. Lorsque l'eau de la machine gèle en hiver, l'échangeur de chaleur en titane peut être endommagé.

c. Couvrez le corps de la machine lorsqu'il n'est pas utilisé.

000-00000-000

# myPOOL Inverter Wärmepumpe MP

## SWIMMING POOL HEAT PUMP

## Installation & Instruction Manual [ENG]

2026.02 V2

**IMPORTANT NOTE:**

Thank you very much for purchasing our product. Before using your unit, please read this manual carefully and keep it for future reference.

# Sommaire


**1. FOREWORD ..... 47**

1.1. Read the Manual Before Operation ..... 47

1.2. The Symbol Description of the Device ..... 52

1.3. Statement ..... 52

1.4. Safety Factors ..... 52

1.5. WARNINGS RELATING TO DEVICES CONTAINING A COOLANT: ..... 54

2. **OVERVIEW OF THE UNIT** ..... 55

2.1. Accessories Supplied With the Unit ..... 55

2.2. Dimensions of the Unit ..... 55

2.3. Technical data : ..... 56

3. **INSTALLATION AND CONNECTION** ..... 57

3.1. Transportation ..... 57

3.2. Notice Before Installation ..... 57

3.3. Installation Instruction ..... 58

3.3.1 Pre-requirements ..... 58

3.3.2 Heat Pump Installation ..... 58

3.3.3 Location and Space ..... 59

3.3.4 Installation Layout ..... 60

3.3.5 Electrical Installation ..... 60

3.3.6 Electrical Connection ..... 61

3.4. Trial After Installation ..... 62

3.4.1 Inspection Before Trial Running ..... 62

3.4.2 Trial Running ..... 62

4. **REMOTE CONTROLLER OPERATION GUIDANCE** ..... 63

4.10. Control Panel Diagram ..... 63

4.11. Wired remote control button description ..... 63

4.12. LCD display of wired controller ..... 65

4.13. Forced defrost function ..... 66

4.14. Fault code display ..... 66

4.15. Clock Settings ..... 66

4.16. Setting the power on/off timing control ..... 67

4.17. WIFI function: ..... 67

4.18. Error & Protections ..... 68

5. **Wi-Fi SETTINGS** ..... 69

5.4 .Software Installation ..... 69

5.5 .Software Startup ..... 70

5.6 .Software Registration and Configuration ..... 70

5.3.1 Registration ..... 70

5.3.2 Account ID+ Password Login ..... 71

5.5 .Wi-Fi Module configuration steps: ..... 73

5.6 .Software Function Operation ..... 76

5.7 .Device Removal ..... 79

5.4.3 By wire controller ..... 79
5.4.4 By APP ..... 79
**6. MAINTENANCE AND WINTERZING** ..... 81
6.3. Maintenance ..... 81
6.4. Winterizing ..... 81

# 1. FOREWORD

## 1.1. Read the Manual Before Operation

**WARNING**

Do not use means to accelerate the defrosting process or to clean, other than those recommended by the manufacturer.The appliance shall be stored in a room without continuously operating ignition sources (for example: open flames, an operating gas appliance or an operating electric heater).

Do not pierce or burn.

Be aware that refrigerants may not contain an odour.

**Initial safety checks shall include:**

④ That capacitors are discharged: this shall be done in a safe manner to avoid possibility of sparking;

⑤ That no live electrical components and wiring are exposed while charging, recovering or purging the system;

⑥ That there is continuity of earth bonding.

**Checks to the area**

Prior to beginning work on systems containing flammable refrigerants, safety checks are necessary to ensure that the risk of ignition is minimized. For repair to the refrigerating system,the following precautions shall be completed prior to conducting work on the system.

**Work procedure**

Work shall be undertaken under a controlled procedure so as to minimize the risk of a flammable gas or vapour being present while the work is being performed.

**General work area**

All maintenance staff and others working in the local area shall be instructed on the nature of work being carried out. Work in confined spaces shall be avoided.

**Checking for presence of refrigerant**

The area shall be checked with an appropriate refrigerant detector prior to and during work, to ensure the technician is aware of potentially flammable atmospheres. Ensure that the leak detection equipment being used is suitable for use with flammable refrigerants, i.e. non-sparking, adequately sealed or intrinsically safe.

**Presence of fire extinguisher**

If any hot work is to be conducted on the refrigerating equipment or any associated parts, appropriate fire extinguishing equipment shall be available to hand. Have a dry powder or CO2 fire extinguisher adjacent to the charging area.

**No ignition sources**

No person carrying out work in relation to a refrigeration system which involves exposing any pipe work that contains or has contained flammable refrigerant shall use any sources of ignition in such a manner that it may lead to the risk of fire or explosion. All possible ignition sources, including cigarette smoking, should be kept sufficiently far away from the site of installation, repairing, removing and disposal, during which flammable refrigerant can possibly be released to the surrounding space. Prior to work taking place, the area around the equipment is to be surveyed to make sure that there are no flammable hazards or ignition risks. “No Smoking” signs shall be displayed.

**Ventilated area**

Ensure that the area is in the open or that it is adequately ventilated before breaking into the system or conducting any hot work. A degree of ventilation shall continue during the period that the work is carried out. The ventilation should safely disperse any released refrigerant and preferably expel it externally into the atmosphere.

**Checks to the refrigeration equipment**

Where electrical components are being changed, they shall be fit for the purpose and to the correct specification. At all times the manufacturer’s maintenance and service guidelines shall be followed. If in doubt consult the manufacturer’s technical department for assistance.

The following checks shall be applied to installations using flammable refrigerants:

⑥ The charge size is in accordance with the room size within which the refrigerant containing parts are installed;

⑦ The ventilation machinery and outlets are operating adequately and are not obstructed;

⑧ If an indirect refrigerating circuit is being used, the secondary circuit shall be checked for the presence of refrigerant;

⑨ Marking to the equipment continues to be visible and legible. Markings and signs that are illegible shall be corrected;

⑩ Refrigeration pipe or components are installed in a position where they are unlikely to be exposed to any substance which may corrode refrigerant containing components, unless the components are constructed of materials which are inherently resistant to being corroded or are suitably protected against being so corroded.

**Repairs to sealed components**

**DD.5.1** During repairs to sealed components, all electrical supplies shall be disconnected from the equipment being worked upon prior to any removal of sealed covers, etc. If it is absolutely necessary to have an electrical supply to equipment during servicing, then a permanently operating form of leak detection shall be located at the most critical point to warn of a potentially hazardous situation.

**DD.5.2** Particular attention shall be paid to the following to ensure that by working on electrical components, the casing is not altered in such a way that the level of protection is affected. This shall include damage to cables, excessive number of connections, terminals not made to original specification, damage to seals, incorrect fitting of glands, etc.

Ensure that the apparatus is mounted securely.
Ensure that seals or sealing materials have not degraded to the point that they no longer serve the purpose of preventing the ingress of flammable atmospheres. Replacement parts shall be in accordance with the manufacturer's specifications.

**Repair to intrinsically safe components**
Do not apply any permanent inductive or capacitance loads to the circuit without ensuring that this will not exceed the permissible voltage and current permitted for the equipment in use. Intrinsically safe components are the only types that can be worked on while live in the presence of a flammable atmosphere. The test apparatus shall be at the correct rating.
Replace components only with parts specified by the manufacturer. Other parts may result in the ignition of refrigerant in the atmosphere from a leak.
NOTE: The use of silicon sealant can inhibit the effectiveness of some types of leak detection equipment.
Intrinsically safe components do not have to be isolated prior to working on them.

**Cabling**
Check that cabling will not be subject to wear, corrosion, excessive pressure, vibration, sharp edges or any other adverse environmental effects. The check shall also take into account the effects of aging or continual vibration from sources such as compressors or fans.

**Detection of flammable refrigerants**
Under no circumstances shall potential sources of ignition be used in the searching for or detection of refrigerant leaks. A halide torch (or any other detector using a naked flame) shall not be used.

**Leak detection methods**
The following leak detection methods are deemed acceptable for systems containing flammable refrigerants.
Electronic leak detectors shall be used to detect flammable refrigerants, but the sensitivity may not be adequate, or may need re-calibration. (Detection equipment shall be calibrated in a refrigerant-free area.) Ensure that the detector is not a potential source of ignition and is suitable for the refrigerant used. Leak detection equipment shall be set at a percentage of the LFL of the refrigerant and shall be calibrated to the refrigerant employed and the appropriate percentage of gas (25 % maximum) is confirmed.
Leak detection fluids are suitable for use with most refrigerants but the use of detergents containing chlorine shall be avoided as the chlorine may react with the refrigerant and corrode the copper pipe-work.
If a leak is suspected, all naked flames shall be removed/extinguished.
If a leakage of refrigerant is found which requires brazing, all of the refrigerant shall be recovered from the system, or isolated (by means of shut off valves) in a part of the system remote from the leak. Oxygen free nitrogen (OFN) shall then be purged through the system both before and during the brazing process.

**Removal and evacuation**

When breaking into the refrigerant circuit to make repairs – or for any other purpose – conventional procedures shall be used. However, it is important that best practice is followed since flammability is a consideration. The following procedure shall be adhered to:

⑥ Remove refrigerant;

⑦ Purge the circuit with inert gas;

⑧ Evacuate;

⑨ Purge again with inert gas;

⑩ Open the circuit by cutting or brazing.

The refrigerant charge shall be recovered into the correct recovery cylinders. The system shall be “flushed” with OFN to render the unit safe. This process may need to be repeated several times. Compressed air or oxygen shall not be used for this task.

Flushing shall be achieved by breaking the vacuum in the system with OFN and continuing to fill until the working pressure is achieved, then venting to atmosphere, and finally pulling down to a vacuum. This process shall be repeated until no refrigerant is within the system. When the final OFN charge is used, the system shall be vented down to atmospheric pressure to enable work to take place. This operation is absolutely vital if brazing operations on the pipework are to take place.

Ensure that the outlet for the vacuum pump is not close to any ignition sources and there is ventilation available.

**Charging procedures**

In addition to conventional charging procedures, the following requirements shall be followed:

⑤ Ensure that contamination of different refrigerants does not occur when using charging equipment. Hoses or lines shall be as short as possible to minimize the amount of refrigerant contained in them. Cylinders shall be kept upright.

⑥ Ensure that the refrigeration system is earthed prior to charging the system with refrigerant.

⑦ Label the system when charging is complete (if not already).

⑧ Extreme care shall be taken not to overfill the refrigeration system. Prior to recharging the system it shall be pressure tested with OFN. The system shall be leak tested on completion of charging but prior to commissioning. A follow up leak test shall be carried out prior to leaving the site.

**Decommissioning**

Before carrying out this procedure, it is essential that the technician is completely familiar with the equipment and all its detail. It is recommended good practice that all refrigerants are recovered safely. Prior to the task being carried out, an oil and refrigerant sample shall be taken in case analysis is required prior to re-use of reclaimed refrigerant. It is essential that electrical power is available before the task is commenced.

12 Become familiar with the equipment and its operation.

13 Isolate system electrically.

14 Before attempting the procedure ensure that:

- Mechanical handling equipment is available, if required, for handling refrigerant cylinders;
- All personal protective equipment is available and being used correctly;

- The recovery process is supervised at all times by a competent person;
- Recovery equipment and cylinders conform to the appropriate standards.

15 Pump down refrigerant system, if possible.

16 If a vacuum is not possible, make a manifold so that refrigerant can be removed from various parts of the system.

17 Make sure that cylinder is situated on the scales before recovery takes place.

18 Start the recovery machine and operate in accordance with manufacturer's instructions.

19 Do not overfill cylinders. (No more than 80 % volume liquid charge).

20 Do not exceed the maximum working pressure of the cylinder, even temporarily.

21 When the cylinders have been filled correctly and the process completed, make sure that the cylinders and the equipment are removed from site promptly and all isolation valves on the equipment are closed off.

22 Recovered refrigerant shall not be charged into another refrigeration system unless it has been cleaned and checked.

**Labeling**

Equipment shall be labeled stating that it has been decommissioned and emptied of refrigerant. The label shall be dated and signed. Ensure that there are labels on the equipment stating the equipment contains flammable refrigerant.

**Recovery**

When removing refrigerant from a system, either for servicing or decommissioning, it is recommended good practice that all refrigerants are removed safely. When transferring refrigerant into cylinders, ensure that only appropriate refrigerant recovery cylinders are employed. Ensure that the correct number of cylinders for holding the total system charge are available. All cylinders to be used are designated for the recovered refrigerant and labeled for that refrigerant (i.e. special cylinders for the recovery of refrigerant). Cylinders shall be complete with pressure relief valve and associated shut-off valves in good working order. Empty recovery cylinders are evacuated and, if possible, cooled before recovery occurs.

The recovery equipment shall be in good working order with a set of instructions concerning the equipment that is at hand and shall be suitable for the recovery of flammable refrigerants.

In addition, a set of calibrated weighing scales shall be available and in good working order.

Hoses shall be complete with leak-free disconnect couplings and in good condition. Before using the recovery machine, check that it is in satisfactory working order, has been properly maintained and that any associated electrical components are sealed to prevent ignition in the event of a refrigerant release. Consult manufacturer if in doubt.

The recovered refrigerant shall be returned to the refrigerant supplier in the correct recovery cylinder, and the relevant Waste Transfer Note arranged. Do not mix refrigerants in recovery units and especially not in cylinders.

If compressors or compressor oils are to be removed, ensure that they have been evacuated to an acceptable level to make certain that flammable refrigerant does not remain within the lubricant. The evacuation process shall be carried out prior to returning the compressor to the suppliers. Only electric heating to the compressor body shall be employed to accelerate this process. When oil is drained from a system, it shall be carried out safely.

## 1.2. The Symbol Description of the Device

The precautions listed here are divided into the following types. They are quite important, so be sure to follow them carefully.Meanings of DANGER, WARNING, CAUTION and NOTE symbols.

| Symbols | Meaning | Description |
|---|---|---|
| | **WARNING** | The symbol shows that this appliance uses a flammable refrigerant.<br>If the refrigerant is leaked and exposed to an external ignition source, there is a risk of fire. |
| | **WARNING** | The symbol shows that this appliance uses a low burning velocity material.Please keep away from fire source. |
| | **CAUTION** | This symbol shows that the operation manual should be read carefully. |
| | **CAUTION** | This symbol shows that a service personnel should be handling this equipment with reference to the installation manual. |
| | **CAUTION** | This symbol shows that information is available such as the operating manual or installation manual. |

## 1.3. Statement

To keep users under safe working condition and property safety, please follow the instructions below：

⑥ Wrong operation may result in injury or damage;
⑦ Please install the unit in compliance with local laws, regulations and standards;
⑧ Confirm power voltage and frequency;
⑨ The unit is only used with grounding sockets;
⑩ Independent switch must be offered with the unit.

## 1.4. Safety Factors

The following safety factors need to be considered:

④ Please read the following warnings before installation;
⑤ Be sure to check the details that need attention, including safety factors;
⑥ After reading the installation instructions, be sure to save them for future reference.

**Warning**

Make sure that the unit is installed safely and reliably.

- If the unit is not secure or not installed, it may cause damage. The minimum support weight required for installation is 21g/㎟
- If the unit was installed in a closed area or limited space, please consider the size of room and ventilation to prevent suffocation caused by refrigerant leakage.

12 Use a specific wire and fasten it to terminal block so that the connection will prevent pressure from being applied to parts.

13 Wrong wiring will cause fire.

Please connect power wire accurately according to wiring diagram on the manual to avoid burnout of the unit or fire.

14 Be sure to use correct material during installing.

Wrong parts or wrong materials may result in fire, electric shock, or falling of the unit.

15 Install on the ground safely, please read installation instructions.

Improper installation may result in fire, electric shock, falling of the unit, or water leaking.

16 Use professional tools for doing electrical work.

If power supply capacity is insufficient or circuit is not completed, it may cause fire or electric shock.

17 The unit must have grounding device.

If power supply does not have grounding device, be sure not to connect the unit.

18 The unit should be only removed and repaired by professional technician.

Improper movement or maintenance of the unit may cause water leakage, electric shock, or fire. Please find a professional technician to do.

19 Don't unplug or plug power during operation.It may cause fire or electric shock.

20 Don't touch or operate the unit when your hands are wet. It may cause fire or electric shock.

21 Don't place heaters or other electrical appliances near the power wire.It may cause fire or electric shock.

22 The water must not be poured directly from the unit. Do not let water to permeate into the electrical components.

⚠ **Warning**

⑩ Do not install the unit in a location where there may be flammable gas.

11 If there is flammable gas around the unit, it will cause explosion.

According to the instruction to carry out drainage system and pipeline work. If drainage system or pipeline is defective, water leakage will occur. And it should be disposed immediately to prevent other household products from getting wet and damage.

12 Do not clean the unit while power is on. Turn off power before cleaning the unit. If not it may result in injury from a high-speed fan or electric shock.

13 Stop operating the unit once there is a problem or an fault code.

Please turn off power and stop running the unit. Otherwise it may cause electric shock or fire.

14 Be careful when the unit is not packed or not installed.

Pay attention to sharp edges and fins of heat exchanger.

15 After installation or repair, please confirm refrigerant is not leaking.

If refrigerant is not enough, the unit will not work properly.

16 The installation of external unit must be flat and firm.

Avoid abnormal vibration and noise.

17 Don’t put your fingers into fan and evaporator.

High speed running fan will result in serious injury.

18 This device is not designed for people who is physically or mentally weak (including children) and who does not have experience and knowledge of heating and cooling system. Unless it is used under direction and supervision of professional technician, or has received training on the using of this unit. Children must use it under supervision of an adult to ensure that they use the unit safely. If power wire is damaged, it must be replaced by a professional technician to avoid danger.

## 1.5. WARNINGS RELATING TO DEVICES CONTAINING A COOLANT:

The coolant R32 is a coolant of category A2L, which is considered as potentially flammable.

Do not release R32 fluid into the atmosphere. This fluid is a greenhouse effect fluorinated gas, covered by the Kyoto Protocol, with a global warming potential (GWP) = 675 for R32.

The device must be stored in a well-ventilated place and kept away from flames.

Install the unit outdoors. Do not install the unit indoors or in an outdoor area that is closed and poorly ventilated.

To comply with the relevant standards and regulations in terms of the environment and installation procedures, and in particular with decree Nº 2015-1790 and/ or European regulation EU 517/2014, a search for leaks of the cooling circuit must be conducted at least once a year. This operation should be carried out by a certified specialist of cooling devices.

Please keep and transmit these documents for reference throughout the lifespan of the device.

# 2. OVERVIEW OF THE UNIT

## 2.1. Accessories Supplied With the Unit

After unpacking, please check if you have all the following components.

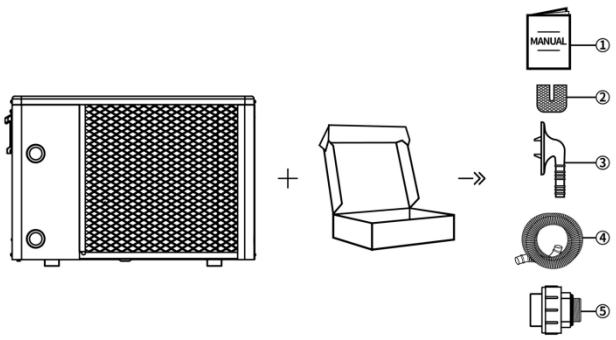


| NO. | Components | Quantity | NO. | Components | Quantity |
|---|---|---|---|---|---|
| ① | User Manual | 1 | ④ | Drain Pipe | 1 |
| ② | Rubber Blanket | 4 | ⑤ | Water Pipe Joint | 2 |
| ③ | Drain Connector | 1 | | | |

## 2.2. Dimensions of the Unit

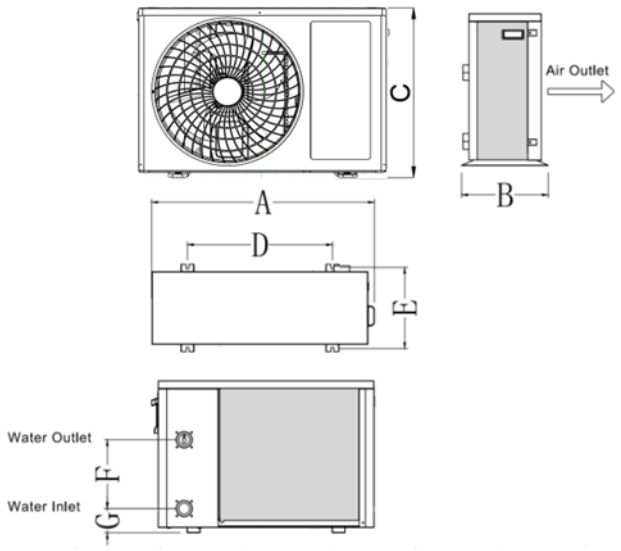


Dimension Unit：(mm)

| Model | A | B | C | D | E | F | G |
|---|---|---|---|---|---|---|---|
| SEM04-IVT-MP | 844 | 365 | 550 | 553 | 308 | 230 | 82 |
| SEM06-IVT-MP | | | | | | | |
| SEM08-IVT-MP | | | | | | | |

## 2.3. Technical data :

| Model name | myPOOL Inverter Wärmepumpe MP 25 | myPOOL Inverter Wärmepumpe MP 35 | myPOOL Inverter Wärmepumpe MP 45 |
|---|---|---|---|
| Model Code | SEM04IVT-MP | SEM06IVT-MP | SEM08IVT-MP |
| Air 26°C / Water 26°C / 80% HR | | | |
| Capacity in Boost Mode (kW) | 4,4 kW | 6,4 kW | 8,7 kW |
| COP Boost Mode | 5,3 | 6,3 | 6 |
| Capacity in SMART Mode (kW) | 4,4 ~ 2,3 kW | 6,4 ~ 3,1 kW | 8,7 ~ 4 kW |
| COP SMART Mode | 6,9 ~ 5,3 | 7,8 ~ 6,3 | 7,2 ~ 6 |
| Capacity in ECO Mode (kW) | 2,3 kW | 3,1 kW | 4,0 kW |
| COP ECO Mode (kW) | 6,9 | 7,8 | 7,2 |
| Air 15°C / Water 26°C / 70% HR | | | |
| Capacity in Boost Mode (kW) | 3,5 kW | 4,9 kW | 6,8 kW |
| COP Boost Mode | 4,1 | 4,1 | 4,3 |
| Capacity in SMART Mode (kW) | 3,5 ~ 1,8 kW | 4,9 ~ 2,4 kW | 6,8 ~ 3,1 kW |
| COP SMART Mode | 5 ~ 4,1 | 4,4 ~ 4,1 | 5,3 ~ 4,3 |
| Capacity in ECO Mode (kW) | 1,8 kW | 2,4 kW | 3,1 kW |
| COP ECO Mode (kW) | 5,0 | 4,4 | 5,3 |
| Air 7°C / Water 26°C / 90% HR | | | |
| Capacity in Boost Mode (kW) | 2,7 kW | 3,7 kW | 4,2 kW |
| COP Boost Mode | 3,5 | 3,5 | 3,4 |
| Maximum - Minimum Noise level (at 10m) | **24 ~ 27 dB(A)** | **24 ~ 27 dB(A)** | **27 ~ 30 dB(A)** |
| Outdoor operation range | 0°C -> 43°C | | |
| Installation | | | |
| Water connection | 1,5"/50 mm | | |
| Power supply | 220-240V ~ /50Hz | | |
| Head of line protection (For 20m) | C 10 A (3G 2,5 mm²) | C 10 A (3G 2,5 mm²) | C 10 A (3G 2,5 mm²) |
| Maximum power input | 0,9 kW | 1,1 kW | 1,5 kW |
| Minimum waterflow | 2,0 m³/h | 2,0 m³/h | 2,5 m³/h |
| Dimensions (L x l x h) | 844*365*550 mm | | |
| Net Weight (Gross Weight) | 28 kg (38 kg) | 29,5 kg (40 kg) | 31,5 kg (42 kg) |

# 3. INSTALLATION AND CONNECTION

**WARNING:** The heat pump must be installed by a professional team. The users are not qualified to install by themselves, otherwise the heat pump might be damaged and risky for users' safety.
This section is provided for information purposes only and must be checked and adapted if necessary, according to the actual installation conditions.

## 3.1. Transportation

1. When storing or moving the heat pump, the heat pump should be at the upright position.

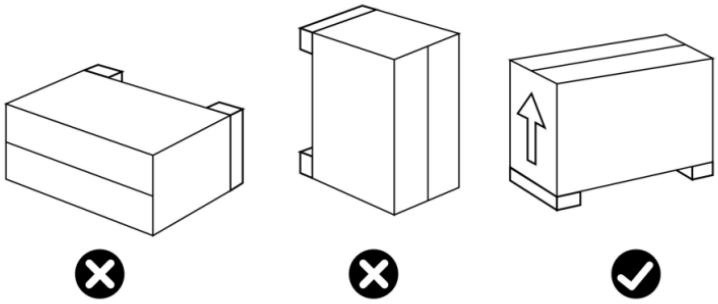

2.When moving the heat pump, do not lift the water union since the titanium heat exchanger inside the heat pump will be damaged.

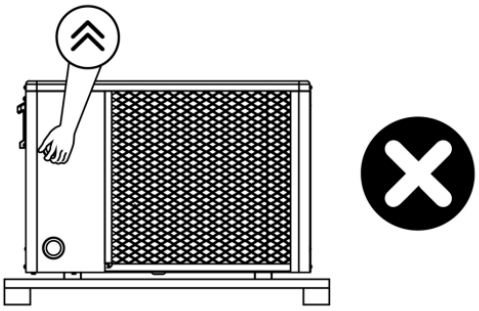

## 3.2. Notice Before Installation

1.The inlet and outlet water unions can't bear the weight of soft pipes. The heat pump must relate to hard pipes!

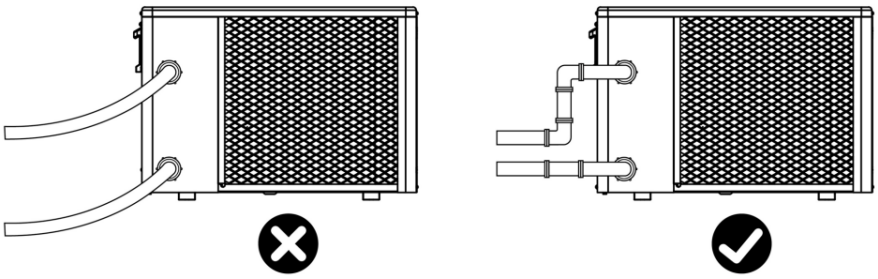

3. To guarantee the heating efficiency, the water pipe length should be ≤10m between the pool and the heat pump.

## 3.3. Installation Instruction

### 3.3.1 Pre-requirements

**Equipment necessary for the installation of your heat pump:**

⑥ Power supply cable suitable for the unit's power requirements.

⑦ A By-Pass kit and an assembly of PVC tubing suitable for your installation as well as stripper, PVC adhesive and sandpaper.

⑧ A set of wall plugs and expansion screws suitable to attach the unit to your support.

⑨ We recommend that you connect the unit to your installation by means of flexible PVC pipes in order to reduce the transmission of vibrations.

⑩ Suitable fastening studs may be used to raise the unit.

### 3.3.2 Heat Pump Installation

④ The frame must be fixed by bolts (M10) to concrete foundation or brackets. The concrete foundation must be solid; the bracket must be strong enough and anti-rust treated;

⑤ The heat pump needs a water pump (Supplied by the user). The recommended pump specification-flux: refer to Technical Parameter, Max. lift ≥10m;

⑥ When the heat pump is running, there will be condensation water discharged from the bottom, please pay attention to it. Please insert the drainage tube(accessory) into the hole and clip it well, then connect a pipe to drain off the condensation water.Install the heat pump, raising it at least 10 cm with solid water-resistant pads, then connect the drainage pipe to the opening located under the pump.

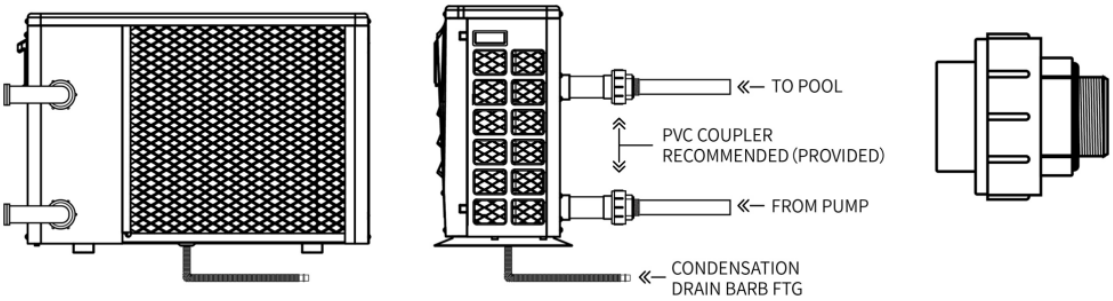


### 3.3.3 Location and Space

Please comply with the following rules concerning the choice of heat pump location.

⑩ The heat pump must be positioned at a minimum distance from the pool basin specified by the applicable regulations at the installation site. In France, this distance is 3.5 meters. However, if the power supply of the device is specifically protected by a residual differential device triggering at 30 mA, this distance can be reduced to 2.0 meters (volume 2, NF C15-100-7-702).It must be installed on the ground, fixed ideally on a level concrete floor. Ensure that the floor is sufficiently stable and can support the weight of the unit.

11 A water drainage device must be provided close to the unit in order to protect the area where it is installed.

12 If necessary, the unit may be raised by using suitable mounting pads designed to support its weight.

13 Check that the unit is properly ventilated, that the air outlet is not facing the windows of neighbouring buildings and that the exhaust air cannot return. In addition, provide sufficient space around the unit for servicing and maintenance operations.

14 The unit must not be installed in an area exposed to oil, flammable gases, corrosive products, sulphur compounds or close to high frequency equipment.

15 To prevent mud splashes, do not install the unit near a road or track.

16 To avoid causing nuisance to neighbors, make sure the unit is installed so that it is positioned towards the area that is least sensitive to noise.

17 Keep the unit as much as possible out of the reach of children.

18 Installation space:

Unit: mm

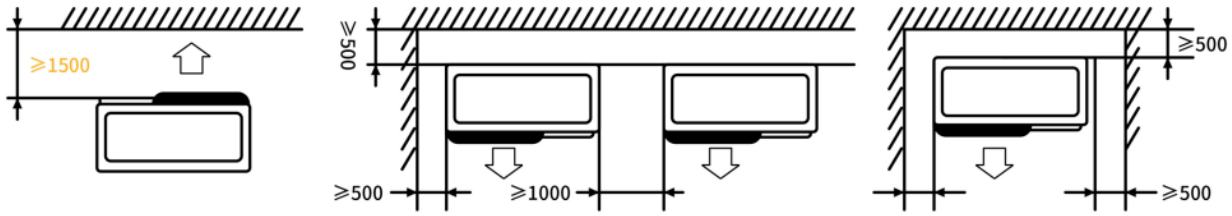


Do not put anything less than one meter in front of the heat pump.

Leave 500 mm of empty space on the sides and back of the heat pump and free ventilation above.

Do not leave any obstacles above or in front of the device!

### 3.3.4 Installation Layout

Notice:The filter must be cleaned regularly to ensure that water in the system is clean and avoid blocking of filter. It is necessary that drainage valve is fixed on the lower water pipe. If the unit is not running during winter months, please disconnect power supply and let out drain water from unit through drainage valve. If ambient temperature of running unit is below 0℃, please keep water pump running.

The installation diagram is shown in the following figure:

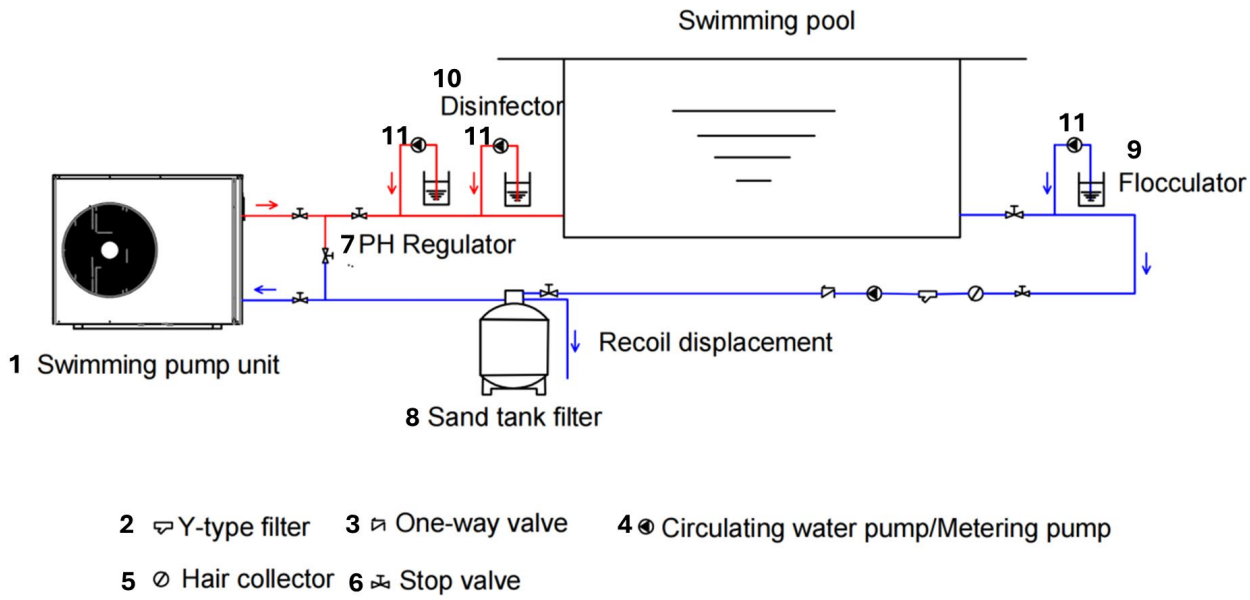


| No. | Item | Quantity | No. | Item | Quantity |
|---|---|---|---|---|---|
| 1 | Swimming Pump Unit | 1 | 7 | PH Regulator | 1 |
| 2 | Y-Type Filiter | 1 | 8 | Sand Tank Filiter | 1 |
| 3 | One-Way Valve | 1 | 9 | Flocculator | 1 |
| 4 | Circulating Water Pump | 1 | 10 | Disinfector | 1 |
| 5 | Hair Collector | 1 | 11 | Metering pump | 3 |
| 6 | Stop Valve | 7 | | | |

### 3.3.5 Electrical Installation

To function safely and maintain the integrity of your electrical system, the unit must be connected to a general electricity supply in accordance with the following regulations:

⑥ Upstream, the general electricity supply must be protected by a 30mA differential switch.

⑦ The heat pump must be connected to a suitable C-curve circuit breaker in accordance with current standards and regulations in the country where the system is installed.

⑧ The electricity supply cable must be adapted to match the unit’s rated power and the length of wiring required by the installation. The cable must be suitable for outdoor use.

⑨ For a three-phase system, it is essential to connect the phases in the correct sequence. If the phases are inverted, the heat pump’s compressor will not work.

⑩ In places open to the public, it is mandatory to install an emergency stop button close to the heat pump.

| Model | Power Supply Wires specifications for 20 m maximum | | |
|---|---|---|---|
| | Electricity Supply | Cable Diameter | Size of circuit breaker |
| SEM04-IVT-MP | 220-240V~/ 50Hz | 3G 2.5mm² | 10 A |
| SEM06-IVT-MP | | 3G 2.5mm² | |
| SEM08-IVT-MP | | 3G 2.5mm² | |

### 3.3.6 Electrical Connection

⚠ **WARNING:**Power supply of heat pump must be disconnected before any operation.

Please comply with the following instruction to connect heat pump.

Step 1: Detach electrical side panel by a screwdriver to access electrical terminal block.

Step 2: Insert cable into heat pump unit port.

Step 3: Connect power supply cable to terminal block according to the diagram below.

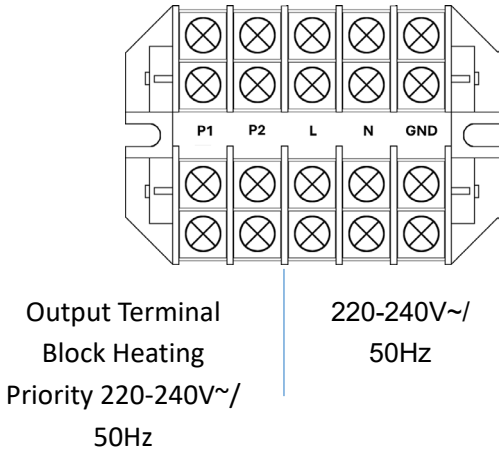


**L** : Line

**N** : Neutral

**GND** : Ground

**P1-P2** : Output Terminal Block Heating Priority 220-240V~/ 50Hz

**Priority heating wiring** :

It is possible to connect the filter pump to the heat pump in order to force the filtration to work if the water is not at the desired temperature.

You must first obtain a "dry contact" (normally open relay or contactor) with a 230V AC coil.

**Electrical connections:**

- Connect the coil of this relay (A1 and A2) to the P1 and P2 terminals of the heat pump.
- Connect the inlet and outlet of the dry contact (normally open) in parallel with the dry contact of the pool filtration clock.

**Wiring diagram:**

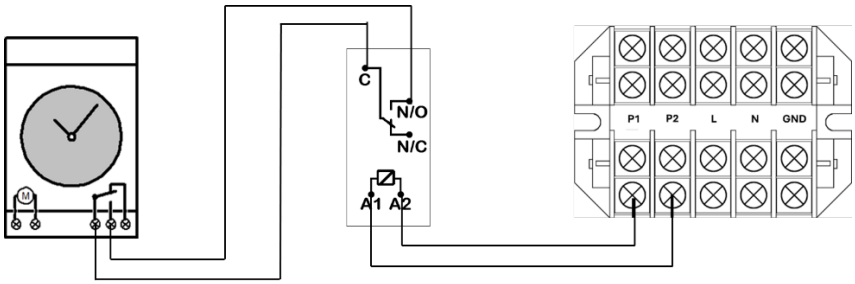


## 3.4. Trial After Installation

**WARNING:** Please check all the wiring carefully before turning on the heat pump.

### 3.4.1 Inspection Before Trial Running

Before running test, confirm the items below and write √ in block.

| | |
|---|---|
| ☐ | Correct unit installation |
| ☐ | Power supply voltage is the same as unit rated voltage |
| ☐ | Correct piping and wiring |
| ☐ | Air inlet & outlet port of unit is unblocked |
| ☐ | Drainage and venting is unblocked and no water leaking |
| ☐ | Leakage protector is working |
| ☐ | Piping insulation is working |
| ☐ | Ground wire is connected correctly |

### 3.4.2 Trial Running

Step 1:Running test can begin after completing all installation;

Step 2:All wiring and piping should be connected well and carefully checked, then fill water tank with water before power is switched on;

Step 3:Emptying all air within pipes and water tank, press “on-off” button on control panel to run the unit at setting temperature;

Step 4:Items need to be checked during running test:

⑦ During the first running, unit current is normal or not;

⑧ Each function button on control panel is normal or not;

⑨ Display screen is normal or not;

⑩ Are there any leakage in the whole heating circulation system;

11 Condensate drain is normal or not;
12 Are there any abnormal sound or vibration during running?

# 4. REMOTE CONTROLLER OPERATION GUIDANCE

## 4.10. Control Panel Diagram

## 4.11. Wired remote control button description

| Name/Icon | Functional Description |
|---|---|
| Power button | 1. Press and hold for 1 second to turn on/off;<br>2. In the query state, click this button to return to the main interface.<br>3. In the setting state, press this button to return to the main interface.<br>4. After 60 seconds of no operation on the controller, it will automatically return to the main interface, turn off the screen and lock the screen;<br>5. In the locked state on the main interface, press and hold for 3 seconds to unlock it; |
| Timer key | 4、On the main interface, tap to enter the clock settings, and tap to switch the time "hour" and "minute";<br>5、On the main interface, press and hold for 3 seconds to start (and enter the timer setting)/stop the timer mode;<br>6、In the timing state, tap to switch the time between "hours" and "minutes";<br>4. In the timing state, long press for 3 seconds to cancel the timing function of the current period;<br>5. In the clock setting state, press and hold for 3 seconds to |

| | |
|---|---|
| | enable/disable the week function; |
| Mode key | 1. On the main interface, press and hold for 5 seconds to enter the user L parameter interface;<br>2. When the machine is turned on, it can be switched between cooling and heating ( strong or silent ) modes according to different models;<br>3. You can enter/save parameters in parameter query state; |
| Up key | 1. In the main interface and when the device is turned on, click to set the temperature;<br>2. Press and hold for 3 seconds on the main interface to enter the query state;<br>3. In the query state, click the switch state to query the serial number;<br>4. Under the parameter setting state, click the mode key to modify the parameters<br>5. Modify timing and clock values; |
| Down key | 1. In the main interface and when the device is turned on, click to set the temperature;<br>2. Press and hold for 3 seconds on the main interface to enter the query and maintenance state.<br>3. In the query state, click the switch state to query the serial number.<br>4. In the parameter setting state, click the mode key to modify the parameters.<br>5. Modify timing and clock values; |
| Switch + Up button | Press and hold for 5 seconds to activate Wi-Fi connection |
| Mode+Down | On the main screen, press and hold for 5 seconds to force the defrost function on or off. |
| Switch+Up Button+Down Button | In shutdown state, forced start/stop of water pump operation function |
| Timer +Up key+Down key | Press and hold for 3 seconds to switch between Celsius and Fahrenheit |

## 4.12. LCD display of wired controller

| symbol | state | Function or meaning | Remark |
|---|---|---|---|
| | Extinguished | Currently in shutdown or non-heating mode | Display on/off status |
| | Constantly on | Currently in on-heating mode | Display on/off status |
| | Extinguished | Currently in shutdown or non-cooling mode | Display on/off status |
| | Constantly on | Currently in power-on cooling mode | Display on/off status |
| | Extinguished | Currently in shutdown or non-automatic mode | Display on/off status |
| | Constantly on | Currently in automatic startup mode | Display on/off status |
| | Constantly on | Silent Mode | Boot display |
| | Constantly on | Powerful Mode | Boot display |
| | Flash | WIFI network configuration status | |
| | Constantly on | WIFI connection successful | |
| IN | Constantly on | Represents water inflow | |
| SET | Constantly on | Representative Settings | |
| °C | Constantly on | Display temperature in Celsius | |
| | Flash | Circulating water pump: antifreeze operation | |
| | Constantly on | Circulating water pump: normal operation | |
| | Flash | Currently in shutdown and refrigerant recovery state | |
| | Constantly on | Currently in the power on and defrosting state | |
| | Constantly on | Entering maintenance state | |
| | Constantly on | An alarm is currently occurring | |
| | Constantly on | The current key is locked | |

| | | | |
|---|---|---|---|
| | Constantly on | Compressor operation | |
| | Constantly on | Fan operation | |
| 88:88 | show | Display real time | |
| | Constantly on | Enable scheduled working mode | |
| ON | show | Currently in the startup timer working period | |
| ON | Flash | Current set working period start time | |
| OFF | show | Currently in the startup timer non-working period | |
| OFF | Flash | The current working period end time | |
| 123 | Steady on/off | Timed working period 1, 2, 3, always on when set or when the clock enters this period, off in other cases | |

## 4.13. Forced defrost function

When the machine is powered on and in non-refrigeration mode, press and hold “ M ” + “ ∨ ” for 5 seconds to enter forced defrost mode.

LCD display: defrost icon “ ” lights up

## 4.14. Fault code display

When the unit has a fault, the fault display will be in the timing area, and the fault code will be displayed cyclically. At the same time, " " will flash. When the fault is eliminated, the display will return to normal. For a description of the fault codes, please see the attached table.

## 4.15. Clock Settings

Enter the clock setting: When the wired controller is turned on, press the " " key, and the clock area will flash, indicating that the clock setting state has been entered;

Clock setting operation: Enter the clock setting state, press the " " key to switch to set the hour and minute settings. At this time, the set value flashes. Press the " " or " " key to modify the corresponding value. After setting the minute value, press the " " key or " " key again or no key

operation for 5 seconds to automatically save the current setting and exit.

In the clock setting state, long press the " " button for 3 seconds to turn on/off the weekly function; when weekly timing is enabled, enter the weekly setting first when entering the clock setting, and then press the " " button to enter the hour setting. When the weekly function is disabled, skip the weekly setting directly.

## 4.16. Setting the power on/off timing control

Enter the timer setting: On the main interface, press and hold the " " button for 3 seconds to enable or cancel the timer.

Short press the " " key, the " 1 " and " ON " icons are displayed in the lower left corner of the screen, and the hour display area flashes, indicating that the screen has entered the "first group of timed start" setting state. The digital number at the hour is flashing. Press the " " or " " key to modify the time, then press the " " key to confirm the modification and go to the minute setting. The digital number at the minute is flashing. Press the " " or " " key to modify the time, then press the " " key to confirm the modification; at the same time, the screen enters the " 1 " and " OFF " icons. The setting state is displayed, the digital number at the hour is flashing. Press the " " or " " key to modify the time, then press the " " key to confirm the modification and go to the minute setting. The digital number at the minute is flashing. Press the " " or " " key to modify the time, then press the " " key to confirm the modification and start "Time period 1 timing" and enter time period 2 setting . The setting operations for time periods 2 and 3 are the same as above.

Exit the timing setting: In the timing setting state, press the "On/Off" key or no key operation for 60 seconds to abandon the current timing and exit the timing setting state.

Timing display: After setting the timing, the clock will update the current status immediately. The power will be turned on during the power-on time period and turned off outside the time period. It will be executed once after the time is up. When it is in the shutdown period, the " " and "OFF" icons are displayed. When it is in the power-on period, the " " and the current working period "1/2/3" and "ON" icons are displayed.

## 4.17. WIFI function:

Long press ⏻+^ 5 seconds to enter manual intelligent network connection;

Please refer to the WiFi function manual for app download and usage;

## 4.18. Error & Protections

| | |
|---|---|
| E03 | Water flow switch failure |
| E05 | High voltage switch protection |
| E06 | Low voltage switch protection |
| E09 | Communication failure between the wired controller and the mainboard |
| E12 | Exhaust temperature is too high fault |
| E15 | Water inlet sensor failure |
| E16 | External coil sensor failure |
| E18 | Exhaust gas sensor failure |
| E21 | Environmental sensor failure |
| E2 7 | Water outlet sensor failure |
| E29 | Return air sensor failure |
| E38 | DC fan failure |
| E42 | Internal coil sensor failure |
| E88 | Frequency conversion module protection |
| E96 | Communication abnormality between the press drive and the main control board |
| E98 | Communication abnormality between fan driver and main control board |

# 5. Wi-Fi SETTINGS

## 5.4 .Software Installation

③ Method 1: Search ”Smart life” in your APP store ,install “ ”.Click “GET” to install.

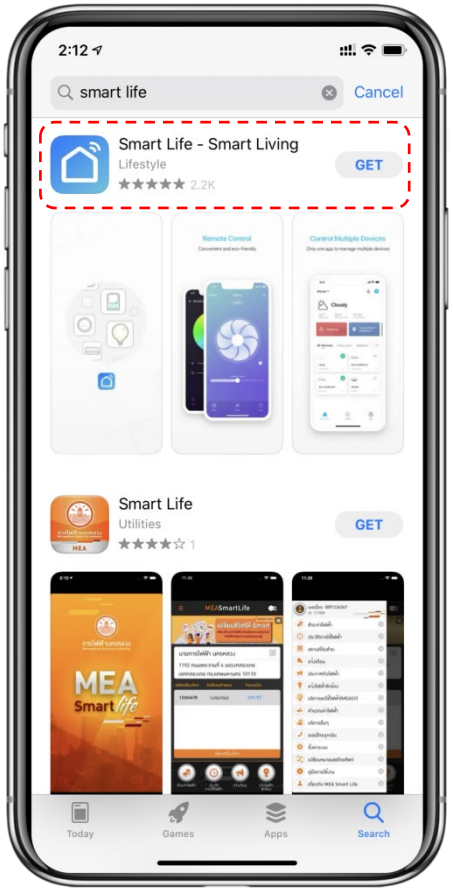


④ Method 2: Scan the QR code below.

Available on the App Store

GET IT ON Google Play

For IOS and Android Users

## 5.5 .Software Startup

After installation,click “ ” on your desktop to start up Smart Life.

## 5.6 .Software Registration and Configuration

### 5.3.1 Registration

④ Users don’t have account can click “Register” to create an account: Register → Enter your phone number → Get Verification Code → Enter Verification Code → Set Code;

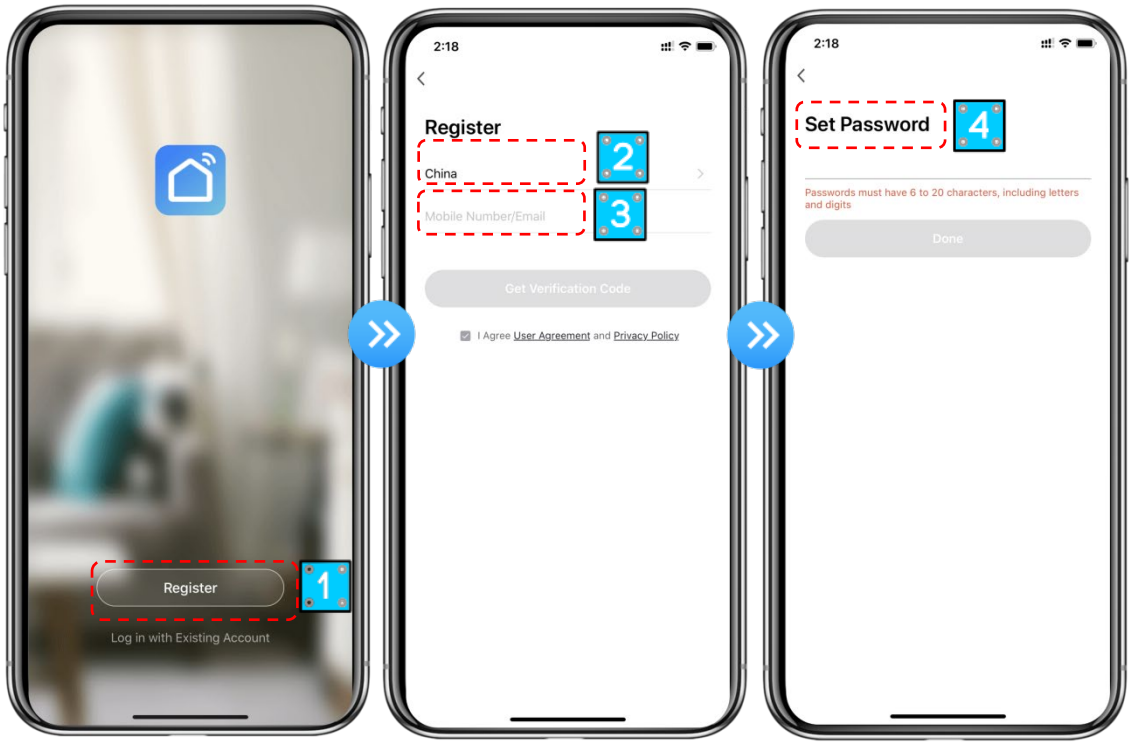


⑤ After registration, you need to Create a Home:Create a Home → Set Home Name → Set Home Location → Add Rooms.

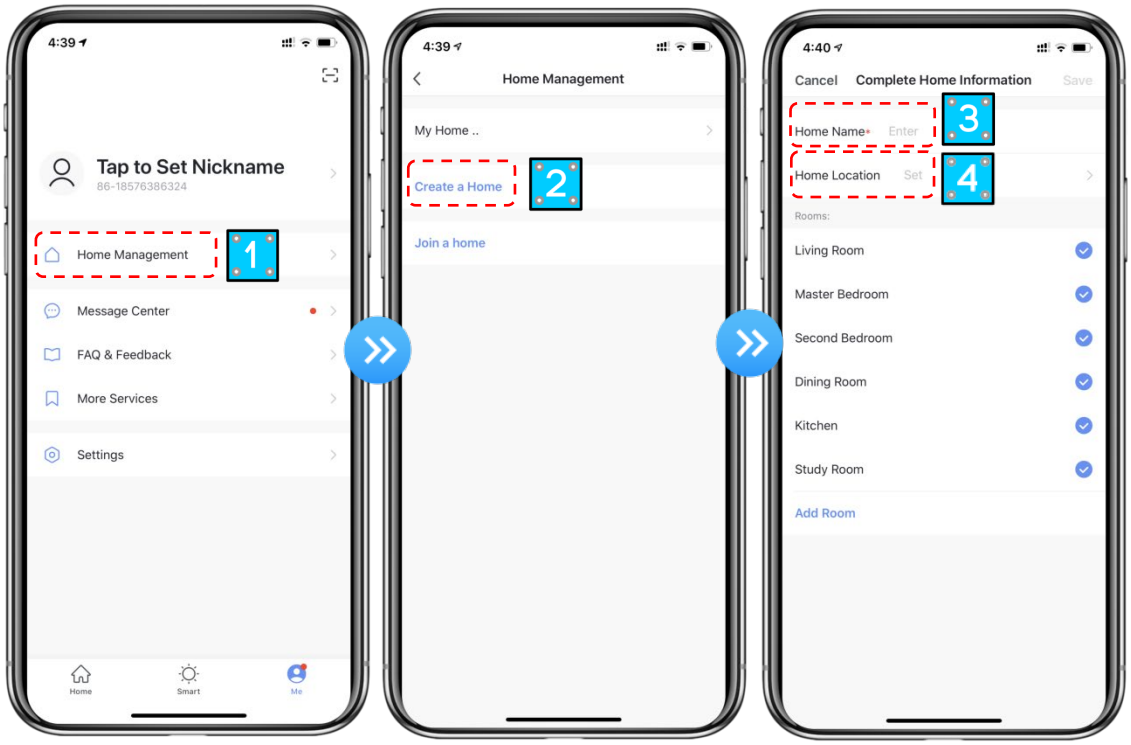


## 5.3.2 Account ID+ Password Login

③ Existing accounts can be logged in directly, in the following order.

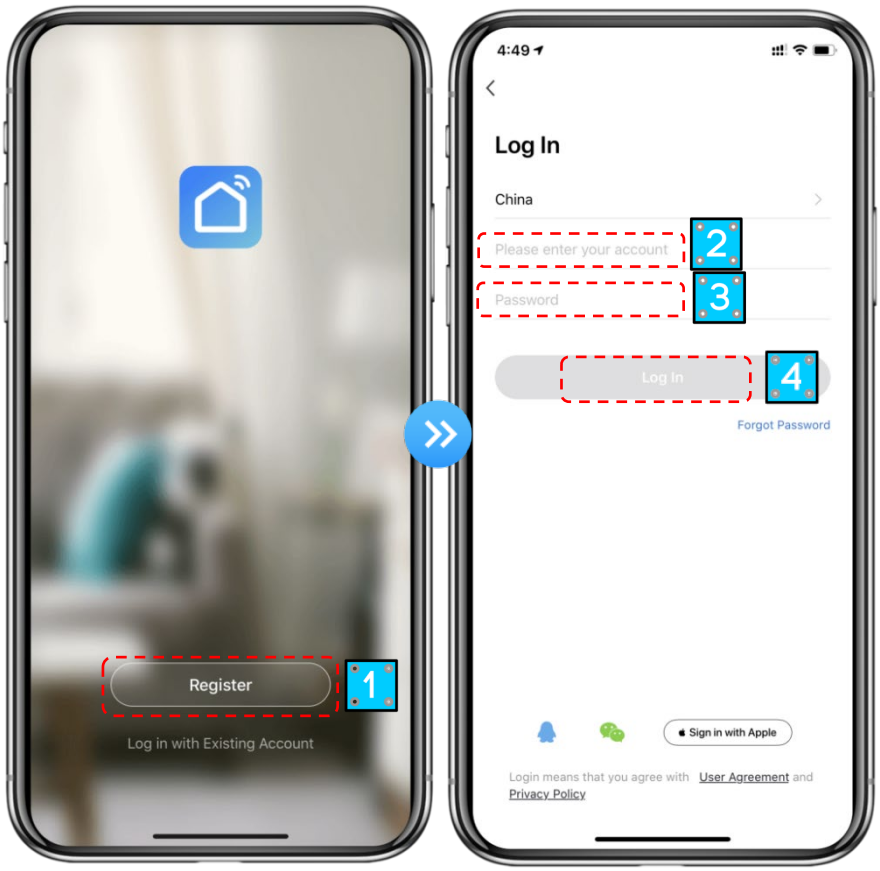

④ If you forget your password you can choose to login with your verification code and select "Forgot Password": Enter your phone number ➔ Get verification code .

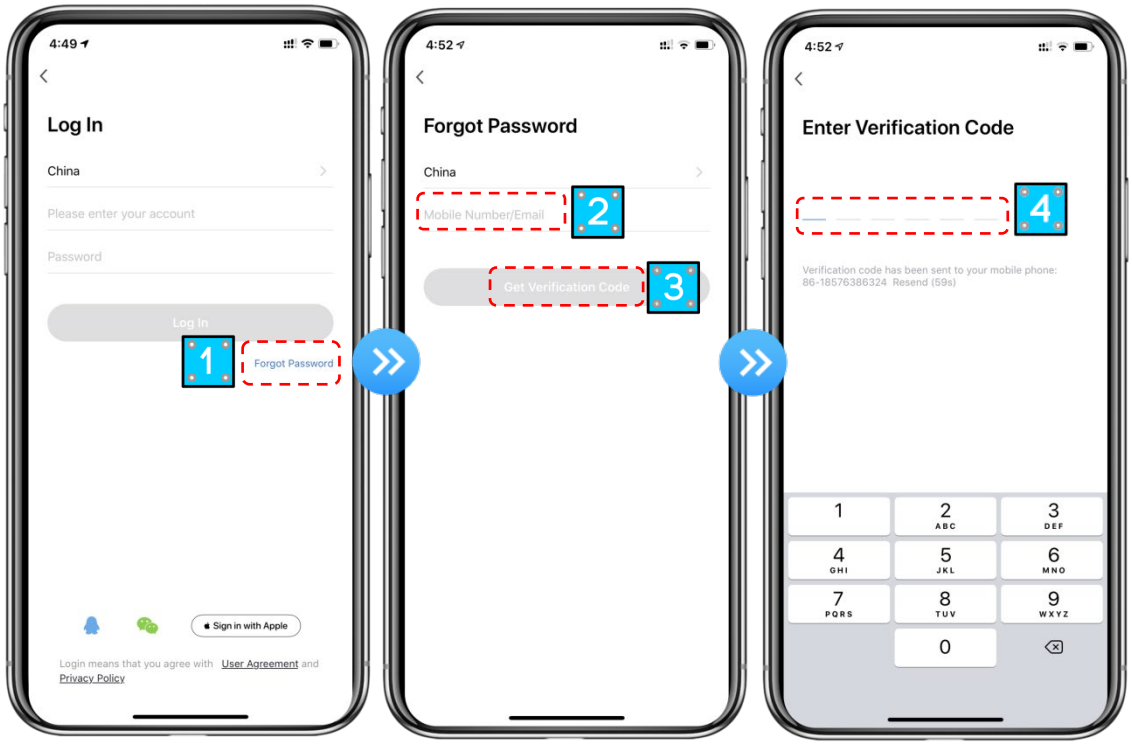


⑥ After creating a home or logged in,enter the main interface of APP.

**Note:**

Click the device to check the status, and you can set the operating mode, ON/OFF, timer.

Click “＋” to add devices.

## 5.5 .Wi-Fi Module configuration steps:

**Method 1**

**Step 1:**

When power is on, press and hold the ⏻ + ▲ keys at the same time for 5 seconds to ctivate the Wi-fi connection. The "" icon will flash rapidly;.

**Step 2:**

Turn on the phone's Wi-Fi function and connect to the Wi-Fi hot-spot. The Wi-Fi hot-spot must be able to connect to the Internet normally;

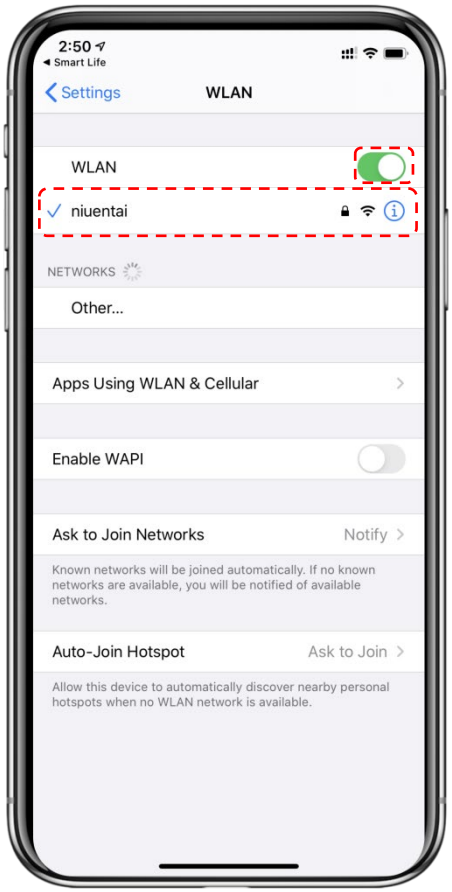


**Step 3:**

Open the "smart life" APP, log in into the main interface, click on the top right corner "+" or "add equipment" of the interface, enter the equipment type selection, the "Large Home Appliances" , select "Smart Heat Pump" equipment and add equipment into the interface.

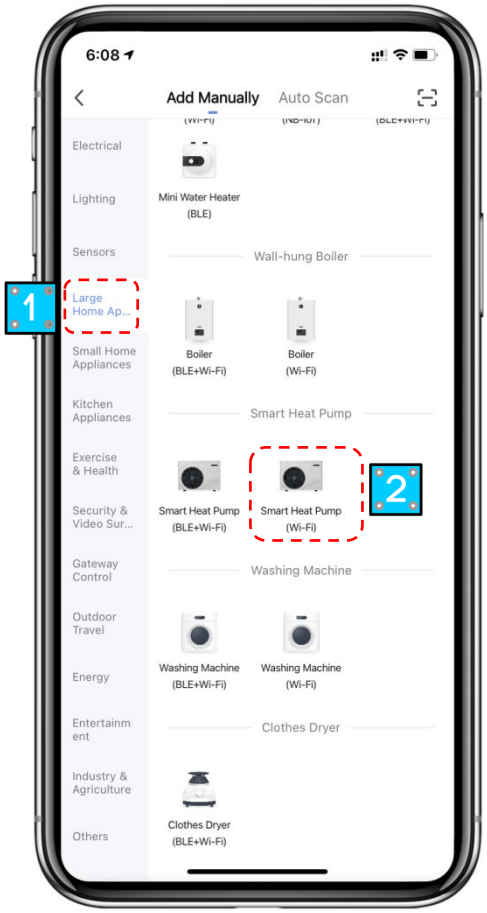


**Step 4:**

After selecting "Smart Heat Pump", enter the interface of "Add Equipment", and confirm that the wire controller has selected the EZ mode. After the indicator light under " " flashes rapidly, click" Confirm indicator rapidly blink ".

Enter the Wi-Fi connection interface, enter the Wi-Fi password of the mobile phone (it must be the same as the Wi-Fi of the mobile phone), click "Next", and then directly enter the connected status of the device.

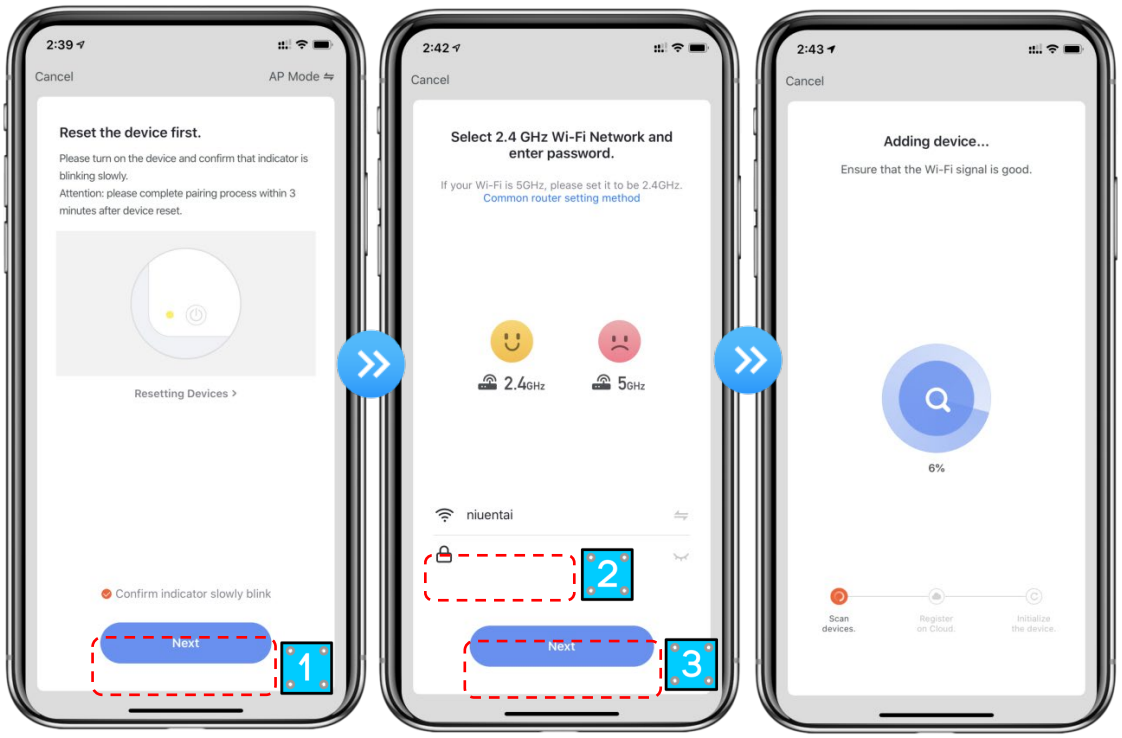


**Step 5:**

When “Scan devices”, “Register on Cloud”, “Initialize the device” are all completed, connect succeeds.

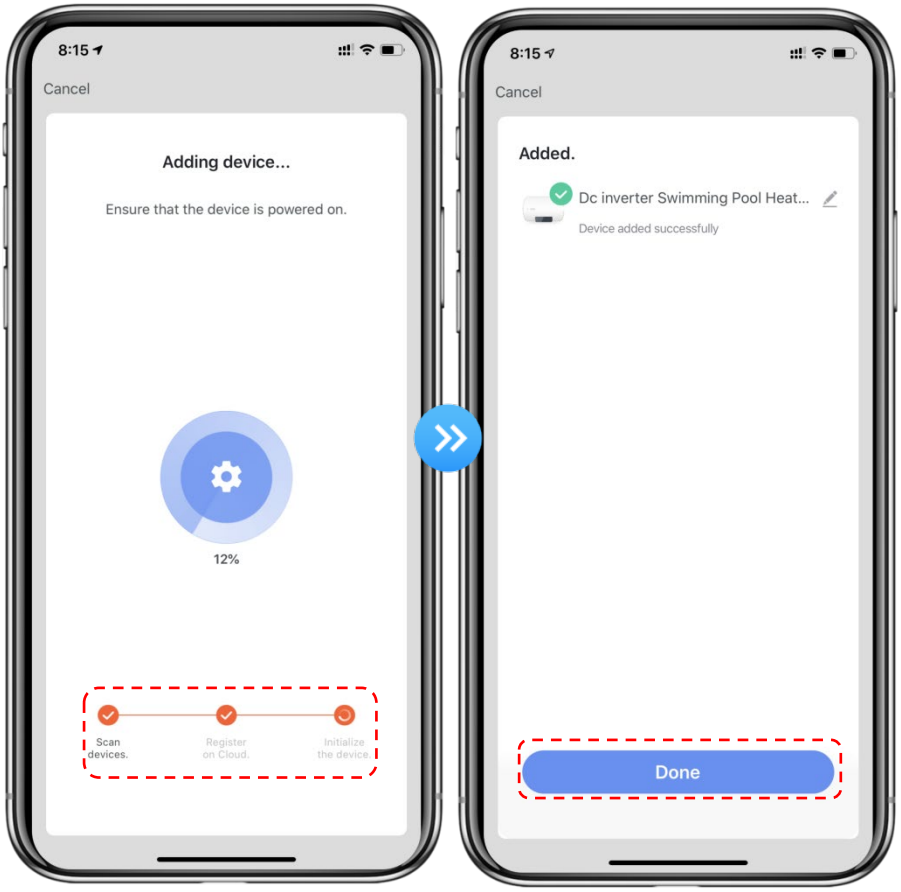

## 5.6 .Software Function Operation

- After the device is bound successfully, enter the operation interface of “Smart heat pump” (Device name, modifiable)
- In the main interface of “Smart Life”, click “Smart heat pump” to enter the operation interface.

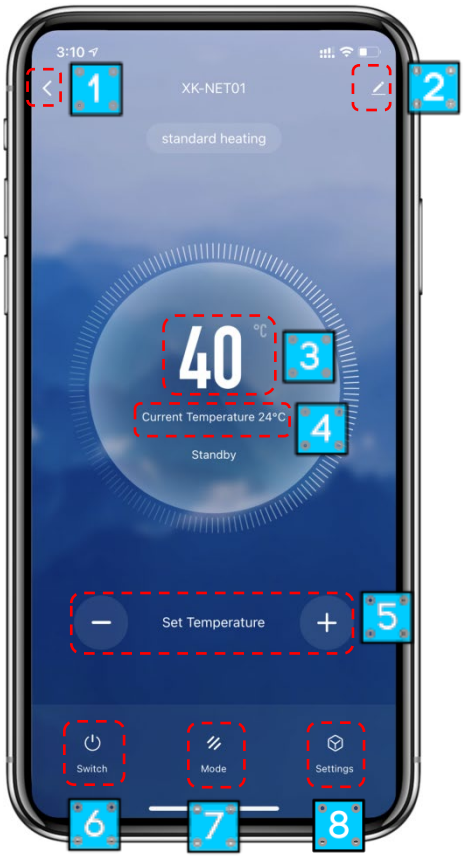


⑨ Back

⑩ More: You can change device name, select device installation location, check networking status, add Shared users, create device cluster, view device information, and more.

11 Target temperature.

12 Current temperature

13 Adjust the setting temperature.

14 ON/OFF

15 Mode setting (Enabled for models have multiple modes)

16 Time setting

- **Modify device name**

Click in the following order to enter device details, and click "Device Name" to rename the device.

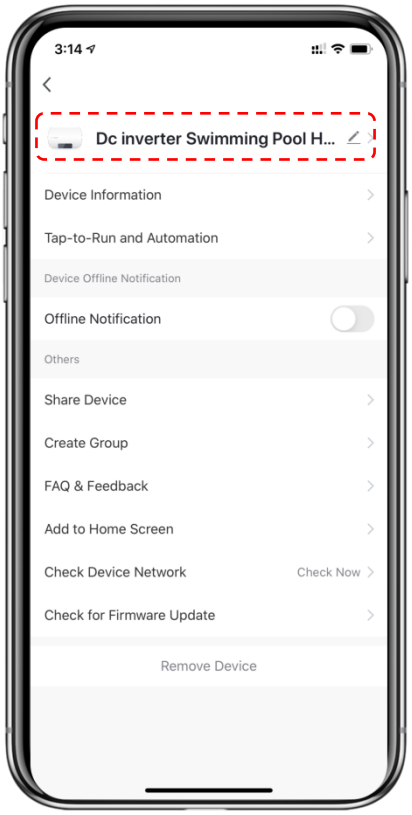


- **Device sharing**

◆ To share a bound device, the user should do so in the following order.

◆ After successful sharing, the list will be added to show the person shared

◆ If you want to delete the account you shared to, cross the selected account to the left,and delete it.

◆ The user interface is as follows.

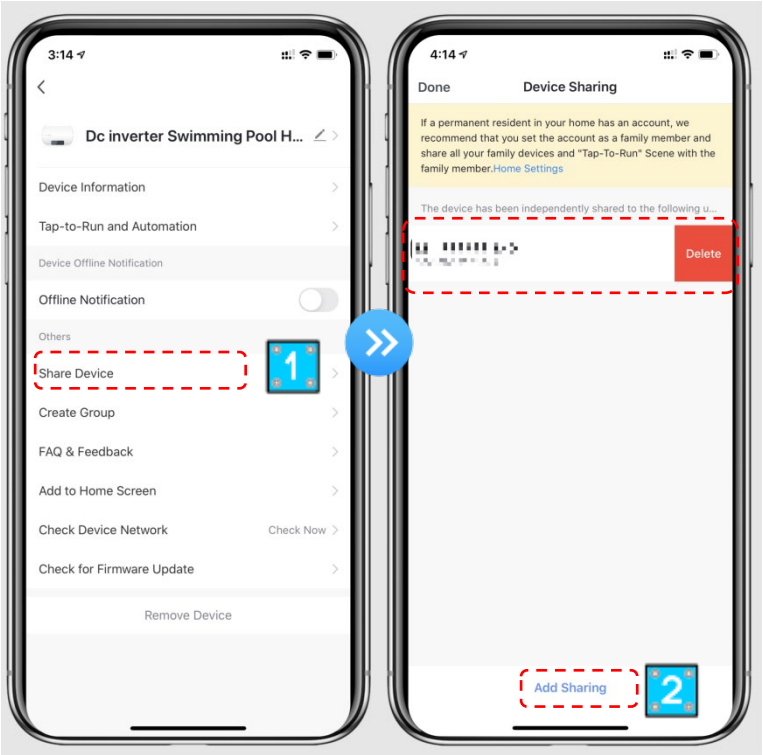

◆ Enter the account of the shared, click "Done", and the share success list shows the newly added account of the Shared.

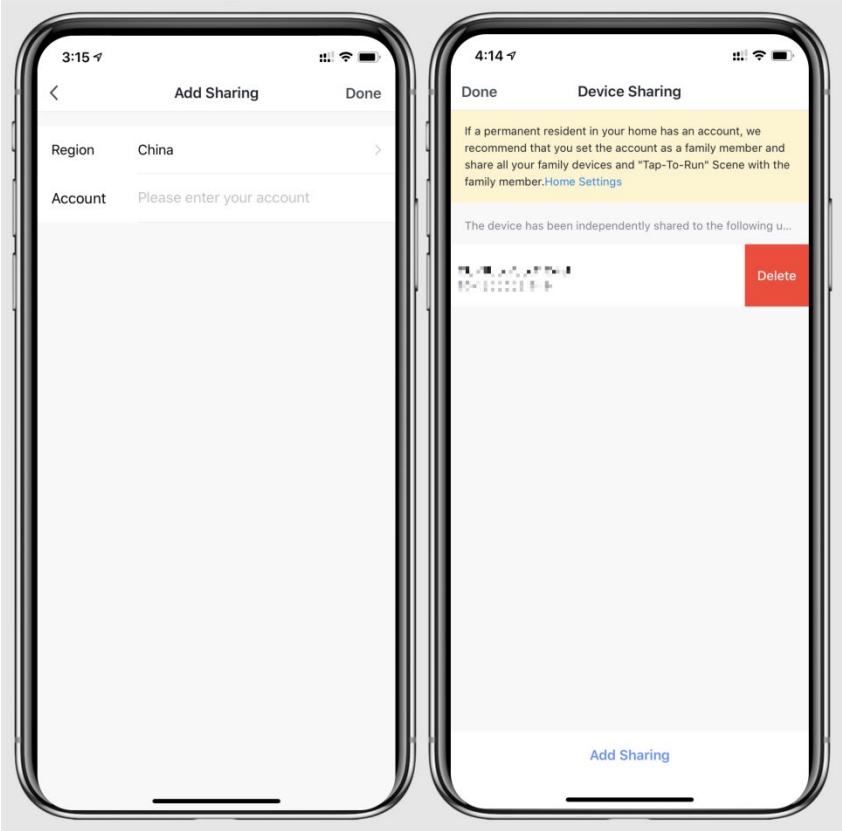


◆ The interface of the person to be shared is as follows. The received shared device is displayed. Click it to operate and control the device.

## 5.7 .Device Removal

### 5.4.3 By wire controller

Long press ⏻ + ▲ for 3s to enter EZ mode, it return to connection state and flashes rapidly again.

Long press ⏻ + ▼ for 3s to enter AP mode, it returns to connection state and flashes slowly again.

### 5.4.4 By APP

Click “ ” on the top right corner of the main interface to enter the device details interface, and click “device removal” to enter EZ mode. The network can be reconfigured within 3 minutes, it will exit if no connection operation in 3 min. The specific operations are shown as follows.

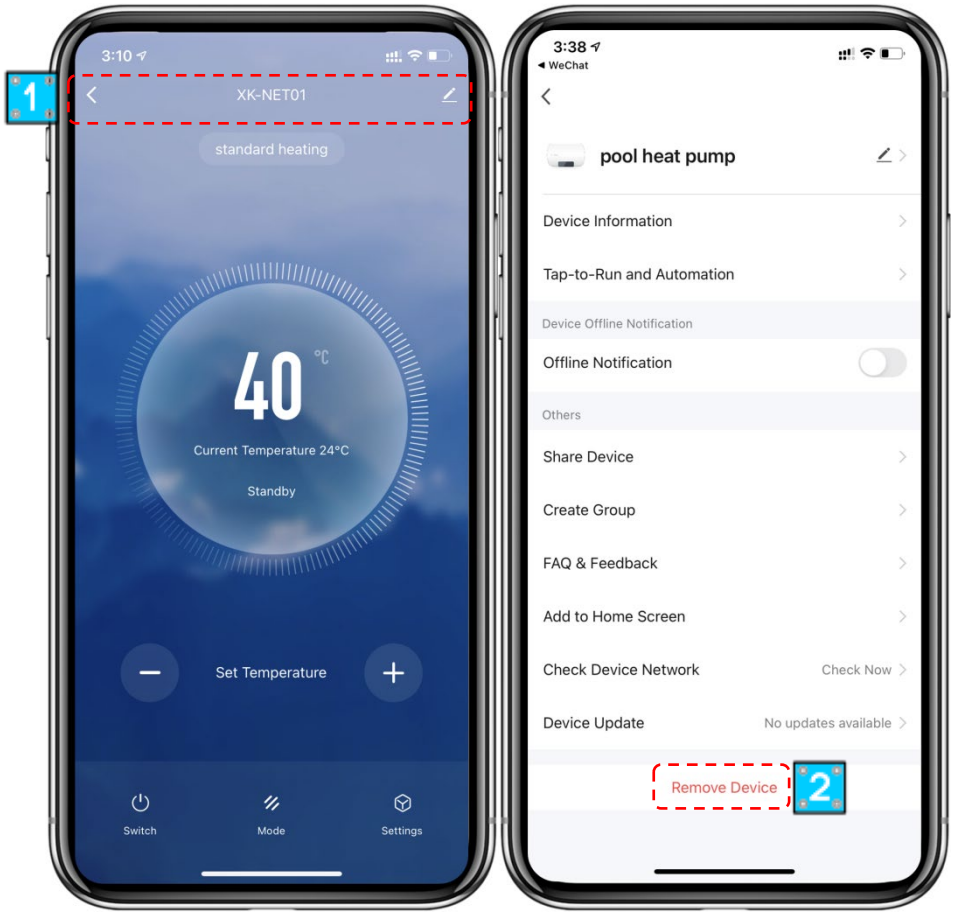


***Note: The Tuya APP will update the interfaces according to the user ´s feedback. The specific operations and interfaces are refer to actual version.***

# 6. MAINTENANCE AND WINTERZING

## 6.3. Maintenance

⚠ **WARNING:**Before undertaking maintenance work on the unit, ensure that you have disconnected the electrical power supply.

- **Cleaning**

c. The heat pump's casing must be cleaned with a damp cloth. The use of detergents or other household products could damage the surface of the casing and affect its properties.

d. The evaporator at the rear of the heat pump must be carefully cleaned with a vacuum cleaner and soft brush attachment.

- **Annual maintenance**

The following operations must be undertaken by a qualified person at least once a year.

e. Carry out safety checks.

f. Check the integrity of the electrical wiring.

g. Check the earthing connections.

h. Monitor the state of the pressure gauge and the presence of refrigerant.

## 6.4. Winterizing

**"CUT OFF" power supply of the heater before cleaning, examination and repairing**

In winter season when you don't swim:

a. Cut off power supply to prevent any machine damage.

b. Drain water clear of the machine.

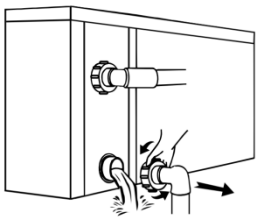

⚠ **!! Important:**

Unscrew the water nozzle of inlet pipe to let the water flow out. When the water in machine freezes in winter season, the titanium heat exchanger may be damaged.

c. Cover the machine body when not in use.

000-00000-000

# myPOOL Inverter Wärmepumpe MP

## BOMBA DE CALOR DE PISCINA

## Instalación e instrucciones [SP]

2026.02 V2

**NOTA IMPORTANTE:**

Muchas gracias por comprar nuestro producto. Antes de usar tu dispositivo, por favor lee atentamente este manual y guárdalo para futuras referencias.

# Sommaire


1. **PREFACIO** ..... 87
   1.1. Lee el manual antes de usarlo ..... 87
   1.2. El símbolo de descripción del dispositivo ..... 92
   1.3. Declaración ..... 93
   1.4. Consideraciones de seguridad ..... 93
   1.5. ADVERTENCIAS PARA DISPOSITIVOS QUE CONTENGAN REFRIGERANTE: ..... 94
2. **RESUMEN DE LA UNIDAD** ..... 95
   2.1. Accesorios suministrados con el dispositivo ..... 95
   2.2. Dimensiones de la unidad ..... 95
   2.3. Características técnicas: ..... 97
3. **INSTALACIÓN Y CONEXIÓN** ..... 98
   3.1. Transporte ..... 98
   3.2. Aviso previo a la instalación ..... 98
   3.3. Instrucciones de instalación ..... 99
      3.3.1 Prerrequisitos ..... 99
      3.3.2 Instalación de la bomba de calor ..... 99
      3.3.3 Ubicación y espacio ..... 100
      3.3.4 Distribución de las instalaciones ..... 101
      3.3.5 Instalación eléctrica ..... 102
      3.3.6 Conexión eléctrica ..... 102
   3.4. Pruebas tras la instalación ..... 103
      3.4.1 Inspección previa a la prueba ..... 103
      3.4.2 Pruebas funcionales ..... 104
4. **Regulación electrónica** ..... 104
   4.19. Diagrama del Panel de Control ..... 104
   4.20. Descripciones de botones del panel de control ..... 104
   4.21. Pantalla LCD del mando con cable ..... 107
   4.22. Función de descongelación forzada ..... 108
   4.23. Visualización de códigos de fallo ..... 108
   4.24. Ajuste temporal ..... 108
   4.25. Ajuste de franjas horarias ..... 109
   4.26. Función WIFI: ..... 110
   4.27. Errores y protecciones ..... 110
5. **CONFIGURACIÓN DE WI-FI** ..... 110
   5.7 . Instalación de software ..... 110
   5.8 .Inicio de la aplicación ..... 111
   5.9 . Uso y configuración de la aplicación ..... 112
      5.3.1 Registro ..... 112
      5.3.2 ID de cuenta + Inicio de sesión con contraseña ..... 113
   5.8 .Pasos para configurar el módulo Wi-Fi : ..... 115
   5.9 .Cómo funciona el software ..... 119
   5.10 .Retirada del dispositivo ..... 122

5.4.5 Mando con cable ..... 122
5.4.6 Por APP ..... 122
**6. MANTENIMIENTO E INVERNACIÓN** ..... 124
6.5. Mantenimiento ..... 124
6.6. Tiempo de lluvia ..... 124

# 1. PREFACIO

## 1.1. Lee el manual antes de usarlo

**ADVERTENCIA**

No utilices medios para acelerar el proceso de descongelación ni para limpiar que no sean los recomendados por el fabricante. El aparato debe almacenarse en una habitación sin fuentes de ignición que funcionen de forma continua (por ejemplo, llamas abiertas, un aparato de gas en funcionamiento o un calentador eléctrico en funcionamiento).
No pinches ni quemes.
Ten en cuenta que los refrigerantes pueden no contener olor.

**Las comprobaciones iniciales de seguridad deben incluir:**

⑦ Los condensadores deben descargarse: esto debe hacerse de forma segura para evitar cualquier posibilidad de chispas ;
⑧ Que no quedan expuestos componentes eléctricos o cableado bajo corriente al cargar, recuperar o purgar el sistema;
⑨ Que existe continuidad en el vínculo terrestre.

**Cheques a la zona**

Antes de comenzar a trabajar en sistemas que contienen refrigerantes inflamables, son necesarias comprobaciones de seguridad para minimizar el riesgo de inflamación. Para la reparación del sistema de refrigeración, deben tomarse las siguientes precauciones antes de realizar cualquier trabajo en el sistema.

**Procedimiento de trabajo**

El trabajo debe realizarse de acuerdo con un procedimiento controlado para minimizarel riesgo de presencia de gases inflamables o vapores durante la realización del trabajo.

**Área general de trabajo**

Todo el personal de mantenimiento y demás que trabajen en la zona deben ser informados sobre la naturaleza del trabajo que se está realizando. Trabajar en espacios reducidos debe evitarse.

**Comprobación de la presencia de refrigerante**

La zona debe revisarse con un detector de refrigerante adecuado antes y durante el trabajo, para asegurarse de que el técnico esté al tanto de posibles atmósferas inflamables. Asegúrese de que el equipo de detección de fugas utilizado sea adecuado para su uso con refrigerantes inflamables, es decir, que no produzca chispas, que esté correctamente sellado o que sea intrínsecamente seguro.

**Presencia de extintor**

Si se va a realizar trabajo en caliente en el equipo de refrigeración o en cualquier pieza asociada, debe haber a mano un equipo adecuado de extinción de incendios. Ten un extintor de pólvora seca o de CO2 junto a la zona de carga.

**Sin fuentes de ignición**

Está prohibido para cualquier persona que realice trabajos relacionados con un sistema de refrigeración que impliquen la exposición de tuberías que contengan o hayan contenido un refrigerante inflamable: de tal manera que pueda suponer un riesgo de incendio o explosión. Todas las posibles fuentes de ignición, incluido el humo, deben mantenerse suficientemente alejadas del lugar de instalación, reparación, retirada y eliminación, durante la cual la inflamabilidad es la que el refrigerante puede liberarse finalmente en el espacio circundante. Antes de comenzar el trabajo, se debe inspeccionar la zona alrededor del equipo para asegurarse de que no existen riesgos de inflamabilidad ni de inflamación. Deben instalarse carteles de "Prohibido fumar".

**Ventilado**

Asegúrate de que el área esté al aire libre o bien ventilada antes de entrar en el sistema o realizar trabajos en caliente. Se debe mantener una cierta ventilación durante el periodo de ejecución de la obra. La ventilación debe dispersar de forma segura cualquier refrigerante liberado y, preferiblemente, expulsarlo del exterior a la atmósfera.

**Verificación de equipos de refrigeración**

Cuando se cambian los componentes eléctricos, deben estar aptos para su propósito y dentro de las especificaciones. En todo momento, se deben seguir las instrucciones de cuidado y cuidado del fabricante. En caso de duda, consulte con el servicio técnico del fabricante para recibir ayuda.

Las siguientes inspecciones deben realizarse en instalaciones que utilizan refrigerantes inflamables:

11 El tamaño de la carga es acorde al tamaño de la habitación en la que se instalan las habitaciones que contienen el refrigerante ;

12 Las máquinas y las salidas de ventilación funcionan correctamente y no están obstruidas;

13 Si se utiliza un circuito de refrigeración indirecta, debe verificarse la presencia de refrigerante en el circuito secundario ;

14 Las marcas del equipo siguen siendo visibles y legibles. Las marcas y señales ilegibles deben corregirse;

15 Las tuberías o componentes de refrigeración se instalan en una posición donde es poco probable que estén expuestos a ninguna sustancia que pueda corroer los componentes que contienen refrigerante, a menos que esos componentes estén fabricados con materiales que sean inherentemente resistentes a la corrosión o adecuadamente protegidos contra la corrosión.

**Reparación de componentes sellados**

**DD.5.1** Al reparar componentes sellados, todas las fuentes de alimentación deben desconectarse del equipo que se está reparando antes de retirar las tapas selladas, etc. Si es absolutamente necesario disponer de una fuente de alimentación para el equipo durante el mantenimiento, debe situarse una forma de detección de fugas que funcione continuamente en el punto más crítico para advertir de una situación potencialmente peligrosa.

**DD.5.2** Debe prestarse especial atención a los siguientes puntos para asegurar que el trabajo sobre componentes eléctricos no modifique la carcasa de tal manera que se vea afectado al nivel de protección. Esto incluye daños en los cables, un número excesivo de conexiones, terminales no fabricados según las especificaciones originales, daños en los sellos, montaje incorrecto de prensaestopas, etc.
Asegúrate de que el dispositivo esté bien montado.
Asegúrese de que los sellos o selladores no se hayan degradado hasta el punto de dejar de usarse para evitar la entrada de atmósferas inflamables. Las piezas de repuesto deben cumplir con las especificaciones del fabricante.

**Reparación de componentes intrínsecamente segura**
No aplique cargas inductivas o capacitivas permanentes al circuito sin asegurarse de que no excedan el voltaje y corriente permitidos para el equipo utilizado. Los componentes intrínsecamente seguros son los únicos que pueden trabajarse bajo tensión en presencia de una atmósfera inflamable. El equipo de prueba debe ser del calibre correcto.
Sustituye los componentes solo por piezas especificadas por el fabricante. Otras partes pueden hacer que el refrigerante se encienda en la atmósfera debido a una fuga.
NOTA: El uso de un sellador de silicona puede dificultar la eficacia de ciertos tipos de equipos de detección de fugas.
No es necesario aislar componentes intrínsecamente seguros antes de trabajar en ellos.

**Cableado**
Comprueba que el cableado no esté sujeto al desgaste, corrosión, presión excesiva, vibraciones, bordes afilados u otros efectos negativos sobre el medio ambiente. El control también debe tener en cuenta los efectos del envejecimiento o la vibración continua de fuentes como compresores o ventiladores.

**Detección de refrigerantes inflamables**
Bajo ninguna circunstancia se deben utilizar fuentes potenciales de encendido para buscar o detectar fugas de refrigerante. Está prohibido usar un soplete de haluro metálico (o cualquier otro detector que use llama abierta).

**Métodos de detección de fugas**
Los siguientes métodos de detección de fugas se consideran aceptables para sistemas que contienen refrigerantes inflamables.
Se deben utilizar detectores electrónicos de fugas para detectar refrigerantes inflamables, pero la sensibilidad puede no ser suficiente o requerir recalibración. (El equipo de detección debe calibrarse en una zona libre de refrigerante.) Asegúrate de que el detector no sea una fuente potencial de ignición y que sea adecuado para el refrigerante utilizado. El equipo de detección de fugas debe ajustarse a un porcentaje del DJI del refrigerante y calibrarse según el refrigerante utilizado, confirmándose el porcentaje adecuado de gas (25% máximo).
Los fluidos detectores de fugas son adecuados para su uso con la mayoría de refrigerantes, pero debe evitarse el uso de detergentes con cloro, ya que el cloro puede reaccionar con el

refrigerante y corroer las tuberías de cobre.
Si se sospecha una fuga, se deben eliminar o extinguir todas las llamas abiertas.
Si se detecta una fuga de refrigerante que requiere brasado, todo el refrigerante debe recuperarse del sistema o aislarse (mediante válvulas de cierre) en una parte del sistema alejada de la fuga. El nitrógeno libre de oxígeno (OFN) debe ser purgado por el sistema antes y durante el proceso de elaboración.

**Retirada y evacuación**

Al interrumpir el circuito de refrigeración para realizar reparaciones —o para cualquier otro propósito— deben emplearse procedimientos convencionales. Sin embargo, es importante seguir las mejores prácticas, ya que la inflamabilidad es un factor a tener en cuenta. Se debe seguir el siguiente procedimiento:

11 Elimina el refrigerante;
12 Purgar el circuito con un gas inerte;
13 Evacuar;
14 Purga de nuevo con un gas inerte;
15 Abre el circuito cortando o soldando.

La carga de refrigerante debe recuperarse en los cilindros de recuperación adecuados. El sistema debe ser "enjuagado" con OFN para que el dispositivo sea seguro. Puede ser necesario repetir este proceso varias veces. No se debe usar aire comprimido ni oxígeno para esta tarea.
El lavado debe lograrse rompiendo el vacío del sistema con OFN y continuando llenando hasta alcanzar la presión de trabajo, luego ventilando a la atmósfera y finalmente tirando hacia abajo hasta el vacío. Este proceso debe repetirse hasta que no quede refrigerante en el sistema. Cuando se utiliza la carga final de OFN, el sistema debe ventilarse a presión atmosférica para permitir el trabajo. Esta operación es absolutamente esencial para que se realicen las operaciones de soldadura de la tubería.
Asegúrate de que la salida de la bomba de vacío no esté cerca de las fuentes de encendido y que haya ventilación disponible.

**Procedimientos de Cobro**

Además de los procedimientos de carga convencionales, deben cumplirse los siguientes requisitos :

⑨ Asegúrate de que no haya contaminación de diferentes refrigerantes al usar equipos de carga. Las tuberías o tuberías deben ser lo más cortas posible para minimizarla cantidad de refrigerante que contienen. Los cilindros deben mantenerse en posición vertical.

⑩ Asegúrate de que el sistema de refrigeración esté conectado a tierra antes de cargarlo con refrigerante.

11 Etiqueta el sistema cuando termine la carga (si no lo ha hecho ya).

12 Hay que tener mucho cuidado para no sobrellenar el sistema de refrigeración. Antes de recargar el sistema, debe ser probado a presión con OFN. El sistema debe probarse al final de la carga, pero antes de ponerlo en marcha. Debe realizarse una prueba de fuga de seguimiento antes de salir del lugar.

**Clausura**

Antes de realizar este procedimiento, es fundamental que el técnico conozca completamente el equipo y todos sus detalles. Se recomienda que todos los refrigerantes se recuperen de forma segura. Antes de realizar la tarea, se debe tomar una muestra de aceite y refrigerante por si es necesario analizarlo antes de reutilizar el refrigerante recuperado. Es esencial que la fuente de alimentación esté disponible antes de comenzar la tarea.

23 Familiarízate con el equipo y cómo funciona.

24 Aísla el sistema eléctricamente.

25 Antes de comenzar el procedimiento, asegúrate de que:

- Existe equipamiento mecánico de manipulación, si es necesario, para la manipulación de cilindros de refrigerante ;
- Todo el equipo de protección individual está disponible y se utiliza correctamente;
- El proceso de recuperación está supervisado en todo momento por una persona competente;
- El equipo de recuperación y los cilindros cumplen con las normas correspondientes.

26 Bombea el sistema de refrigerante, si es posible.

27 Si no es posible el vacío, construye un colector para que el refrigerante pueda ser eliminado de varias partes del sistema.

28 Asegúrate de que el cilindro esté ubicado en la báscula antes de proceder con la extracción.

29 Arranca la máquina de recuperación y úsala según las instrucciones del fabricante.

30 No llenes demasiado las botellas. (No más del 80% de carga líquida por volumen).

31 No excedas la presión máxima de funcionamiento del cilindro, ni siquiera temporalmente.

32 Cuando los cilindros se hayan llenado correctamente y el proceso esté completo, asegúrese de que los cilindros y el equipo se retiren del lugar de forma inmediata y que todas las válvulas de aislamiento del equipo estén cerradas.

33 El refrigerante recuperado no debe cargarse en otro sistema de refrigeración a menos que haya sido limpiado y revisado.

**Etiquetado**

El equipo debe estar etiquetado para indicar que ha sido retirado del servicio y drenado de su refrigerante. La etiqueta debe estar fechada y firmada. Asegúrate de que el equipo indique que contiene refrigerante inflamable.

**Recuperación**

Al retirar un refrigerante de un sistema, ya sea para mantenimiento o desmantelamiento, se recomienda que todos los refrigerantes se retiren de forma segura. Al transferir refrigerante a los cilindros, asegúrese de que solo se utilicen los cilindros de recuperación de refrigerante adecuados. Asegúrate de que haya el número correcto de cilindros para soportar la carga total del sistema disponible. Todos los cilindros que se van a utilizar están designados para el refrigerante recuperado y etiquetados para dicho refrigerante (es decir, botellas especiales para la recuperación del refrigerante). Los cilindros deben estar equipados con una válvula de alivio de presión y válvulas de cierre asociadas en buen estado de funcionamiento. Los cilindros de recuperación vacíos se evacuan y, si es posible, se enfrían antes de que se produzca la recuperación.

El equipo de recuperación debe estar en buen estado de funcionamiento con un conjunto de

instrucciones para el equipo y debe ser adecuado para la recuperación de refrigerantes inflamables.
Además, debe estar disponible un conjunto de básculas calibradas y estar en buen estado de funcionamiento.
Las tuberías deben estar equipadas con conexiones de cierre estancas y bien mantenidas. Antes de utilizar la máquina de reparación, comprueba que esté en buen estado, que se haya mantenido correctamente y que todos los componentes eléctricos asociados estén sellados para evitar la inflamación en la liberación de refrigerante. Consulta con el fabricante si tienes dudas.
El refrigerante recuperado debe devolverse al proveedor del refrigerante en la botella de recuperación correspondiente, y debe redactarse la correspondiente nota de transferencia de residuos. No mezcles refrigerantes en unidades de recuperación y especialmente no en cilindros.
Si es necesario retirar compresores o aceites de compresores, asegúrate de que hayan sido ventilados a un nivel aceptable para garantizar que no queden refrigerantes inflamables en el lubricante. El proceso de ventilación debe completarse antes de que el compresor sea devuelto a los proveedores. Solo se debe utilizar calefacción eléctrica del cuerpo del compresor para acelerar este proceso. Cuando se drena el aceite de un sistema, debe hacerse de forma segura.

## 1.2. El símbolo de descripción del dispositivo

Las precauciones que se enumeran aquí se dividen en dos categorías. Son muy importantes, así que asegúrate de seguirlas con atención. Significados de los símbolos PELIGRO, ADVERTENCIA, PRECAUCIÓN y NOTA.

| Símbolos | Significado | Descripción |
|---|---|---|
| | **ADVERTENCIA** | El símbolo indica que este aparato utiliza un refrigerante inflamable.<br>Si el refrigerante se filtra y queda expuesto a una fuente externa de ignición, existe riesgo de incendio. |
| | **ADVERTENCIA** | El símbolo indica que este aparato utiliza un material con baja tasa de combustión. Por favor, mantente alejado de la fuente del incendio. |
| | **CAUTELA** | Este símbolo indica que el manual de usuario debe leerse con atención. |
| | **CAUTELA** | Este símbolo indica que el personal de servicio debe manejar este equipo consultando el manual de instalación. |

| Símbolos | Significado | Descripción |
|---|---|---|
| | **CAUTELA** | Este símbolo indica que hay información disponible, como el manual de usuario o el manual de instalación. |

## 1.3. Declaración

Para mantener a los usuarios en condiciones de trabajo seguras y en la seguridad de la propiedad, por favor siga las siguientes instrucciones :

11 El mal uso puede resultar en lesiones o daños ;

12 Por favor, instale el dispositivo conforme a las leyes, normativas y estándares locales;

13 Confirma el voltaje y la frecuencia de suministro;

14 El dispositivo solo se utiliza con enchufes de toma de tierra ;

15 El aparato debe suministrar un interruptor independiente.

## 1.4. Consideraciones de seguridad

Se deben considerar los siguientes factores de seguridad:

⑦ Por favor, lea las siguientes advertencias antes de la instalación ;

⑧ Asegúrate de revisar los detalles que requieren atención, incluidos los factores de seguridad ;

⑨ Después de leer las instrucciones de instalación, asegúrate de guardarlas para futuras referencias.

⚠ **Advertencia**

Asegúrate de que el dispositivo esté instalado de forma segura y fiable.

- Si el dispositivo no está asegurado o instalado, puede causar daños. El peso mínimo del medio necesario para la instalación es de 21g/mm$^2$
- Si el aparato se instaló en un espacio cerrado o limitado, por favor tenga en cuenta el tamaño de la habitación y la ventilación para evitar asfixia causada por una fuga de refrigerante.

23 Utiliza un cable específico y conéctalo al bloque de terminales para que la conexión evite que se aplique presión sobre las piezas.

24 Un cableado deficiente puede causar un incendio.

Por favor, conecta el cable de alimentación correctamente según el diagrama de cableado del manual para evitar el agotamiento del dispositivo o el incendio.

25 Asegúrate de usar el material correcto al instalar.

Piezas o materiales incorrectos pueden provocar incendios, descargas eléctricas o que el dispositivo se caya.

26 Instala en el suelo de forma segura, por favor lee las instrucciones de instalación.

Una instalación incorrecta puede provocar incendio, descarga eléctrica, caída del aparato o fugas de agua.

27 Utiliza herramientas profesionales para hacer trabajos eléctricos.

Si la capacidad de potencia es insuficiente o el circuito no se completa, puede provocar un incendio o una descarga eléctrica.

28 El aparato debe estar equipado con un dispositivo de toma de tierra.

Si la fuente de alimentación no tiene dispositivo de conexión a tierra, asegúrate de no conectar

el dispositivo.

29 El aparato solo debe ser retirado y reparado por un técnico profesional.

Un movimiento o mantenimiento inadecuado del aparato puede causar una fuga de agua, una descarga eléctrica o un incendio. Por favor, busca un técnico profesional para hacerlo.

30 No desenchufes ni conectes la fuente de alimentación durante el funcionamiento. Hacerlo puede provocar un incendio o una descarga eléctrica.

31 No toques ni uses el aparato cuando tienes las manos mojadas. Hacerlo puede provocar un incendio o una descarga eléctrica.

32 No coloques calefactores ni otros aparatos eléctricos cerca del cable de alimentación. Hacerlo puede provocar un incendio o una descarga eléctrica.

33 No se debe verter agua directamente desde el aparato. No permitas que el agua se filtre en los componentes eléctricos.

⚠ **Advertencia**

19 No instales el aparato en un lugar donde puedan haber gases inflamables.

20 Si hay gasolina inflamable alrededor del dispositivo, provocará una explosión.

Según la instrucción para realizar trabajos de drenaje y sistemas de alcantarillado. Si el sistema de drenaje o la tubería están defectuosos, se producirán fugas de agua. Y debe desecharse inmediatamente para evitar que otros productos domésticos se mojen y dañen.

21 No limpies el aparato mientras está encendido. Apaga la corriente antes de limpiar el aparato. Si no lo hace, puede causar lesiones por un ventilador a alta velocidad o una descarga eléctrica.

22 Deja de operar el dispositivo si hay un problema o código de error.

Por favor, apague la corriente y deje de usar el aparato. De lo contrario, podría causar una descarga eléctrica o un incendio.

23 Ten cuidado cuando el aparato no esté empaquetado o instalado.

Presta atención a los bordes afilados y aletas del intercambiador de calor.

24 Después de la instalación o reparación, por favor confirma que el refrigerante no está filtrando.

Si el refrigerante no es suficiente, el aparato no funcionará correctamente.

25 La instalación de la unidad externa debe ser plana y firme.

Evita vibraciones y ruidos anormales.

26 No metas los dedos en el ventilador ni en el evaporador.

El ventilador de alta velocidad puede causar lesiones graves.

27 Este aparato no está diseñado para personas físicamente o mentalmente débiles (incluidos niños) y que no tienen experiencia ni conocimientos en sistemas de calefacción y refrigeración. A menos que se opere bajo la dirección y supervisión de un técnico profesional, o haya recibido formación en el uso de este dispositivo. Los niños deben usarlo bajo supervisión adulta para asegurarse de que lo utilizan de forma segura. Si el cable de alimentación está dañado, debe ser reemplazado por un técnico profesional para evitar peligros.

## 1.5. ADVERTENCIAS PARA DISPOSITIVOS QUE CONTENGAN REFRIGERANTE:

El refrigerante R32 es un refrigerante de categoría A2L, considerado potencialmente inflamable. No liberes líquido R32 a la atmósfera. Este fluido es un gas de efecto invernadero fluorado, cubierto por el Protocolo de Kioto, con un potencial de calentamiento global (GWP) = 675 para R32.
El aparato debe almacenarse en un lugar bien ventilado y alejado de las llamas.
Instala la unidad al aire libre. No instales el aparato en interiores ni en un espacio exterior cerrado y mal ventilado.
Cumplir con las normas y normativas vigentes en materia de medio ambiente y procedimientos de instalación, y en particular con el Decreto nº 2015-1790 y/o el Reglamento Europeo UE 517/2014. Debe realizarse una búsqueda de fugas en el circuito de refrigeración al menos una vez al año. Esto debe hacerlo un especialista certificado en refrigerantes.
Por favor, conserve y transmita estos documentos para referencia durante la vida útil del dispositivo.

# 2. RESUMEN DE LA UNIDAD

## 2.1. Accesorios suministrados con el dispositivo

Después de desempaquetar, comprueba si tienes todos los siguientes componentes.

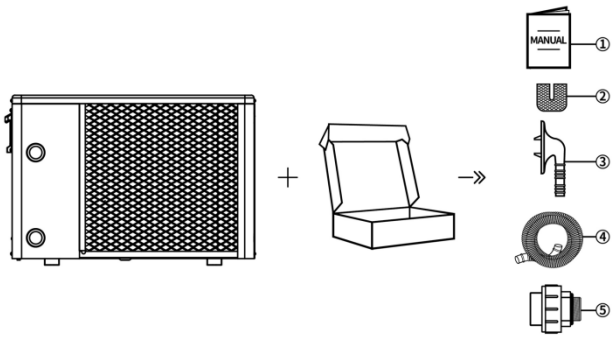


| NO. | Componentes | Cantidad | NO. | Componentes | Cantidad |
|---|---|---|---|---|---|
| (1) | Manual | 1 | (4) | Manguera de desagüe | 1 |
| (2) | Cubierta de goma | 4 | (5) | Junta de la línea de agua | 2 |
| (3) | Conector de drenaje | 1 | | | |

## 2.2. Dimensiones de la unidad

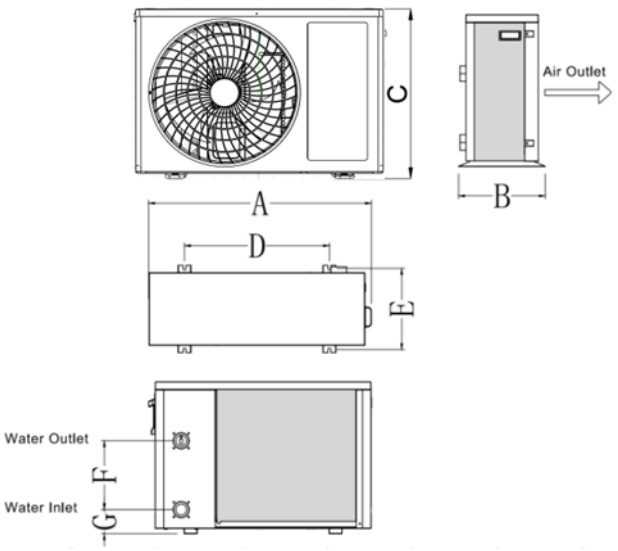


Dimensión de la unidad :(mm)

| Modelo | Tiene | B | C | D | E | F | G |
|---|---|---|---|---|---|---|---|
| SEM04-IVT-MP | 844 | 365 | 550 | 553 | 308 | 230 | 82 |
| SEM06-IVT-MP | | | | | | | |
| SEM08-IVT-MP | | | | | | | |

## 2.3. Características técnicas:

| Nombre del modelo | myPOOL Inverter Wärmepumpe MP 25 | myPOOL Inverter Wärmepumpe MP 35 | myPOOL Inverter Wärmepumpe MP 45 |
|---|---|---|---|
| Código de modelo | SEM04IVT-MP | SEM06IVT-MP | SEM08IVT-MP |
| Aire 26°C / Agua 26°C / 80% HR | | | |
| **Capacidad del Modo de Sobrealimentación (kW)** | 4,4 kW | 6,4 kW | 8,7 kW |
| **Modo COP Boost** | 5,3 | 6,3 | 6 |
| **Capacidad SMART (kW)** | 4,4~2,3kW | 6,4~3,1kW | 8,7~4kW |
| **Modo COP SMART** | 6,9 ~ 5,3 | 7.8 ~ 6.3 | 7.2~6 |
| **Capacidad en modo ECO (kW)** | 2,3 kW | 3,1 kW | 4,0 kW |
| **Modo COP ECO (kW)** | 6,9 | 7,8 | 7,2 |
| Aire 15°C / Agua 26°C / 70% HR | | | |
| **Capacidad del Modo de Sobrealimentación (kW)** | 3,5 kW | 4,9 kW | 6,8 kW |
| **Modo COP Boost** | 4,1 | 4,1 | 4,3 |
| **Capacidad SMART (kW)** | 3,5~1,8kW | 4,9~2,4kW | 6,8~3,1kW |
| **Modo COP SMART** | 5~4.1 | 4.4~4.1 | 5.3~4.3 |
| **Capacidad en modo ECO (kW)** | 1,8 kW | 2,4 kW | 3,1 kW |
| **Modo COP ECO (kW)** | 5,0 | 4,4 | 5,3 |
| Aire 7°C / Agua 26°C / 90% HR | | | |
| **Capacidad del Modo de Sobrealimentación (kW)** | 2,7 kW | 3,7 kW | 4,2 kW |
| **Modo COP Boost** | 3,5 | 3,5 | 3,4 |
| **Nivel máximo de ruido - mínimo (a 10 m)** | **24 ~ 27 dB(A)** | **24 ~ 27 dB(A)** | **27 ~ 30 dB(A)** |
| **Campo de operaciones al aire libre** | 0°C -> 43°C | | |
| Instalación | | | |
| **Conexión de agua** | 1,5"/50 mm | | |
| **Alimentación** | 220-240V~/50Hz | | |
| **Protección de la cabeza de vía (para 20 m)** | C 10 A (3G 2,5 mm²) | C 10 A (3G 2,5 mm²) | C 10 A (3G 2,5 mm²) |
| **Consumo máximo de energía** | 0,9 kW | 1,1 kW | 1,5 kW |
| **Caudal mínimo de agua** | 2,0 m³/h | 2,0 m³/h | 2,5 m³/h |
| **Dimensiones (L*W*H)** | 844*365*550 mm | | |

| | | | |
|---|---|---|---|
| **Peso neto (peso bruto)** | 28 kg (38 kg) | 29,5 kg (40 kg) | 31,5 kg (42 kg) |

# 3. INSTALACIÓN Y CONEXIÓN

⚠ **ADVERTENCIA:** La bomba de calor debe ser instalada por un equipo profesional. Los usuarios no están cualificados para instalarla ellos mismos, de lo contrario la bomba de calor podría dañarse y ser riesgosa para la seguridad de los usuarios.
Esta sección se proporciona solo como guía y debe revisarse y adaptarse si es

## 3.1. Transporte

1. Al almacenar o mover la bomba de calor, debe estar en posición vertical.

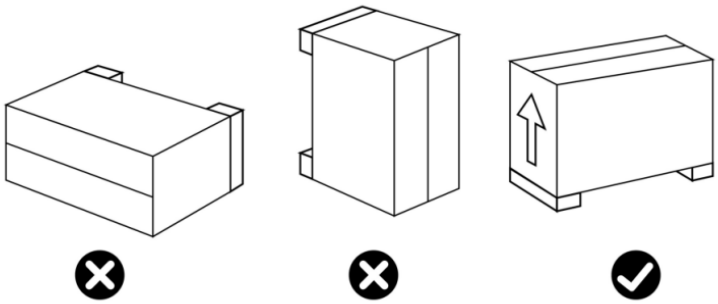

2. Al mover la bomba de calor, no levantes la unión de agua porque el intercambiador de titanio dentro de la bomba de calor se dañará.

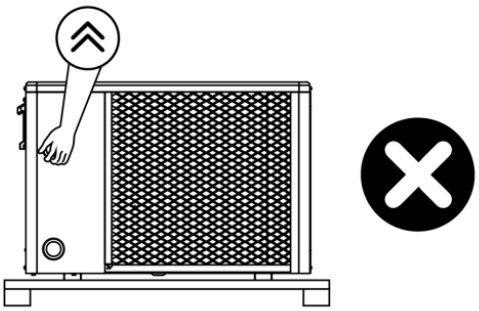

## 3.2. Aviso previo a la instalación

1. Las conexiones de agua de entrada y salida no pueden soportar el peso de las mangueras. ¡La bomba de calor debe estar relacionada con mangueras duras!

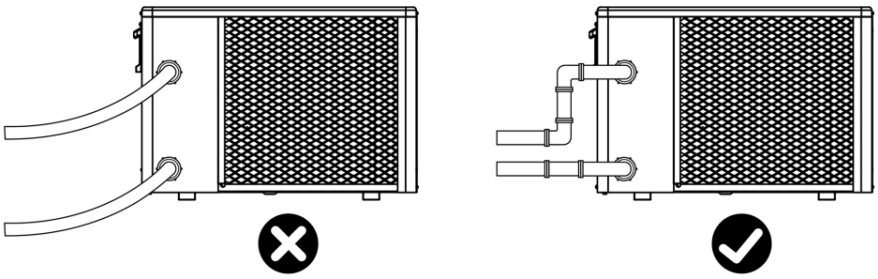

4. Para garantizar la eficiencia térmica, la longitud de la tubería de agua debe ser de ⩽10 m entre la piscina y la bomba de calor.

## 3.3. Instrucciones de instalación

### 3.3.1 Prerrequisitos

**Equipos necesarios para la instalación de tu bomba de calor:**

11 Cable de alimentación adaptado a las necesidades eléctricas de la unidad.

12 Un kit de derivación y un conjunto de tubos de PVC adaptados a tu instalación, así como un decapador, adhesivo de PVC y papel de lija.

13 Un juego de enchufes y tornillos de expansión adecuados para fijar la unidad a tu soporte.

14 Recomendamos conectar la unidad a su instalación mediante tuberías flexibles de PVC para reducir la transmisión de vibraciones.

15 Se pueden utilizar montantes de fijación adecuados para levantar la unidad.

### 3.3.2 Instalación de la bomba de calor

⑦ El bastidor debe fijarse mediante pernos (M10) a una cimentación o soportes de hormigón. La cimentación de hormigón debe ser sólida; el soporte debe ser suficientemente fuerte y resistente al óxido;

⑧ La bomba de calor necesita una bomba de agua (proporcionada por el usuario). La especificación recomendada de la bomba de caudal: consulte el parámetro técnico, elevación máxima ⩾10 m;

⑨ Cuando la bomba de calor esté funcionando, se drenará agua de condensación por la parte inferior, por favor presta atención. Por favor, inserta el tubo de desagüe (accesorio) en el agujero y córtalo bien, luego conecta una manguera para drenar el agua de condensación. Instala la bomba de calor elevándola al menos 10 cm con almohadillas resistentes al agua, y luego conecta la tubería de desagüe a la abertura debajo de la bomba.

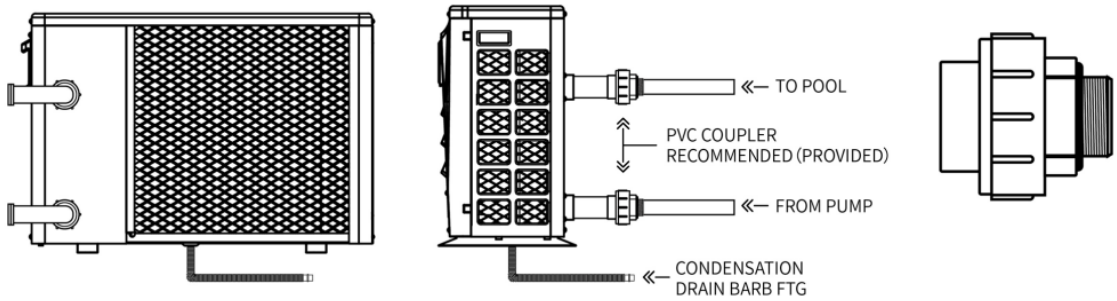


### 3.3.3 Ubicación y espacio

Por favor, respete las siguientes normas respecto a la elección de la ubicación de la bomba de calor.

19 La bomba de calor debe situarse a una distancia mínima de la cuenca de la piscina especificada por las normativas aplicables al lugar de instalación. En Francia, esta distancia es de 3,5 metros. Sin embargo, si la fuente de alimentación del dispositivo está específicamente protegida por un disparo diferencial residual a 30 mA, esta distancia puede reducirse a 2,0 metros (volumen 2, NF C15-100-7-702). Debe instalarse en el suelo, idealmente fijado sobre un suelo plano de hormigón. Asegúrate de que el suelo sea lo suficientemente estable y pueda soportar el peso de la unidad.

20 Debe instalarse un dispositivo de drenaje de agua en las proximidades del dispositivo para proteger la zona donde está instalado.

21 Si es necesario, la unidad puede elevarse utilizando almohadillas de montaje adecuadas diseñadas para soportar su peso.

22 Comprueba que la unidad esté correctamente ventilada, que la salida de aire no dé hacia las ventanas de los edificios vecinos y que el aire de escape no pueda regresar. Además, deja suficiente espacio alrededor de la unidad para el mantenimiento y el servicio.

23 La unidad no debe instalarse en una zona expuesta a aceite, gases inflamables, corrosivos, compuestos de azufre ni equipos de alta frecuencia.

24 Para evitar salpicaduras de barro, no instales el dispositivo cerca de una carretera o vía.

25 Para evitar causar molestias a los vecinos, asegúrate de que el dispositivo esté instalado de forma que esté posicionado hacia la zona menos sensible al ruido.

26 Mantén el aparato fuera del alcance de los niños tanto como sea posible.

27 Espacio de instalación:

Unidad: mm

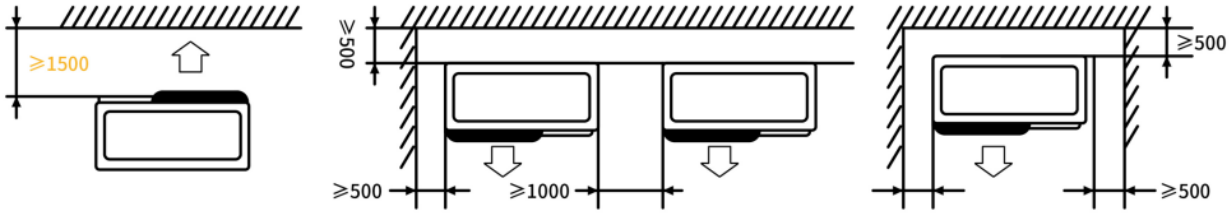

No coloques nada a menos de un metro delante de la bomba de calor.
Deja 500 mde espacio vacío en los laterales y en la parte trasera de la bomba de calor y ventilación libre arriba.
¡No dejes ningún obstáculo encima ni delante del dispositivo!

### 3.3.4 Distribución de las instalaciones

Aviso: El filtro debe limpiarse regularmente para asegurar que el agua del sistema esté limpia y evitar obstrucciones del filtro. Es necesario que la válvula de desagüe esté fijada en la línea inferior de agua. Si el aparato no funciona durante los meses de invierno, por favor desconecte la fuente de alimentación y permita que el agua de desagüe se desague por la válvula de desagüe. Si la temperatura ambiente de la unidad en funcionamiento está por debajo de 0°C, por favor mantenga la bomba de agua en marcha.
El diagrama de instalación se muestra en la siguiente figura:

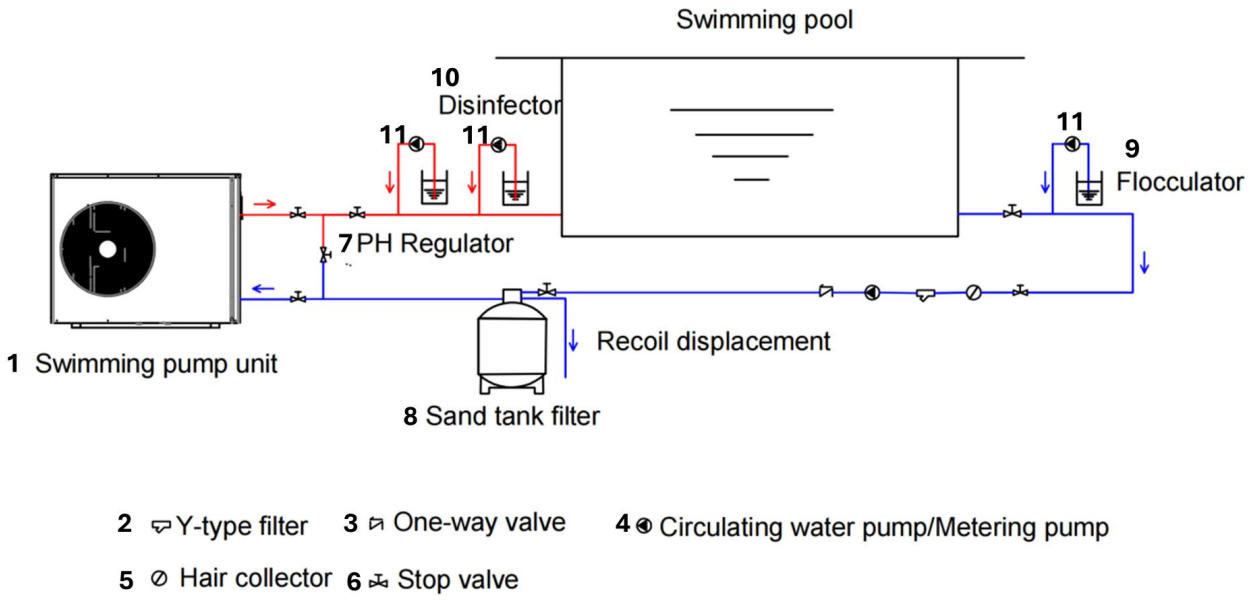


| No. | Artículo | Cantidad | No. | Artículo | Cantidad |
|---|---|---|---|---|---|
| 1 | Unidad de Bomba de Natación | 1 | 7 | Regulador de pH | 1 |
| 2 | Filtro tipo Y | 1 | 8 | Tanque de filtro de arena | 1 |
| 3 | Válvula unidireccional | 1 | 9 | Floculador | 1 |
| 4 | Bomba de agua de circulación | 1 | 10 | Disinfector | 1 |
| 5 | Coleccionista de Objetos Extranjeros | 1 | 11 | Bomba dosificadora | 3 |
| 6 | Válvula de cierre | 7 | | | |

### 3.3.5 Instalación eléctrica

Para funcionar de forma segura y mantener la integridad de su sistema eléctrico, la unidad debe estar conectada a una fuente general de alimentación conforme a las siguientes normativas:

11 Aguas arriba, la fuente general de alimentación debe estar protegida por un interruptor diferencial de 30mA.

12 La bomba de calor debe estar conectada a un interruptor automático de curva en C adecuado conforme a las normas y normativas del país donde se instala el sistema.

13 El cable de alimentación debe ser adecuado para la potencia nominal de la unidad y la longitud de cableado requerida por la instalación. El cable debe ser adecuado para uso exterior.

14 Para un sistema trifásico, es esencial conectar las fases en el orden correcto . Si las fases se invierten, el compresor de la bomba de calor no funcionará.

15 En los lugares abiertos al público, es obligatorio instalar un botón de parada de emergencia cerca de la bomba de calor.

| Modelo | Especificaciones del cable de alimentación para hasta 20 m | | |
|---|---|---|---|
| | Nutrición | Diámetro del cable | Tamaño del interruptor automático |
| SEM04-IVT-MP | 220-240V~/ 50Hz | 3G 2,5 mm² | 10 A |
| SEM06-IVT-MP | | 3G 2,5 mm² | |
| SEM08-IVT-MP | | 3G 2,5 mm² | |

### 3.3.6 Conexión eléctrica

⚠ **ADVERTENCIA:** La fuente de alimentación de la bomba de calor debe desconectarse antes de cualquier operación.

Por favor, siga las siguientes instrucciones para conectar la bomba de calor.

Paso 1: Desconecta el panel lateral eléctrico usando un destornillador para acceder al bloque de terminales eléctrico.

Paso 2: Inserta el cable en el puerto de la bomba de calor.

Paso 3: Conecta el cable de alimentación al bloque de terminales según el diagrama de abajo.

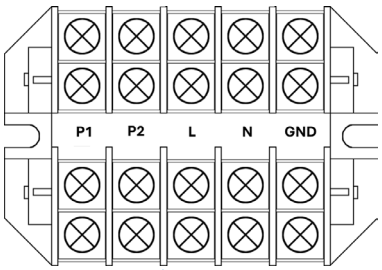


Prioridad de calefacción salida 220-240V~/ 50Hz

220-240V~/ 50Hz

**L** : Línea

**N** : Neutral

**GND** : Tierra

**P1-P2** : Prioridad de calefacción del bloque de terminales de salida 220-240V~/ 50Hz

**Cableado prioritario de calefacción** :

Es posible conectar la bomba de filtro a la bomba de calor para forzar el funcionamiento de la filtración si el agua no está a la temperatura deseada.

Primero debes conseguir un "contacto seco" (normalmente un relé o contactor abierto) con una bobina de 230V AC.

**Conexiones eléctricas:**

- Conecta la bobina de este relé (A1 y A2) a los terminales P1 y P2 de la bomba de calor.
- Conecta la entrada y salida del contacto seco (normalmente abierto) en paralelo con el contacto seco del reloj de filtración de la piscina.

**Diagrama de ramificación**:

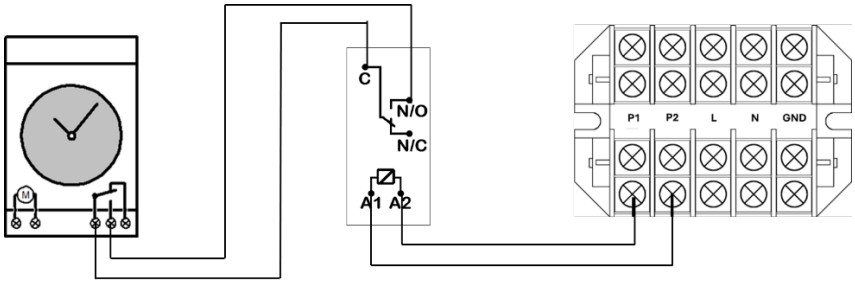


## 3.4. Pruebas tras la instalación

**AVISO:** Por favor, revise todo el cableado cuidadosamente antes de encender la bomba de calor.

### 3.4.1 Inspección previa a la prueba

Antes de realizar la prueba, confirma los elementos de abajo y escribe √ en el bloque.

| | |
|---|---|
| ☐ | Instalación adecuada de la unidad |
| ☐ | El voltaje de alimentación es el mismo que el voltaje nominal de la unidad |
| ☐ | Tuberías y cableado correctos |
| ☐ | La entrada y salida de aire de la unidad no está bloqueada |
| ☐ | El drenaje y la ventilación no están bloqueados y no hay fugas de agua |

| | |
|---|---|
| ☐ | Funciona el protector de fugas |
| ☐ | Trabajos de aislamiento de tuberías |
| ☐ | El cable de tierra está conectado correctamente |

### 3.4.2 Pruebas funcionales

Paso 1: La prueba actual puede comenzar tras completar toda la instalación;
Paso 2 : Todo el cableado y tuberías debe estar bien conectado y revisado a fondo, luego llenar el depósito de agua antes de encender la corriente;
Paso 3 : Para vaciar todo el aire en las tuberías y el depósito de agua, pulsa el botón "encendido-apagado" en el panel de control para hacer funcionar la unidad a la temperatura establecida;
Paso 4 : Los ítems deben verificarse durante la prueba actual:

13 Durante la primera operación, la corriente de la unidad es normal o no;
14 Cada botón de función en el panel de control es normal o no;
15 La pantalla es normal o no;
16 ¿Hay fugas en todo el sistema de circulación de calefacción?
17 La evacuación del condensado es normal o no;
18 ¿Hay sonidos o vibraciones anormales durante la carrera?

# 4. Regulación electrónica

## 4.19. Diagrama del Panel de Control

## 4.20. Descripciones de botones del panel de control

| Nombre/Icono | Descripción funcional |
|---|---|
| Botón de encendido | 1. Mantener pulsado y mantener pulsado durante 1 segundo para encender/apagar; |

| | |
|---|---|
| | 2. En el estado de la consulta, haz clic en este botón para volver a la interfaz principal.<br>3. En el estado de configuración, pulsa este botón para volver a la interfaz principal.<br>4. Tras 60 segundos sin uso del mando, volverá automáticamente a la interfaz principal, apagará la pantalla y bloqueará la pantalla;<br>5. En el estado bloqueado de la interfaz principal, mantener pulsado durante 3 segundos para desbloquearla; |
| Tecla reloj/temporizador | 7、En la interfaz principal, toca para introducir la configuración del reloj y luego toca para cambiar la hora de "hora" y "minuto";<br>8、En la interfaz principal, mantén pulsado y mantén pulsado durante 3 segundos para iniciar (y entrar en el temporizador)/detener el modo temporizador;<br>9、En el estado sincronizado, toca para alternar el tiempo entre "horas" y "minutos";<br>4. En el estado sincronizado, pulsar durante 3 segundos para cancelar la función de temporización del periodo actual;<br>5. En el estado de configuración de reloj, mantener pulsado y mantener pulsado durante 3 segundos para activar/desactivar la función semanal; |
| Botón de modo | 1. En la interfaz principal, mantenga pulsado durante 5 segundos para acceder a la interfaz de configuración L del usuario;<br>2. Cuando la máquina está encendida, puede cambiar entre modos de refrigeración y calefacción (fuerte o silencioso) según los diferentes modelos;<br>3. Puedes introducir/guardar parámetros en el estado de consulta de parámetros; |
| Botón de arriba | 1. En la interfaz principal y cuando el dispositivo está encendido, haz clic para ajustar la temperatura;<br>2. Mantener pulsado durante 3 segundos en la interfaz principal para introducir el estado de la consulta;<br>3. En el estado de consulta, haz clic en el estado de conmutación para consultar el número de serie;<br>4. En el estado de configuración de parámetros, haz clic en la tecla de modo para cambiar la configuración<br>5. Cambiar los valores de sincronización y reloj; |
| Afinado | 1. En la interfaz principal y cuando el dispositivo está encendido, haz clic para ajustar la temperatura;<br>2. Mantenga pulsado y mantenido durante 3 segundos en la interfaz principal para acceder al estado de consulta y mantenimiento.<br>3. En el estado de consulta, haz clic en el estado de conmutación para consultar el número de serie.<br>4. En el estado de configuración de la configuración, haz clic en la tecla de modo para cambiar la configuración. |

| | |
|---|---|
| | 5. Cambiar los valores de sincronización y reloj; |
| Botón ON/OFF + Up | Mantén pulsado y mantén pulsado durante 5 segundos para activar la conexión Wi-Fi |
| Modo+Bajo | En la pantalla principal, mantén pulsado y mantén pulsado durante 5 segundos para forzar que la función de desempañe se active o apague. |
| ENCENDIDO/APAGADO + Botón Arriba + Botón Abajo | En estado de apagado, función de arranque/parada forzada de la función de funcionamiento de la bomba de agua |
| Temporizador + Tecla Arriba + Tecla Abajo | Mantén pulsado y mantén pulsado durante 3 segundos para cambiar entre Celsius y Fahrenheit |

## 4.21. Pantalla LCD del mando con cable

| símbolo | estado | Función o significado | Comentario |
|---|---|---|---|
| | Extinto | Actualmente en modo apagado o sin calefacción | Pantalla de estado encendido/apagado |
| | Siempre encendido | Actualmente en modo calefacción | Pantalla de estado encendido/apagado |
| | Extinto | Actualmente en modo de enfriamiento o sin refrigeración | Pantalla de estado encendido/apagado |
| | Siempre encendido | Actualmente en modo de refrigeración activa | Pantalla de estado encendido/apagado |
| | Extinto | Actualmente en modo apagado o no automático | Pantalla de estado encendido/apagado |
| | Siempre encendido | Actualmente en modo de arranque automático | Pantalla de estado encendido/apagado |
| | Siempre encendido | Modo silencioso | Pantalla del maletero |
| | Siempre encendido | Modo Poderoso | Pantalla del maletero |
| | Flash | Estado de la configuración de la red WIFI | |
| | Siempre encendido | Conexión WIFI exitosa | |
| IN | Siempre encendido | Representa la entrada de agua | |
| SET | Siempre encendido | Parámetros representativos | |
| °C | Siempre encendido | Visualización de temperatura en grados Celsius | |
| | Flash | Bomba de circulación de agua: funcionamiento anticongelante | |
| | Siempre encendido | Bomba de circulación de agua: Funcionamiento normal | |
| | Flash | Actualmente estoy en un estado de paro y recuperación de refrigerantes | |
| | Siempre encendido | Actualmente en estado de potenciar y descongelar | |
| | Siempre encendido | Entrar en el estado de mantenimiento | |
| | Siempre encendido | Una alarma está en marcha | |
| | Siempre encendido | La llave actual está bloqueada | |

| | | | |
|---|---|---|---|
| | Siempre encendido | Funcionamiento del compresor | |
| | Siempre encendido | Funcionamiento del ventilador | |
| 88:88 | mostrar | Visualización en tiempo real | |
| | Siempre encendido | Activar el modo de trabajo programado | |
| ON | mostrar | Actualmente estoy en el periodo de trabajo con el temporizador de inicio | |
| ON | Flash | Hora de inicio del periodo de trabajo definido actual | |
| OFF | mostrar | Actualmente estoy en el periodo de apagado del temporizador de inicio | |
| OFF | Flash | El final del periodo laboral actual | |
| 123 | Encendido/apagado fijo | Periodo de trabajo cronometrado 1, 2, 3, siempre activado cuando se establece o cuando el reloj entra en este periodo, apagado en otros casos | |

## 4.22. Función de descongelación forzada

Cuando la máquina está encendida y en modo sin refrigeración, mantenga pulsada " M ""+" durante 5 segundos para entrar en modo de desempallamiento forzado.

Pantalla LCD: el icono de desempañeo " " se ilumina

## 4.23. Visualización de códigos de fallo

Cuando la unidad sufre un fallo, la pantalla de fallo está en el área de sincronización y el código de error se muestra cíclicamente. Al mismo tiempo, " " parpadea. Cuando se elimina el defecto, la pantalla vuelve a la normalidad. Para una descripción de los códigos de error, consulte la tabla adjunta.

## 4.24. Ajuste temporal

Introduce la configuración de tiempo: Cuando la pantalla está encendida, pulsa la tecla "" y el área del reloj parpadeará, indicando que se ha introducido el estado de configuración del reloj;

Cómo funciona la configuración de la hora: Entra en el estado de configuración del reloj, pulsa la tecla "" para cambiar a la configuración de hora y minuto. En ese momento, el valor del conjunto parpadea. Pulsa la tecla "" o "" para cambiar el valor correspondiente. Después de

establecer el valor de minutos, pulsa de nuevo la tecla "" o "" o la operación de no tecla durante 5 segundos para guardar automáticamente la configuración actual y salir.

En el estado de configuración del reloj, pulsa el botón "" durante 3 segundos para activar/apagar la función semanal; Cuando esté activada la medición semanal del tiempo, primero introduce la configuración semanal al introducir la configuración del reloj y luego pulsa la tecla "" para entrar en la configuración de tiempo. Cuando la función semanal esté desactivada, salta directamente la opción semanal.

## 4.25. Ajuste de franjas horarias

**Introduce la configuración del rango de tiempo** : En la interfaz principal, mantén pulsado el botón "" durante 3 segundos para activar o cancelar el intervalo de tiempo.

Pulsa brevemente las teclas "1" y "ON" en la esquina inferior izquierda de la pantalla y el área de la hora parpadea, indicando que la pantalla ha entrado en el estado de configuración "Primer Grupo de Inicio Cronometrado". El número numérico de tiempo parpadea. Pulsa la tecla "" o "" para cambiar la hora, luego pulsa la tecla para confirmar el cambio y pasa a la configuración de minutos. El número numérico por minuto parpadea. Pulsa la tecla "" o "" para cambiar la hora, luego pulsa la tecla "" para confirmar el cambio; al mismo tiempo, la pantalla introduce los iconos "1" y "OFF". Se muestra el estado de la configuración, el número numérico de tiempo parpadea. Pulsa la tecla "" o "" para cambiar la hora, luego pulsa la tecla para confirmar el cambio y pasa a la configuración de minutos. El número numérico por minuto parpadea. Pulsa la tecla "" o la tecla para cambiar la hora, luego pulsa la tecla "" para confirmar el cambio y lanza "Rango de tiempo 1" y introduce la configuración de periodo 2. Las operaciones de ajuste para los periodos 2 y 3 son las mismas que las anteriores.

**Configuración de Salida** de Sincronización: En el estado de Configuración de Sincronización, pulsa la tecla "Encendido/Apagado" o no durante 60 segundos para abortar la configuración actual y salir del rango de tiempo.

**Pantalla de tiempo**: Tras ajustar el rango de tiempo, el reloj actualizará inmediatamente el estado actual. La fuente de alimentación se encenderá durante el periodo de encendido y se apagará fuera de ese periodo. Se ejecutará una vez cuando termine el tiempo. Cuando está en apagado, se muestran los iconos "" y "OFF".

Cuando se enciende, se muestran los iconos "", el número de la franja de tiempo actual "1/2/3" y el icono "ON".

## 4.26. Función WIFI:

Pulsa + 5 segundos para entrar en la conexión manual de red inteligente;

Por favor, consulta el manual de funciones WiFi para descargar y usar la app;

## 4.27. Errores y protecciones

| | |
|---|---|
| E03 | Falta de flujo de agua |
| E05 | Protección de Alta Tensión |
| E06 | Protección de bajo voltaje |
| E09 | La comunicación entre el controlador cableado y la placa base falla |
| E12 | La temperatura de salida del compresor es demasiado alta |
| E15 | Fallo en la sonda de temperatura de la entrada de agua |
| E16 | Fallo del sensor de temperatura del evaporador |
| E18 | Fallo del sensor de temperatura de salida del compresor |
| E21 | Fallo del sensor a temperatura ambiente |
| E2 7 | Fallo del sensor de temperatura de salida de agua |
| E29 | Fallo en la sonda de temperatura de entrada del compresor |
| E38 | Fallo del motor del ventilador |
| E42 | Fallo interno del sensor de bobina |
| E88 | Protección del Módulo de Conversión de Frecuencia |
| E96 | Fallo de comunicación entre la placa de alimentación y la placa de control principal |
| E98 | Fallo de comunicación entre la placa del ventilador y la placa de control principal |

# 5. CONFIGURACIÓN DE WI-FI

## 5.7 . Instalación de software

⑤ Método 1: Busca "Smart life" en tu tienda de APPS, instala " ". Haz clic en "RECIBIR" para instalar.

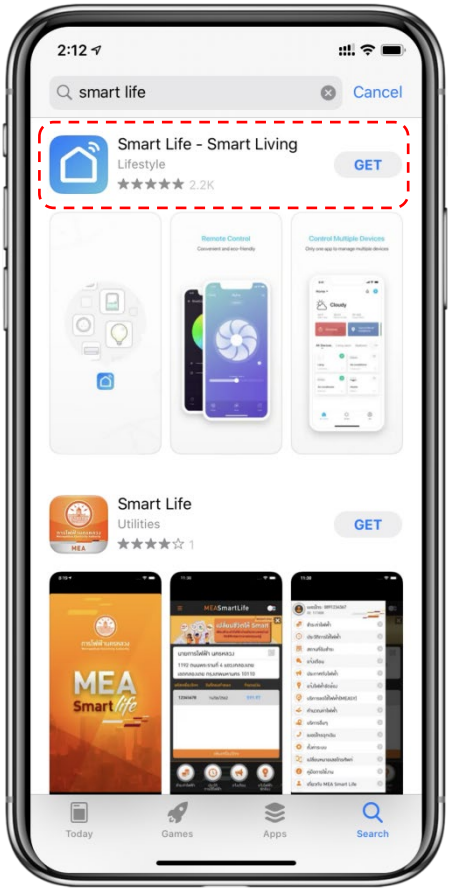


⑥ Método 2: Escanea el código QR de abajo.

Available on the App Store

GET IT ON Google Play

Para usuarios de IOS y Android

## 5.8 .Inicio de la aplicación

Después de instalarla, haz clic en " " en tu escritorio para iniciar Smart Life.

## 5.9 . Uso y configuración de la aplicación

### 5.3.1 Registro

⑦ Los usuarios que no tengan cuenta pueden hacer clic en "Registrarse" para crear una cuenta: Registrar ➔ Introducir su número de teléfono ➔ Obtener código de verificación ➔ Introducir código de verificación Establecer ➔ código;

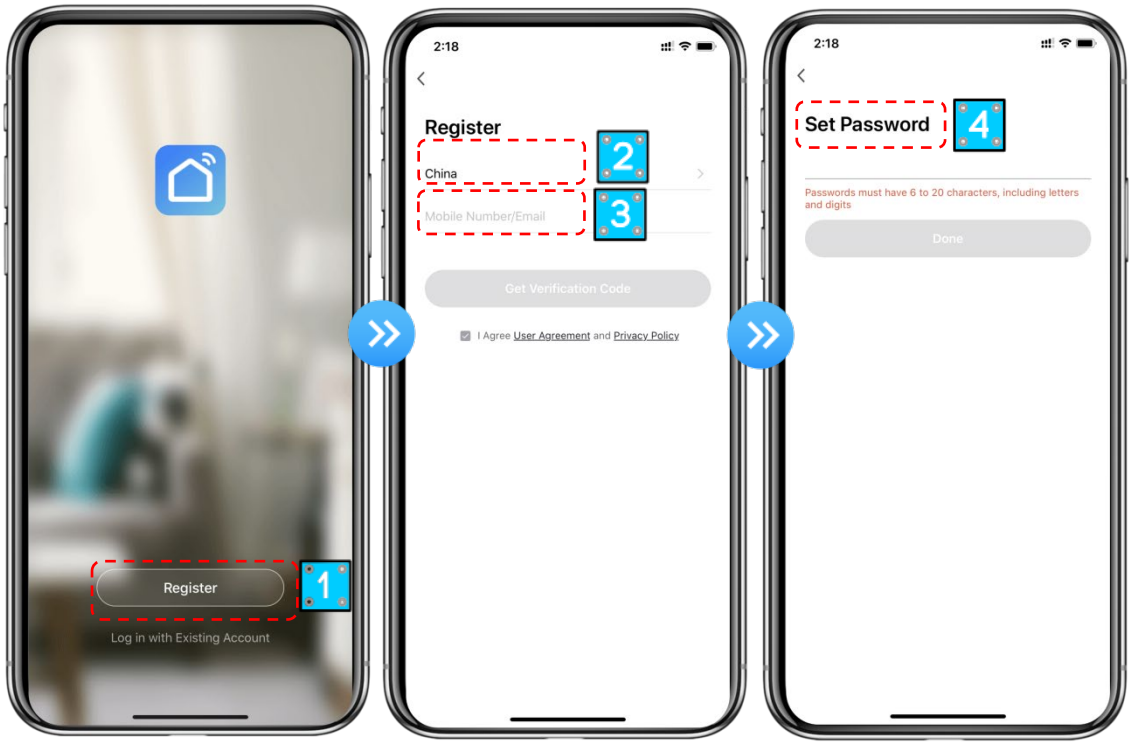


⑧ Después de registrarte, necesitas crear una casa: Crear una casa Establecer un ➔ nombre de casa ➔ Establecer la ubicación de la casa ➔ Añadir habitaciones.

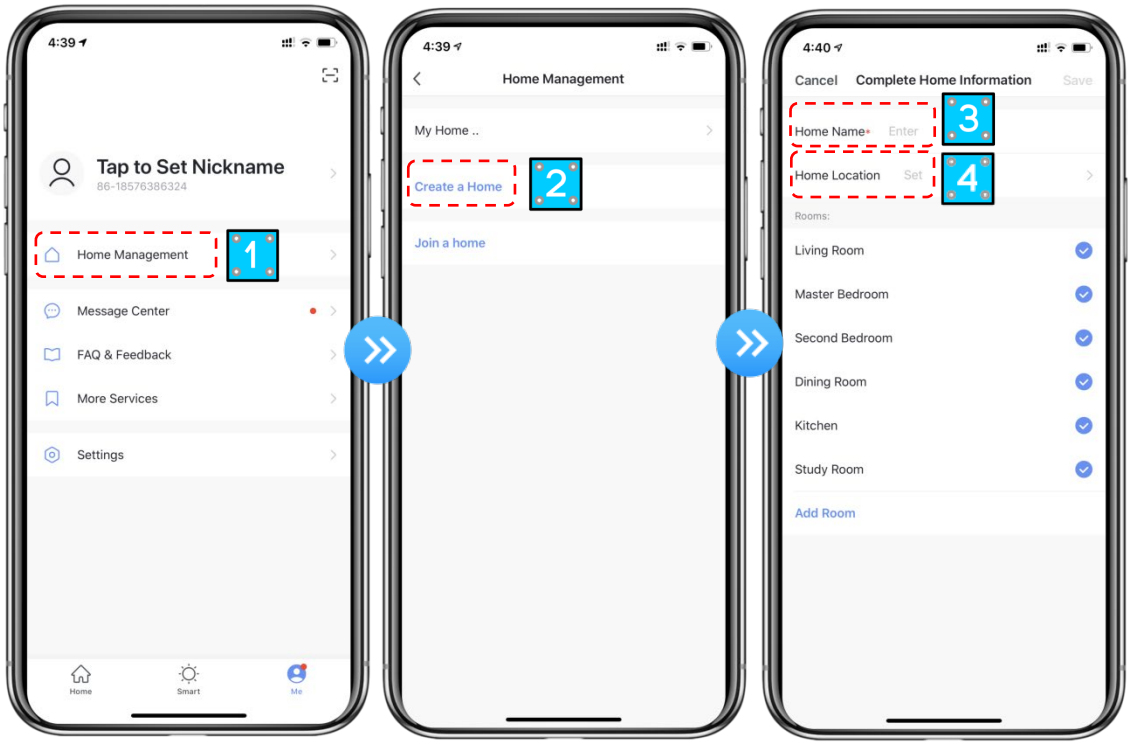


### 5.3.2 ID de cuenta + Inicio de sesión con contraseña

⑤ Las cuentas existentes pueden conectarse directamente, en el siguiente orden.

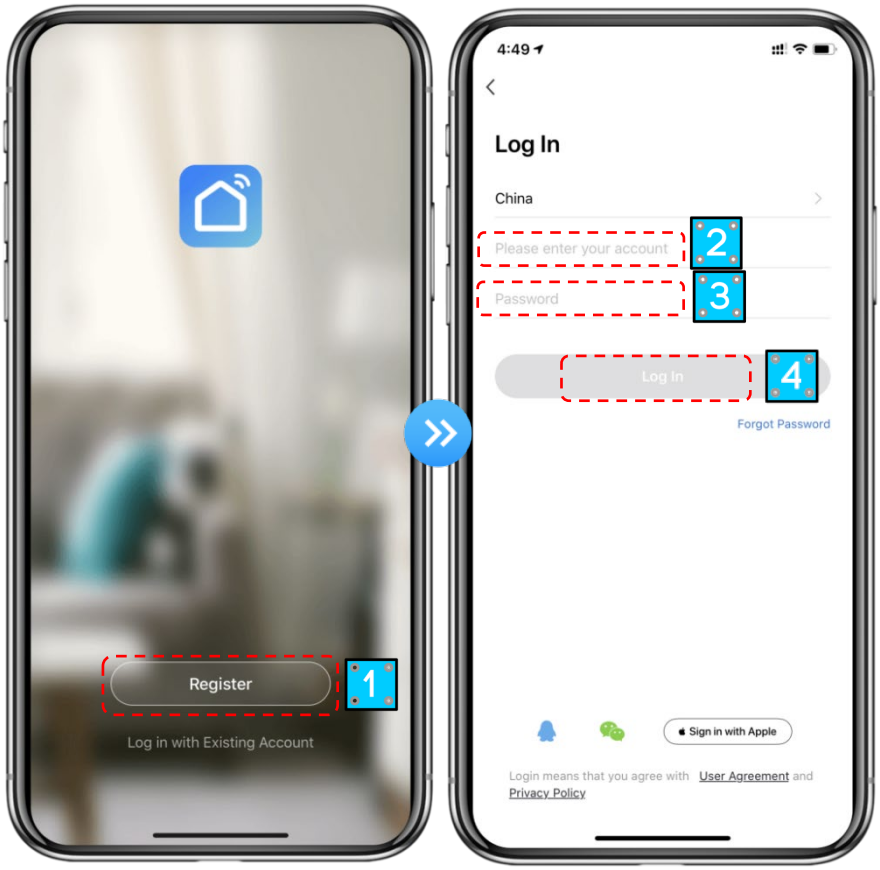

⑥ Si olvidas tu contraseña, puedes elegir iniciar sesión con tu código de verificación y seleccionar "Falsificarcontraseña" : Introduce tu número de teléfono ➔Obtén un código de verificación.

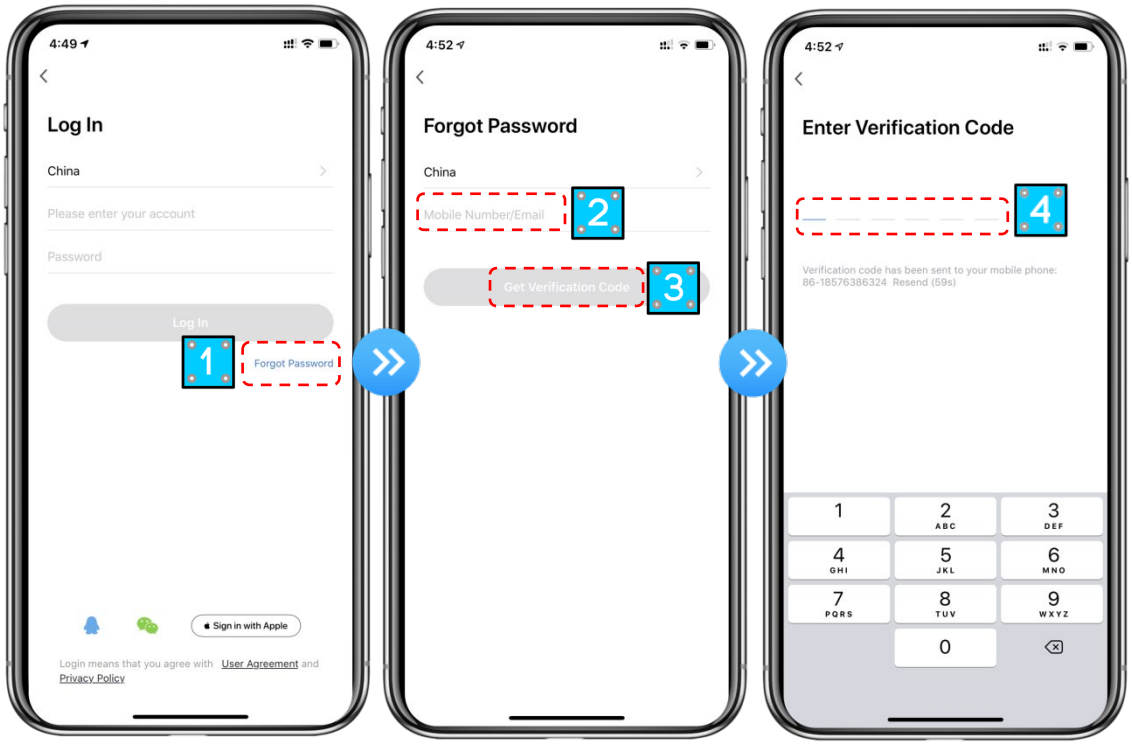


⑨ Después de crear un hogar o iniciar sesión, entra en la interfaz principal de la app.

**Nota :**

Haz clic en la unidad para comprobar el estado y puedes configurar el modo de trabajo, ENCENDIDO/APAGADO, temporizador.

Haz clic en "+" para añadir dispositivos.

## 5.8 .Pasos para configurar el módulo Wi-Fi :

**Método 1**

**Paso 1 :**

Cuando el dispositivo esté encendido, mantenga pulsadas las teclas + al mismo tiempo durante 5 segundos para activar la conexión Wi-Fi. El icono "" parpadeará rápidamente.

**Paso 2 :**

Activa la función Wi-Fi del teléfono y conéctate al punto de acceso Wi-Fi. El punto de acceso Wi-Fi debe poder conectarse a Internet de forma normal;

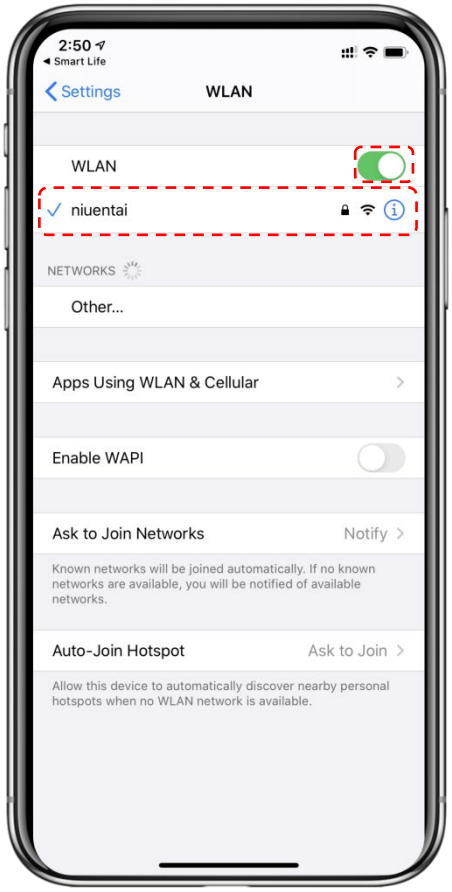


**Paso 3 :**

Abre la app "vida inteligente", inicia sesión en la interfaz principal, haz clic en la esquina superior derecha "+" o "Añadir equipo" de la interfaz, introduce la selección del tipo de equipo, el "Electrodoméstico Grande", selecciona el equipo "Bomba de Calor Inteligente" y añade el equipo en la interfaz.

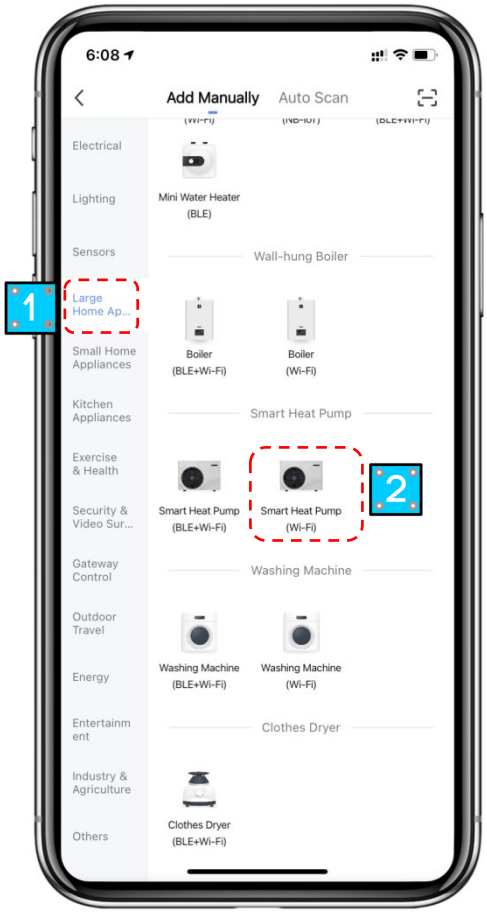


**Paso 4 :**

Después de seleccionar "Bomba de calor inteligente", entra en la interfaz "Añadir equipo" y confirma que el controlador de cables ha seleccionado el modo EZ. Una vez que la luz debajo de " " parpadee rápidamente, haz clic en "Confirmar que la luz parpadea rápidamente".

Introduce la Interfaz de Conexión Wi-Fi, introduce la contraseña Wi-Fi del teléfono móvil (debe ser la misma que la Wi-Fi del móvil), haz clic en "Siguiente" y luego introduce directamente la estadísticade conexión del dispositivo.

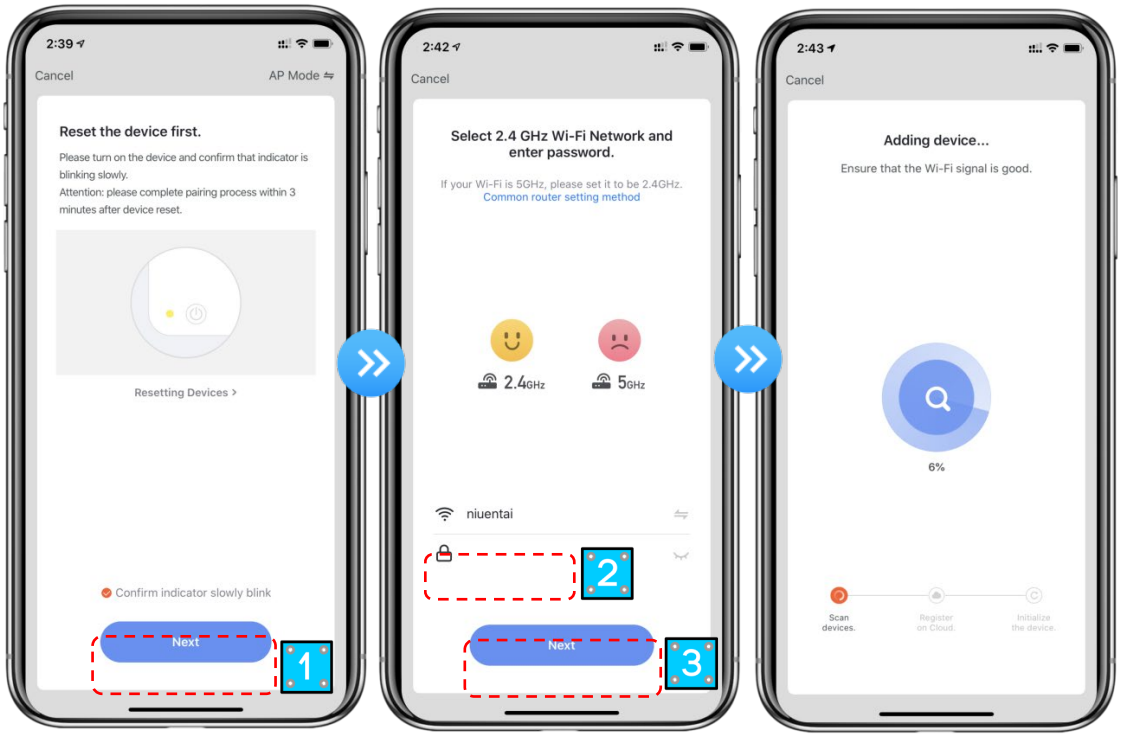


**Paso 5 :**

Cuando "Escanear dispositivos", "Inscribirse en la nube" e "Inicializar dispositivo" están completos, la conexión es exitosa.

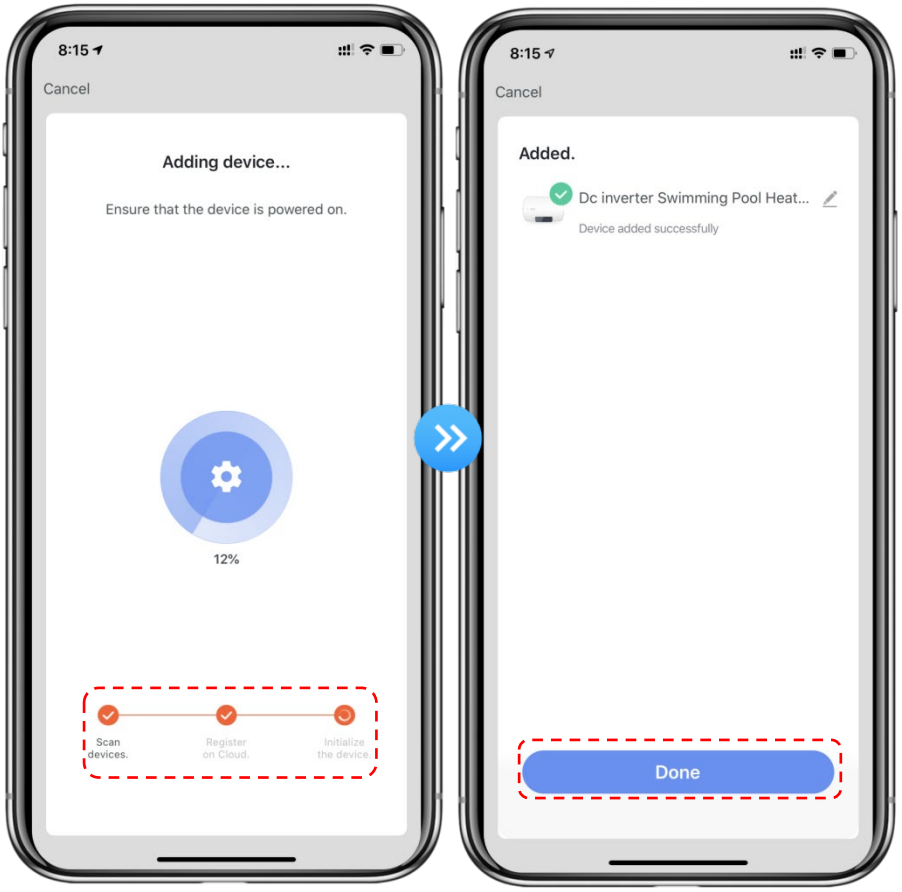

## 5.9 .Cómo funciona el software

- Una vez que el dispositivo está conectado correctamente, introduce la interfaz de operación de "Smart Heat Pump" (Nombre del dispositivo, editable)
- En la interfaz principal de "Smart Life", haz clic en "Smart Heat Pump" para acceder a la interfaz de operación.

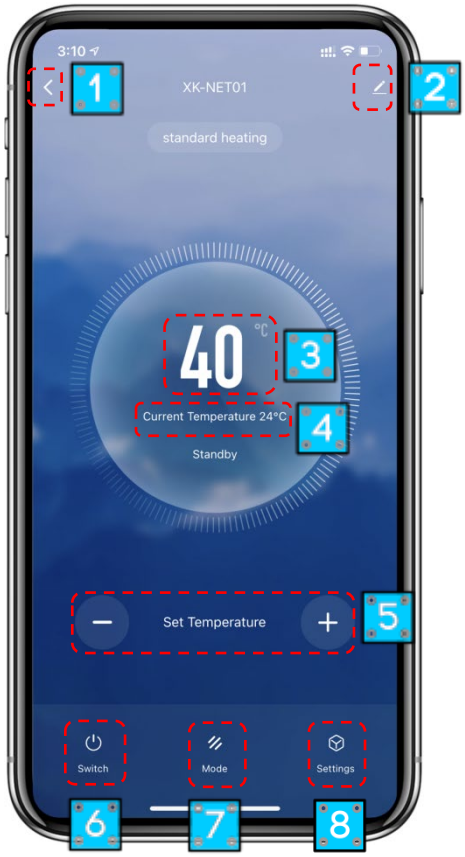


17 Anterior

18 Además: puedes cambiar el nombre del dispositivo, seleccionar la ubicación de instalación, comprobar el estado de la red, añadir usuarios compartidos, crear un clúster de dispositivos, ver información del dispositivo y más.

19 Temperatura objetivo.

20 Temperatura actual

21 Ajusta la temperatura de ajuste.

22 ENCENDIDO/APAGADO

23 Configuración de modo (activada para modelos multimodo)

24 Ajuste temporal

- **Cambiar el nombre del dispositivo**

Haz clic en el siguiente orden para introducir los detalles del dispositivo, luego haz clic en "Nombre del dispositivo" para renombrar el dispositivo.

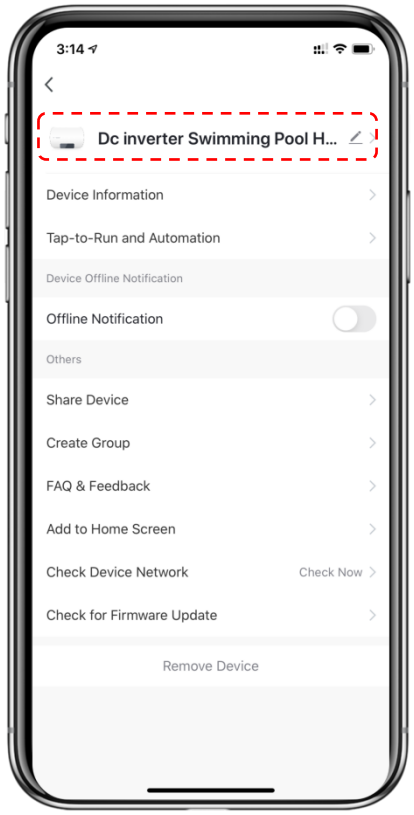


- **Compartición de dispositivos**

◆ Para compartir un dispositivo vinculado, el usuario debe hacerlo en el siguiente orden.

◆ Una vez que el intercambio tenga éxito, se añadirá la lista para mostrar a la persona que se comparte

◆ Si quieres eliminar la cuenta con la que compartiste el intercambio, tacha la cuenta seleccionada a la izquierda y elimínala.

◆ La interfaz de usuario es la siguiente.

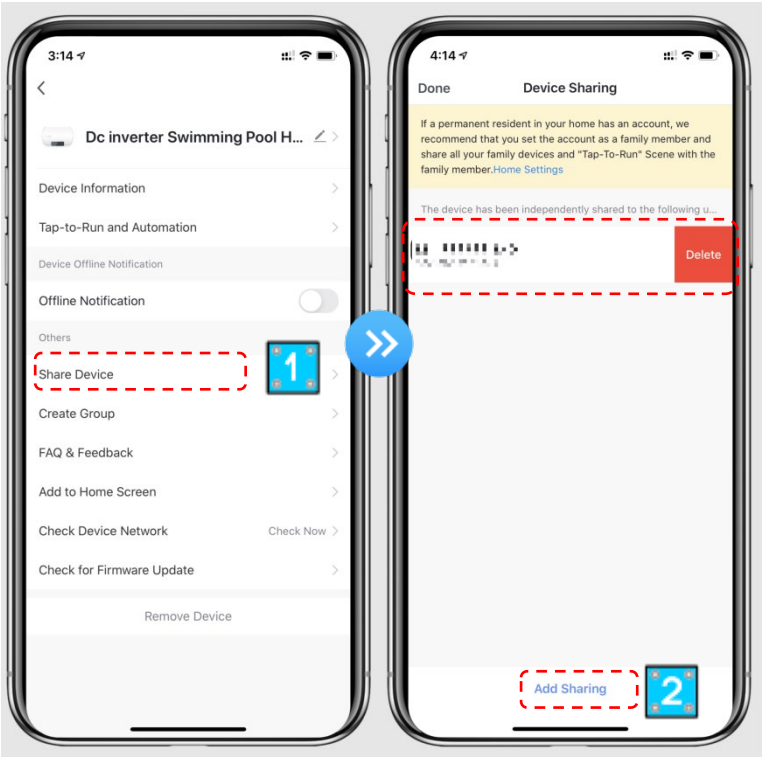


◆ Introduce la cuenta del accionista , haz clic en "Hecho" y la lista de éxito de la difusión muestra la cuenta recién añadida del compartido.

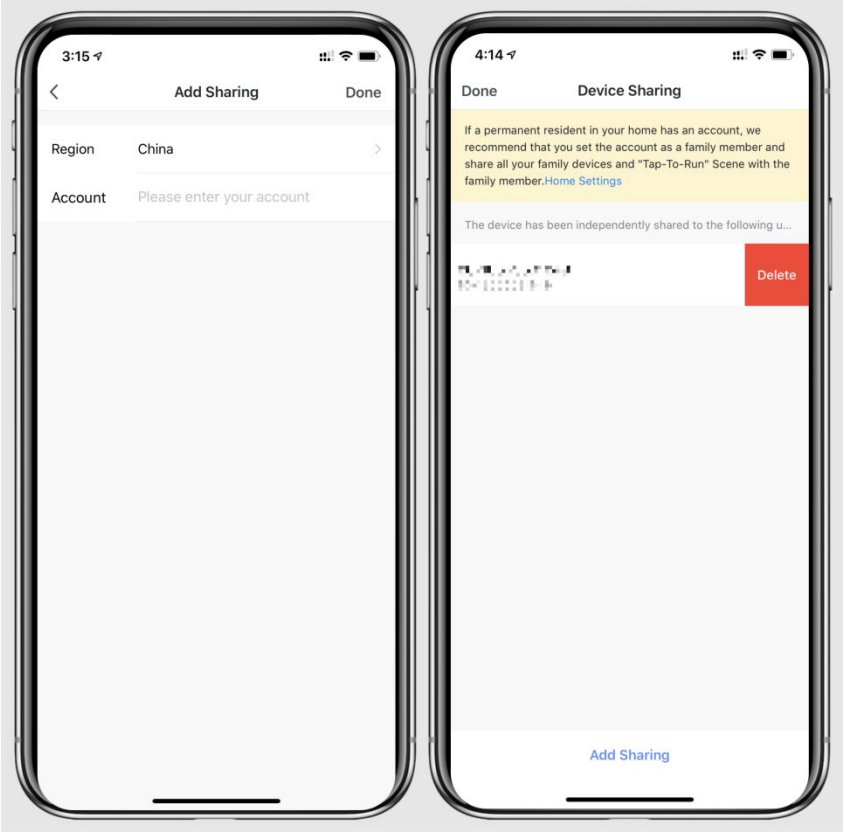


◆ La interfaz de la persona a compartir es la siguiente. Se muestra el dispositivo compartido que recibiste. Haz clic en él para operar y controlar el dispositivo.

## 5.10 .Retirada del dispositivo

### 5.4.5 Mando con cable

Pulsa + durante ⏻ ▲ 3 segundos para entrar en modo EZ, vuelve al estado de conexión y vuelve a parpadear rápidamente.

Pulsa + durante ⏻ ▼ 3 segundos para entrar en modo AP, vuelve al estado de conexión y vuelve a parpadear lentamente.

### 5.4.6 Por APP

Haz clic en " " en la esquina superior derecha de la interfaz principal para acceder a la interfaz de detalles del dispositivo, y luego haz clic en "Eliminación de dispositivo" para entrar en modo EZ. La red puede reconfigurarse en 3 minutos, se cerrará si no se establece conexión en 3 minutos. A continuación se detallan las operaciones específicas.

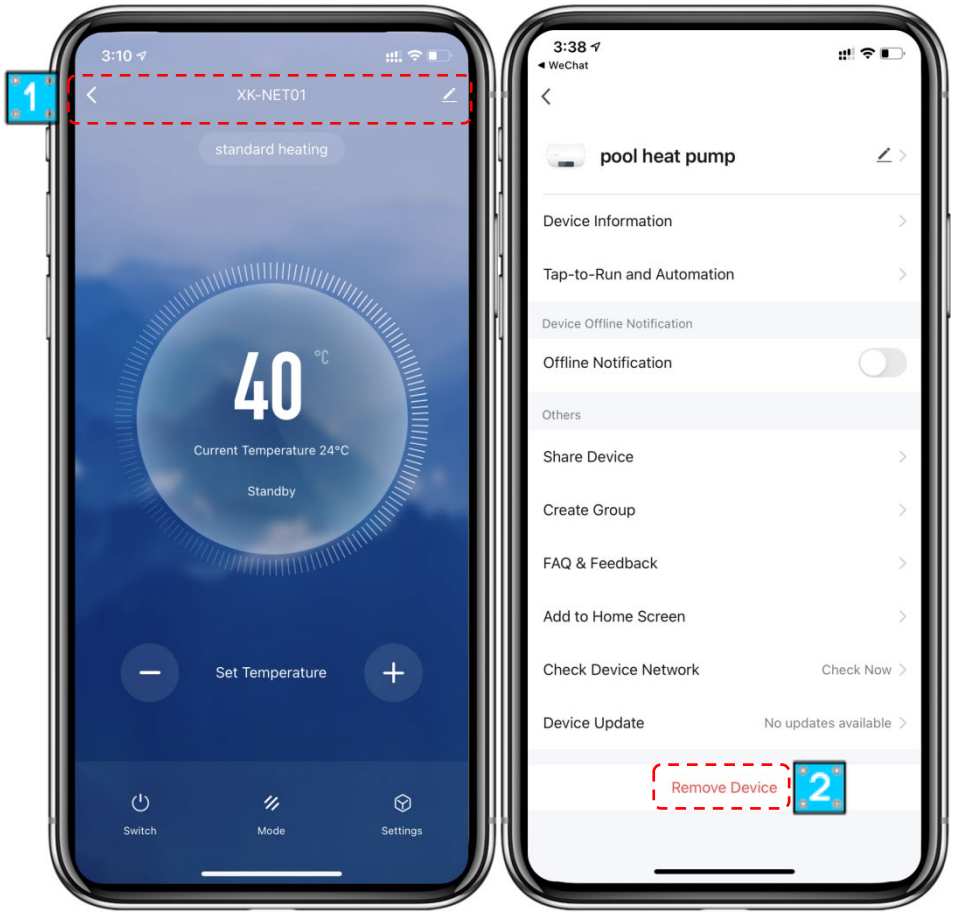


***Nota: La app de Tuya actualizará las interfaces en función de los comentarios de los usuarios. Las operaciones e interfaces específicas se refieren a la versión real.***

# 6. MANTENIMIENTO E INVERNACIÓN

## 6.5. Mantenimiento

⚠ **ADVERTENCIA:** Antes de realizar cualquier trabajo de mantenimiento en el aparato, asegúrate de haber desconectado la fuente de alimentación.

- **Limpieza**

e. La carcasa de la bomba de calor debe limpiarse con un paño húmedo. El uso de detergentes u otros productos domésticos puede dañar la superficie del terrario y afectar sus propiedades.

f. El evaporador en la parte trasera de la bomba de calor debe limpiarse a fondo con una aspiradora y un cepillo suave.

- **Mantenimiento anual**

Las siguientes operaciones deben ser realizadas por una persona cualificada al menos una vez al año.

i. Realiza controles de seguridad.

j. Comprueba la integridad del cableado eléctrico.

k. Comprueba las conexiones de tierra.

l. Controla el estado del manómetro y la presencia de refrigerante.

## 6.6. Tiempo de lluvia

**Fuente de alimentación "CORTE" del calefactor**
**Antes de limpiar, examinar y reparar**

En invierno, cuando no estás nadando:

Uno. Apaga la fuente de alimentación para evitar daños en la máquina.

b. Vacía el agua de la máquina.

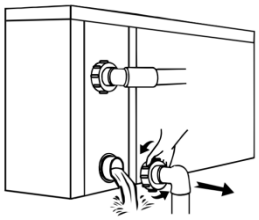

⚠ **!! Importante:**

Desatornilla la boquilla de agua de la manguera de entrada para que el agua se escape. Cuando el agua de la máquina se congela en invierno, el intercambiador de calor de titanio

c. Cubrir el cuerpo de la máquina cuando no se esté usando.

000-00000-000

# myPOOL Inverter Wärmepumpe MP

## POOL WÄRMEPUMPE

## Installation und Bedienungsanleitung [DE]

2026.02 V2

**WICHTIGER HINWEIS:**
Vielen Dank, dass Sie unser Produkt gekauft haben. Bitte lesen Sie dieses Handbuch sorgfältig, bevor Sie Ihr Gerät verwenden, und bewahren Sie es für die Zukunft auf.

# Sommaire


1. **VORWORT** ..... 129
   1.1. Lesen Sie das Handbuch vor der Benutzung ..... 129
   1.2. Das Gerätebeschreibungssymbol ..... 134
   1.3. Erklärung ..... 135
   1.4. Sicherheitsaspekte ..... 135
   1.5. WARNUNGEN FÜR GERÄTE, DIE KÜHLMITTEL ENTHALTEN: ..... 137
2. **EINHEITSÜBERSICHT** ..... 137
   2.1. Mit dem Gerät gelieferte Zubehör ..... 137
   2.2. Einheitsmaße ..... 137
   2.3. Technische Merkmale: ..... 139
3. **INSTALLATION UND VERBINDUNG** ..... 140
   3.1. Transport ..... 140
   3.2. Vorinstallationshinweis ..... 140
   3.3. Einbauanleitung ..... 141
      3.3.1 Voranforderungen ..... 141
      3.3.2 Wärmepumpeninstallation ..... 141
      3.3.3 Lage und Raum ..... 142
      3.3.4 Anlagenlayout ..... 143
      3.3.5 Elektrische Installation ..... 144
      3.3.6 Elektrische Verbindung ..... 144
   3.4. Tests nach der Installation ..... 145
      3.4.1 Vorprüfung ..... 145
      3.4.2 Funktionstests ..... 146
4. **Elektronische Regulierung** ..... **146**
   4.1. Kontrollpanel-Diagramm ..... 146
   4.2. Tastenbeschreibungen des Bedienfelds ..... 147
   4.3. Kabelgebundener Controller-LCD-Bildschirm ..... 149
   4.4. Erzwungene Abtaufunktion ..... 150
   4.5. Anzeige von Fehlercodes ..... 150
   4.6. Zeitangabe ..... 150
   4.7. Zeitslots festlegen ..... 151
   4.8. WLAN-Funktion: ..... 152
   4.9. Fehler und Schutzmaßnahmen ..... 152
5. **WLAN-EINSTELLUNGEN** ..... 152
   5.1 . Softwareinstallation ..... 152
   5.2 .Starten der App ..... 153
   5.3 . Nutzung und Konfiguration der App ..... 154
      5.3.1 Registrierung ..... 154
      5.3.2 Konto-ID + Passwort-Login ..... 155
   5.4 .Schritte zur Einrichtung des Wi-Fi-Moduls : ..... 157
   5.5 .Wie die Software funktioniert ..... 161
   5.6 .Entfernung des Geräts ..... 164

5.4.7 Kabelgebundener Controller ..... 164
5.4.8 Von APP ..... 164
**6. PFLEGE UND WINTERBEREITUNG** ..... 166
6.7. Instandhaltung ..... 166
6.8. Regenzeit ..... 166

# 1. VORWORT

## 1.1. Lesen Sie das Handbuch vor der Benutzung

**WARNUNG**

Verwenden Sie keine Mittel zur Beschleunigung des Auftauvorgangs oder zur Reinigung außer den vom Hersteller empfohlenen. Das Gerät muss in einem Raum gelagert werden, ohne Zündquellen, die kontinuierlich funktionieren (z. B. offene Flammen, ein Gasgerät im Betrieb oder ein elektrischer Heizer im Einsatz).
Nicht einstechen oder verbrennen.
Beachten Sie, dass Kältemittel möglicherweise keinen Geruch enthalten.

**Erste Sicherheitskontrollen sollten Folgendes umfassen:**

⑩ Kondensatoren sollten entladen werden: Dies muss sicher geschehen, um Funken zu vermeiden ;
11 Dass beim Laden, Wiederherstellen oder Reinigen des Systems keine stromführenden elektrischen Komponenten und Verkabelungen freiliegen ;
12 Dass es eine Kontinuität der terrestrischen Verbindung gibt.

**Schecks für die Zone**

Bevor mit der Arbeit an Systemen mit brennbaren Kältemitteln begonnen wird, sind Sicherheitskontrollen notwendig, um sicherzustellen, dass das Zündungsrisiko minimiert wird. Bei der Reparatur eines Kühlsystems sollten vor jeglichen Arbeiten am System folgende Vorsichtsmaßnahmen getroffen werden.

**Arbeitsweise**

Die Arbeiten müssen gemäß einem kontrollierten Verfahren durchgeführt werden, umdas Risiko des Vorhandenseins von brennbaren Gasen oder Dämpfen während der Ausführung zu minimieren.

**Allgemeiner Arbeitsbereich**

Alle Wartungskräfte und andere in der Region arbeitenden Personen sollten über die Art der durchgeführten Arbeiten informiert werden. Arbeiten in beengten Räumen sollte vermieden werden.

**Überprüfung des Vorhandenseins von Kältemittel**

Der Bereich sollte vor und während der Arbeit mit einem geeigneten Kältemitteldetektor überprüft werden, um sicherzustellen, dass der Techniker sich potenziell brennbarer Atmosphären bewusst ist. Stellen Sie sicher, dass die verwendete Leckerkennungsanlage für den Einsatz mit brennbaren Kältemitteln geeignet ist, also keine Funken erzeugt, ordnungsgemäß abgedichtet oder von Natur aus sicher ist.

**Anwesenheit eines Feuerlöschers**

Wenn heiße Arbeit an der Kühlanlage oder einem zugehörigen Teil durchgeführt werden soll,

sollte geeignete Feuerlöschgeräte zur Verfügung stehen. Haben Sie einen Trockenpulver- oder CO2-Feuerlöscher neben dem Ladebereich.

**Keine Zündquellen**

Es ist für jede Person verboten, Arbeiten an einem Kühlsystem durchzuführen, bei der Rohrleitungen mit oder mit einem brennbaren Kältemittel belegt werden: in einer Weise, die ein Brand- oder Explosionsrisiko darstellen kann. Alle möglichen Zündquellen, einschließlich Rauchen, sollten ausreichend vom Ort der Installation, Reparatur, Entfernung und Entsorgung entfernt gehalten werden, während dessen Entflammbarkeit des Kältemittels schließlich in den umgebenden Raum freigesetzt werden kann. Vor Beginn der Arbeiten sollte der Bereich rund um die Geräte überprüft werden, um sicherzustellen, dass keine Entflammbarkeitsgefahren oder Zündungsgefahr bestehen. "Rauchverbot"-Schilder müssen angebracht werden.

**Ventilierte**

Stellen Sie sicher, dass der Bereich an der frischen Luft ist oder richtig belüftet ist, bevor Sie das System betreten oder heiße Arbeiten durchführen. Während der Ausführung der Arbeiten muss eine gewisse Belüftung aufrechterhalten werden. Die Belüftung muss etwaiges freigesetztes Kältemittel sicher verteilen und vorzugsweise von außen in die Atmosphäre stoßen.

**Verifikation von Kälteanlagen**

Wenn elektrische Bauteile ausgetauscht werden, müssen sie zweckmäßig angepasst und innerhalb der Vorgaben sein. Die Pflegeanweisungen des Herstellers sollten jederzeit befolgt werden. Im Zweifelsfall wenden Sie sich an den technischen Service des Herstellers für Unterstützung.

Folgende Prüfungen müssen bei Anlagen mit brennbaren Kältemitteln durchgeführt werden:

16 Die Größe der Ladung entspricht der Größe des Raumes, in dem die Räume mit dem Kältemittel installiert sind;

17 Die Maschinen und Lüftungsauslässe funktionieren einwandfrei und sind nicht blockiert;

18 Wird ein indirekter Kühlkreis verwendet, muss das Vorhandensein von Kältemittel im Sekundärkreis überprüft werden ;

19 Die Gerätemarkierungen sind weiterhin sichtbar und lesbar. Unleserliche Markierungen und Signale müssen korrigiert werden;

20 Kühlrohre oder -komponenten werden so installiert, dass sie kaum einer Substanz ausgesetzt sind, die Komponenten mit Kältemittel korrodieren könnte, es sei denn, diese Komponenten bestehen aus Materialien, die von Natur aus korrosionsbeständig oder ausreichend gegen Korrosion geschützt sind.

**Reparatur versiegelter Bauteile**

**DD.5.1** Bei der Reparatur versiegelter Bauteile müssen alle Netzteile vor dem Entfernen der versiegelten Abdeckungen usw. von der zu reparierenden Ausrüstung getrennt werden. Wenn es absolut notwendig ist, während der Wartung eine Stromversorgung für die Geräte zu haben, sollte am kritischsten Punkt eine kontinuierlich betriebene Leckerkennung installiert werden, um vor einer potenziell gefährlichen Situation zu warnen.

**DD.5.2** Besondere Aufmerksamkeit sollte auf die folgenden Punkte gelegt werden, um sicherzustellen, dass Arbeiten an elektrischen Bauteilen das Gehäuse nicht so verändern, dass das Schutzniveau beeinträchtigt wird. Dazu gehören Kabelschäden, eine übermäßige Anzahl von Anschlüssen, nicht nach Originalspezifikationen hergestellte Anschlüsse, Schäden an Dichtungen, falsche Befestigung von Kabelverschraubungen usw.
Stelle sicher, dass das Gerät sicher montiert ist.
Stellen Sie sicher, dass Dichtungen oder Dichtstoffe nicht so stark beschädigt sind, dass sie nicht mehr verwendet werden, um das Eindringen brennbarer Atmosphären zu verhindern. Ersatzteile müssen den Herstellerspezifikationen entsprechen.

**Intrinsisch sichere Bauteilreparatur**
Legen Sie keine permanenten induktiven oder kapazitiven Lasten auf den Stromkreis an, ohne sicherzustellen, dass diese die zulässige Spannung und den zulässigen Strom für das verwendete Gerät nicht überschreiten. Intrinsisch sichere Bauteile sind die einzigen Typen, die unter Spannung in Anwesenheit einer brennbaren Atmosphäre bearbeitet werden können. Die Testausrüstung muss das richtige Kaliber haben.
Ersetzen Sie Komponenten nur durch vom Hersteller angegebene Teile. Andere Teile können dazu führen, dass das Kältemittel durch ein Leck in der Atmosphäre entzündet.
HINWEIS: Die Verwendung eines Silikondichtmittels kann die Wirksamkeit bestimmter Arten von Leckerkennungsgeräten beeinträchtigen.
Es ist nicht nötig, intrinsisch sichere Komponenten zu isolieren, bevor man daran arbeitet.

**Verkabelung**
Überprüfen Sie, ob die Verkabelung nicht Verschleiß, Korrosion, übermäßigem Druck, Vibrationen, scharfen Kanten oder anderen negativen Umwelteinflüssen ausgesetzt ist. Die Steuerung sollte auch die Auswirkungen von Alterung oder kontinuierlicher Schwingung durch Quellen wie Kompressoren oder Lüfter berücksichtigen.

**Detektion brennbarer Kältemittel**
Unter keinen Umständen dürfen potenzielle Zündquellen genutzt werden, um Kältemittellecks zu suchen oder zu erkennen. Es ist verboten, einen Metallhalogenidbrenner (oder einen anderen Detektor mit offener Flamme) zu verwenden.

**Leckerkennungsmethoden**
Die folgenden Leckerkennungsmethoden gelten als akzeptabel für Systeme mit brennbaren Kältemitteln.
Elektronische Leckdetektoren sollten verwendet werden, um brennbare Kältemittel zu erkennen, aber die Empfindlichkeit ist möglicherweise nicht ausreichend oder erfordert eine Neukalibrierung. (Erkennungsgeräte müssen in einem kältemittelfreien Bereich kalibriert werden.) Stellen Sie sicher, dass der Detektor keine potenzielle Zündquelle ist und für das verwendete Kältemittel geeignet ist. Leckerkennungsgeräte sollten auf einen Prozentsatz des DJI des Kältemittels eingestellt und entsprechend dem verwendeten Kältemittel kalibriert werden, wobei der passende Gasanteil (maximal 25 %) bestätigt wird.
Leckerkennungsflüssigkeiten sind für die meisten Kältemittel geeignet, aber der Einsatz

chlorhaltiger Reinigungsmittel sollte vermieden werden, da Chlor mit dem Kältemittel reagieren und Kupferrohre korrodieren kann.
Wenn ein Leck vermutet wird, sollten alle offenen Flammen entfernt oder gelöscht werden.
Wenn ein Kältemittelleck festgestellt wird, das Löten erfordert, muss das gesamte Kältemittel aus dem System zurückgewonnen oder (mittels Absperrventilen) in einem Teil des Systems isoliert werden, der vom Leck entfernt ist. Der sauerstofffreie Stickstoff (OFN) muss dann vom System vor und während des Brühprozesses gereinigt werden.

**Entfernung und Evakuierung**

Beim Einbruch in den Kühlkreis zur Reparatur – oder zu anderen Zwecken – müssen konventionelle Verfahren angewendet werden. Es ist jedoch wichtig, Best Practices einzuhalten, da die Entflammbarkeit ein wichtiger Faktor ist. Folgendes Verfahren muss befolgt werden:

16 Kältemittel entfernen;
17 Reinigen Sie den Stromkreis mit einem Inertgas;
18 Evakuieren;
19 Reinigen Sie erneut mit einem inaktiven Gas;
20 Öffne den Stromkreis durch Schneiden oder Löten.

Die Kältemittelladung sollte in den entsprechenden Rückgewinnzylindern zurückgewonnen werden. Das System muss mit OFN "gespült" werden, um das Gerät sicher zu machen. Es kann notwendig sein, diesen Vorgang mehrmals zu wiederholen. Druckluft oder Sauerstoff sollten für diese Aufgabe nicht verwendet werden.
Das Spülen sollte erreicht werden, indem man das Vakuum im System mit OFN unterbricht und weiter füllt, bis der Arbeitsdruck erreicht ist, dann in die Atmosphäre entlüftet wird und schließlich in ein Vakuum hinuntergezogen wird. Dieser Vorgang sollte wiederholt werden, bis kein Kältemittel mehr im System vorhanden ist. Wenn die endgültige OFN-Last verwendet wird, muss das System auf Atmosphärendruck belüftet werden, um die Arbeit zu ermöglichen. Dieser Vorgang ist absolut essenziell, damit die Lötarbeiten an den Rohren durchgeführt werden können.
Stellen Sie sicher, dass der Auslass der Vakuumpumpe nicht nahe an den Zündquellen liegt und dass eine Belüftung vorhanden ist.

**Abrechnungsverfahren**

Zusätzlich zu herkömmlichen Abrechnungsverfahren müssen folgende Anforderungen erfüllt sein :

13 Stellen Sie sicher, dass bei der Verwendung von Ladegeräten keine Kontamination verschiedener Kältemittel vorliegt. Rohre oder Leitungen sollten so kurz wie möglich sein, umdie Menge an Kältemittel, die sie enthalten, zu minimieren. Die Zylinder sollten aufrecht gehalten werden.
14 Stellen Sie sicher, dass das Kühlsystem geerdet ist, bevor Sie das System mit Kältemittel aufladen.
15 Beschrifte das System, wenn das Laden abgeschlossen ist (falls es das nicht schon ist).
16 Es ist äußerste Vorsicht geboten, das Kühlsystem nicht zu überfüllt. Vor dem Aufladen muss das System mit OFN unter Druck getestet werden. Das System sollte am Ende des Ladens, aber vor der Inbetriebnahme getestet werden. Vor dem Verlassen des Geländes muss ein

Folgelecktest durchgeführt werden.

**Stilllegung**

Bevor dieser Vorgang durchgeführt wird, ist es unerlässlich, dass der Techniker mit der Ausrüstung und allen Details vollständig vertraut ist. Es wird empfohlen, alle Kältemittel sicher zurückzugewinnen. Vor der Ausführung der Aufgabe sollte eine Probe von Öl und Kältemittel entnommen werden, falls eine Analyse vor der Wiederverwendung des zurückgewonnenen Kältemittels erforderlich ist. Es ist unerlässlich, dass die Stromversorgung verfügbar ist, bevor die Arbeit beginnt.

34 Mach dich mit der Ausrüstung und ihrer Funktionsweise vertraut.

35 Isolieren Sie das System elektrisch.

36 Stellen Sie vor Beginn des Eingriffs sicher, dass:

- Mechanische Handanfertigungsausrüstung steht, falls nötig, für die Handhabung von Kältemittelzylindern zur Verfügung ;
- Alle persönlichen Schutzmaßnahmen sind verfügbar und werden korrekt verwendet;
- Der Wiederherstellungsprozess wird jederzeit von einer kompetenten Person überwacht;
- Die Bergungsausrüstung und Zylinder entsprechen den entsprechenden Standards.

37 Wenn möglich, pumpen Sie das Kältemittelsystem aus.

38 Wenn ein Vakuum nicht möglich ist, bauen Sie einen Ansaugkrümmer, sodass das Kältemittel aus verschiedenen Teilen des Systems entfernt werden kann.

39 Stellen Sie sicher, dass der Zylinder auf der Waage steht, bevor Sie mit der Entnahme fortfahren.

40 Starten Sie die Bergungsmaschine und verwenden Sie sie gemäß den Anweisungen des Herstellers.

41 Füll die Flaschen nicht zu sehr. (Nicht mehr als 80 % Flüssigkeitsladung nach Volumen).

42 Überschreiten Sie nicht den maximalen Betriebsdruck des Zylinders, auch nicht vorübergehend.

43 Wenn die Zylinder ordnungsgemäß gefüllt und der Prozess abgeschlossen ist, stellen Sie sicher, dass Zylinder und Geräte umgehend vom Gelände entfernt und alle Absperrventile geschlossen sind.

44 Das zurückgewonnene Kältemittel sollte nicht in ein anderes Kühlsystem geladen werden, es sei denn, es wurde gereinigt und überprüft.

**Kennzeichnung**

Die Ausrüstung muss so gekennzeichnet sein, dass sie außer Betrieb genommen und vom Kältemittel entleert wurde. Das Etikett muss datiert und signiert sein. Stellen Sie sicher, dass auf dem Gerät Etiketten angebracht sind, die darauf hinweisen, dass das Gerät brennbares Kältemittel enthält.

**Genesung**

Beim Entfernen eines Kältemittels aus einem System, sei es zur Wartung oder Stilllegung, wird empfohlen, alle Kältemittel sicher zu entfernen. Beim Umgeben von Kältemittel in Zylinder sollte darauf achten, dass nur geeignete Kältemittelrückgewinnungszylinder verwendet werden. Stellen Sie sicher, dass die richtige Anzahl von Zylindern zur Verfügung steht, um die Gesamtlast

des Systems zu tragen. Alle zu verwendenden Zylinder sind für das zurückgewonnene Kältemittel vorgesehen und für dieses beschriftet (d. h. spezielle Flaschen zur Rückgewinnung von Kältemitteln). Die Zylinder müssen mit einem Druckentlastungsventil und zugehörigen Absperrventilen in gutem Zustand ausgestattet sein. Leere Rückholzylinder werden evakuiert und, wenn möglich, vor der Bergung abgekühlt.
Bergungsgeräte müssen in gutem Zustand sein, mit einer Ausrüstungsanweisung vorrätig sein und für die Rückgewinnung brennbarer Kältemittel geeignet sein.
Außerdem muss ein Satz kalibrierter Waagen verfügbar und in gutem Zustand vorhanden sein.
Die Rohre müssen mit wasserdichten und gut gewarteten Absperranschlüssen ausgestattet sein.
Vor der Nutzung der Reparaturmaschine sollten Sie prüfen, ob sie in gutem Zustand ist, ordnungsgemäß gewartet wurde und alle zugehörigen elektrischen Komponenten abgedichtet sind, um eine Zündung im Kältemittelfreigang zu verhindern. Konsultieren Sie im Zweifelsfall den Hersteller.
Das zurückgewonnene Kältemittel muss in der entsprechenden Rückgewinnungsflasche an den Kältemittellieferanten zurückgegeben werden, und die entsprechende Abfallübertragungsnote muss erstellt werden. Mische keine Kältemittel in Rückholanlagen und schon gar nicht in Zylindern.
Wenn Kompressoren oder Kompressoröle entfernt werden müssen, stellen Sie sicher, dass sie auf ein akzeptables Niveau abgelassen wurden, damit keine brennbaren Kältemittel im Schmiermittel verbleiben. Der Entlüftungsprozess muss abgeschlossen sein, bevor der Kompressor an die Lieferanten zurückgegeben wird. Nur elektrische Erwärmung des Kompressorgehäuses sollte verwendet werden, um diesen Prozess zu beschleunigen. Wenn Öl aus einem System abgelassen wird, muss dies sicher geschehen.

## 1.2. Das Gerätebeschreibungssymbol

Die hier aufgeführten Vorsichtsmaßnahmen sind in zwei Kategorien unterteilt. Sie sind sehr wichtig, also achten Sie darauf, sie genau zu befolgen. Bedeutungen der Symbole GEFAHR, WARNUNG, VORSICHT und NOT.

| Symbole | Bedeutung | Beschreibung |
|---|---|---|
| | **WARNUNG** | Das Symbol zeigt an, dass dieses Gerät ein brennbares Kältemittel verwendet.<br>Wenn das Kältemittel ausläuft und einer externen Zündquelle ausgesetzt ist, besteht ein Brandrisiko. |
| | **WARNUNG** | Das Symbol zeigt an, dass dieses Gerät ein Material mit niedriger Verbrennungsrate verwendet. Bitte halte dich von der Brandquelle fern. |
| | **VORSICHT** | Dieses Symbol zeigt an, dass das Benutzerhandbuch sorgfältig gelesen werden sollte. |

| Symbole | Bedeutung | Beschreibung |
|---|---|---|
| | **VORSICHT** | Dieses Symbol zeigt an, dass das Servicepersonal diese Ausrüstung anhand des Installationshandbuchs angeht. |
| | **VORSICHT** | Dieses Symbol zeigt an, dass Informationen verfügbar sind, wie zum Beispiel das Benutzerhandbuch oder das Installationshandbuch. |

## 1.3. Erklärung

Um die Nutzer unter sicheren Arbeitsbedingungen und Gebäudesicherheit zu gewährleisten, befolgen Sie bitte die untenstehenden Anweisungen :

16 Missbrauch kann zu Verletzungen oder Schäden führen ;

17 Bitte installieren Sie das Gerät gemäß den örtlichen Gesetzen, Vorschriften und Standards;

18 Bestätigen Sie die Spannung und Frequenz der Versorgung;

19 Das Gerät wird nur mit Erdungssteckdosen verwendet ;

20 Ein unabhängiger Schalter muss mit dem Gerät geliefert werden.

## 1.4. Sicherheitsaspekte

Folgende Sicherheitsfaktoren sollten berücksichtigt werden:

⑩ Bitte lesen Sie die folgenden Warnungen vor der Installation ;

11 Achten Sie darauf, die Details zu überprüfen, die Aufmerksamkeit erfordern, einschließlich Sicherheitsfaktoren;

12 Nachdem Sie die Installationsanleitung gelesen haben, bewahren Sie sie unbedingt für die Zukunft auf.

⚠ **Warnung**

Stellen Sie sicher, dass das Gerät sicher und zuverlässig installiert ist.

- Wenn das Gerät nicht gesichert oder installiert ist, kann es Schäden verursachen. Das Mindestgewicht des für die Installation erforderlichen Mediums beträgt 21 g/mm$^2$
- Wenn das Gerät in einem geschlossenen oder begrenzten Raum installiert wurde, sollten Sie bitte die Raumgröße und die Belüftung berücksichtigen, um eine durch ein Kältemittelleck verursachte Erstickung zu vermeiden.

34 Verwenden Sie ein spezielles Kabel und befestigen Sie es am Klemmenblock, damit die Verbindung verhindert, dass Druck auf die Teile ausgeübt wird.

35 Schlechte Verkabelung verursacht einen Brand.

Bitte schließen Sie das Stromkabel genau gemäß dem Schaltplan im Handbuch an, um eine Erschöpfung oder Brandverletzung des Geräts zu vermeiden.

36 Stelle sicher, dass du beim Einbau das richtige Material verwendest.

Falsche Teile oder Materialien können zu Feuer, Elektroschocks oder dem Fallen des Geräts führen.

37 Installieren Sie sicher auf dem Boden, bitte lesen Sie die Installationsanweisungen.

Eine unsachgemäße Installation kann zu Feuer, Elektroschocks, Umfallen des Geräts oder Wasserlecks führen.

38 Verwenden Sie professionelle Werkzeuge für elektrische Arbeiten.
Wenn die Leistungskapazität unzureichend ist oder der Stromkreis nicht abgeschlossen ist, kann dies einen Brand oder einen elektrischen Stromschlag verursachen.
39 Das Gerät muss mit einem Erdungsgerät ausgestattet sein.
Wenn das Netzteil kein Erdungsgerät hat, stellen Sie sicher, dass Sie das Gerät nicht anschließen.
40 Das Gerät sollte nur von einem professionellen Techniker entfernt und repariert werden.
Unsachgemäße Bewegung oder Wartung des Geräts kann zu einem Wasserleck, einem Stromschlag oder einem Feuer führen. Bitte suchen Sie sich einen professionellen Techniker dafür.
41 Ziehen Sie das Netzteil während des Betriebs nicht aus oder einstecken. Dies kann zu einem Feuer oder einem elektrischen Schlag führen.
42 Berühren oder benutzen Sie das Gerät nicht, wenn Ihre Hände nass sind. Dies kann zu einem Feuer oder einem elektrischen Schlag führen.
43 Stellen Sie keine Heizungen oder andere elektrische Geräte in die Nähe des Stromkabels. Dies kann zu einem Feuer oder einem elektrischen Schlag führen.
44 Wasser sollte nicht direkt aus dem Gerät gegossen werden. Lassen Sie nicht zu, dass Wasser in elektrische Bauteile eindringt.

⚠ **Warnung**

28 Installieren Sie das Gerät nicht an einem Ort, an dem brennbare Gase vorhanden sein könnten.
29 Wenn sich brennbares Benzin um das Gerät herum befindet, führt das zu einer Explosion.
Gemäß der Anweisung werden Entwässerungs- und Abwasserarbeiten durchgeführt. Wenn das Entwässerungssystem oder das Rohr defekt ist, treten Wasserlecks auf. Und es sollte sofort entsorgt werden, um zu verhindern, dass andere Haushaltsgegenstände nass werden und beschädigt werden.
30 Reinigen Sie das Gerät nicht, während es eingeschaltet ist. Schalten Sie den Strom ab, bevor Sie das Gerät reinigen. Wenn nicht, kann es zu Verletzungen durch einen Hochgeschwindigkeitsventilator oder einen elektrischen Stromschlag führen.
31 Hören Sie auf, das Gerät zu bedienen, wenn es ein Problem oder einen Fehlercode gibt.
Bitte schalten Sie den Strom aus und stellen Sie den Betrieb des Geräts ein. Andernfalls könnte es einen elektrischen Schlag oder ein Feuer verursachen.
32 Seien Sie vorsichtig, wenn das Gerät nicht verpackt oder installiert ist.
Achte auf scharfe Kanten und Finnen des Wärmetauschers.
33 Bitte bestätigen Sie nach der Installation oder Reparatur, dass das Kältemittel nicht ausläuft.
Wenn das Kältemittel nicht ausreicht, funktioniert das Gerät nicht richtig.
34 Die Installation der Außeneinheit sollte flach und fest sein.
Vermeiden Sie abnormale Vibrationen und Geräusche.
35 Stecken Sie Ihre Finger nicht in den Ventilator und Verdampfer.
Der Hochgeschwindigkeitsventilator führt zu schweren Verletzungen.
36 Dieses Gerät ist nicht für Menschen konzipiert, die körperlich oder geistig schwach sind (einschließlich Kinder) und keine Erfahrung und kein Wissen mit Heiz- und Kühlsystemen haben. Es sei denn, es wird unter der Leitung und Aufsicht eines professionellen Technikers betrieben oder hat eine Schulung im Umgang mit diesem Gerät erhalten. Kinder sollten es unter Aufsicht

von Erwachsenen verwenden, um sicherzustellen, dass sie das Gerät sicher benutzen. Wenn das Stromkabel beschädigt ist, sollte es von einem professionellen Techniker ersetzt werden, um Gefahren zu vermeiden.

## 1.5. WARNUNGEN FÜR GERÄTE, DIE KÜHLMITTEL ENTHALTEN:

R32-Kühlmittel ist ein Kühlmittel der Kategorie A2L, das als potenziell brennbar gilt.
Lassen Sie keine R32-Flüssigkeit in die Atmosphäre frei. Diese Flüssigkeit ist ein fluoriertes Treibhausgas, das durch das Kyoto-Protokoll abgedeckt ist, mit einem globalen Erwärmungspotenzial (GWP) = 675 für R32.
Das Gerät sollte in einem gut belüfteten Bereich abseits von Flammen gelagert werden.
Installieren Sie das Gerät draußen. Installieren Sie das Gerät nicht drinnen oder in einem geschlossenen, schlecht belüfteten Außenbereich.
Einhaltung der geltenden Normen und Vorschriften hinsichtlich Umwelt und Installationsverfahren, insbesondere des Dekrets Nr. 2015-1790 und/oder der Europäischen Verordnung EU 517/2014. Eine Suche nach Lecks im Kühlkreis muss mindestens einmal jährlich durchgeführt werden. Dies muss von einem zertifizierten Kühlmittelspezialisten durchgeführt werden.
Bitte bewahren Sie diese Dokumente für die Lebensdauer des Geräts auf und senden Sie sie als Referenz.

# 2. EINHEITSÜBERSICHT

## 2.1. Mit dem Gerät gelieferte Zubehör

Nach dem Auspacken prüfen Sie bitte, ob Sie alle folgenden Komponenten haben.

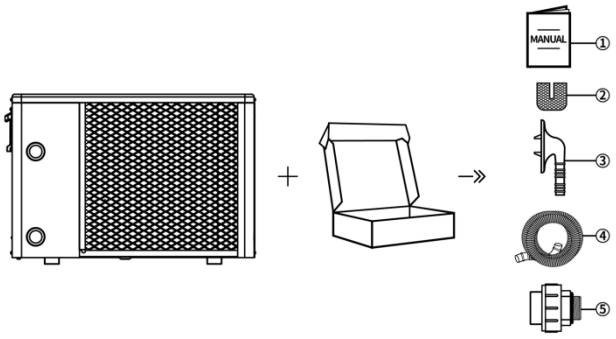


| NEIN. | Komponenten | Menge | NEIN. | Komponenten | Menge |
|---|---|---|---|---|---|
| (1) | Manuell | 1 | (4) | Abflussschlauch | 1 |
| (2) | Gummiabdeckung | 4 | (5) | Wasserleitungsdichtung | 2 |
| (3) | Abflussstecker | 1 | | | |

## 2.2. Einheitsmaße

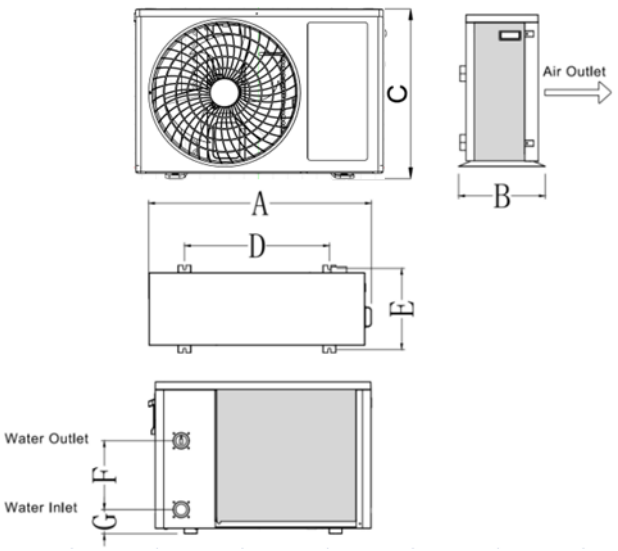


Einheitsdimension :(mm)

| Modell | Hat | B | C | D | E | F | G |
|---|---|---|---|---|---|---|---|
| SEM04-IVT-MP | 844 | 365 | 550 | 553 | 308 | 230 | 82 |
| SEM06-IVT-MP | | | | | | | |
| SEM08-IVT-MP | | | | | | | |

## 2.3. Technische Merkmale:

| Modellname | myPOOL Inverter Wärmepumpe MP 25 | myPOOL Inverter Wärmepumpe MP 35 | myPOOL Inverter Wärmepumpe MP 45 |
|---|---|---|---|
| Modellcode | SEM04IVT-MP | SEM06IVT-MP | SEM08IVT-MP |
| Luft 26°C / Wasser 26°C / 80% relative Luftfeuchtigkeit | | | |
| **Kapazität des Boost-Modus (kW)** | 4,4 kW | 6,4 kW | 8,7 kW |
| **COP-Boost-Modus** | 5,3 | 6,3 | 6 |
| **SMART-Kapazität (kW)** | 4,4~2,3 kW | 6,4~3,1 kW | 8,7~4 kW |
| **COP SMART-Modus** | 6.9 ~ 5.3 | 7.8 ~ 6.3 | 7,2~6 |
| **ECO-Moduskapazität (kW)** | 2,3 kW | 3,1 kW | 4,0 kW |
| **COP ECO-Modus (kW)** | 6,9 | 7,8 | 7,2 |
| Luft 15°C / Wasser 26°C / 70% relative Luftfeuchtigkeit | | | |
| **Kapazität des Boost-Modus (kW)** | 3,5 kW | 4,9 kW | 6,8 kW |
| **COP-Boost-Modus** | 4,1 | 4,1 | 4,3 |
| **SMART-Kapazität (kW)** | 3,5~1,8 kW | 4,9~2,4 kW | 6,8~3,1 kW |
| **COP SMART-Modus** | 5~4.1 | 4.4~4.1 | 5.3~4.3 |
| **ECO-Moduskapazität (kW)** | 1,8 kW | 2,4 kW | 3,1 kW |
| **COP ECO-Modus (kW)** | 5,0 | 4,4 | 5,3 |
| Luft 7°C / Wasser 26°C / 90% relative Luftfeuchtigkeit | | | |
| **Kapazität des Boost-Modus (kW)** | 2,7 kW | 3,7 kW | 4,2 kW |
| **COP-Boost-Modus** | 3,5 | 3,5 | 3,4 |
| **Maximaler Lärmpegel – Minimum (bei 10 m)** | **24 ~ 27 dB(A)** | **24 ~ 27 dB(A)** | **27 ~ 30 dB(A)** |
| **Außenbetriebsbereich** | 0°C -> 43°C | | |
| Installation | | | |
| **Wasseranschluss** | 1,5"/50 mm | | |
| **Fütterung** | 220-240V~/50Hz | | |
| **Gleiskopfschutz (für 20 m)** | C 10 A (3G 2,5 mm²) | C 10 A (3G 2,5 mm²) | C 10 A (3G 2,5 mm²) |
| **Maximaler Stromverbrauch** | 0,9 kW | 1,1 kW | 1,5 kW |
| **Minimale Wasserdurchflussrate** | 2,0 m³/h | 2,0 m³/h | 2,5 m³/h |
| **Abmessungen (L x W x H)** | 844*365*550 mm | | |
| **Nettogewicht (Bruttogewicht)** | 28 kg (38 kg) | 29,5 kg (40 kg) | 31,5 kg (42 kg) |

# 3. INSTALLATION UND VERBINDUNG

**WARNUNG:** Die Wärmepumpe muss von einem professionellen Team installiert werden. Die Nutzer sind nicht qualifiziert, sie selbst zu installieren, andernfalls könnte die Wärmepumpe beschädigt werden und für die Sicherheit der Nutzer gefährden.

Dieser Abschnitt dient nur zur Orientierung und sollte je nach tatsächlichen

## 3.1. Transport

1. Beim Lagern oder Bewegen der Wärmepumpe muss sie aufrecht sein.

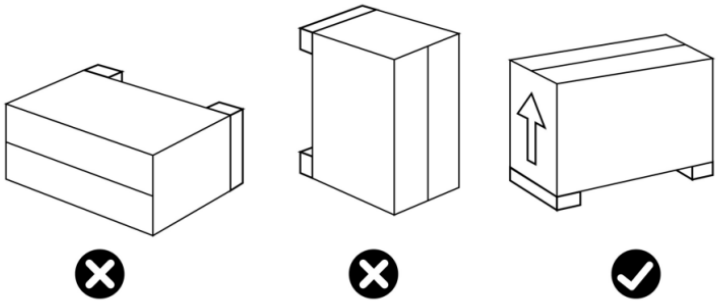

2. Beim Bewegen der Wärmepumpe sollte die Wassereinheit nicht angehoben werden, da der Titanwärmetauscher im Inneren der Wärmepumpe beschädigt wird.

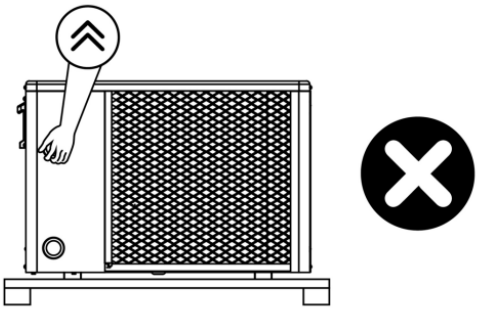

## 3.2. Vorinstallationshinweis

1. Die Ein- und Auslassverbindungen für Wasser können das Gewicht der Schläuche nicht tragen. Die Wärmepumpe muss mit harten Schläuchen zu tun haben!

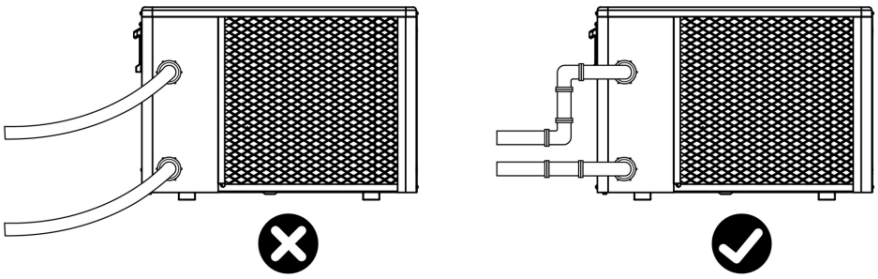

5. Um die Heizeffizienz zu gewährleisten, sollte die Länge des Wasserrohrs zwischen Pool und Wärmepumpe ≤10 m betragen.

## 3.3. Einbauanleitung

### 3.3.1 Voranforderungen

**Für die Installation Ihrer Wärmepumpe notwendige Ausrüstung:**

16 Das Stromkabel wurde an den Strombedarf des Geräts angepasst.

17 Ein By-Pass-Kit und eine an Ihre Installation angepasste PVC-Rohrmontage sowie ein Entleerer, PVC-Kleber und Schleifpapier.

18 Ein Satz Wandstecker und Dehnungsschrauben, die sich eignen, um das Gerät an der Halterung zu befestigen.

19 Wir empfehlen, das Gerät mit flexiblen PVC-Rohren an Ihre Installation anzuschließen, um die Vibrationsübertragung zu reduzieren.

20 Geeignete Befestigungsbolzen können verwendet werden, um die Einheit anzuheben.

### 3.3.2 Wärmepumpeninstallation

⑩ Der Rahmen muss mit Schrauben (M10) an einem Betonfundament oder Stützen befestigt werden. Das Betonfundament muss solide sein; die Stütze muss ausreichend stabil und rostsicher sein;

11 Die Wärmepumpe benötigt eine Wasserpumpe (vom Nutzer bereitgestellt). Die empfohlene Spezifikation der Durchflusspumpe: siehe den technischen Parameter, maximale Höhe ≥10 m;

12 Wenn die Wärmepumpe funktioniert, wird Kondenswasser vom Boden abgeleitet, bitte achten Sie darauf. Bitte stecken Sie das Abflussrohr (Zubehör) in das Loch und schließen Sie es gut an, dann schließen Sie einen Schlauch an, um das Kondenswasser abzuleiten. Installieren Sie die Wärmepumpe, indem Sie sie mit starken, wasserabweisenden Pads mindestens 10 cm anheben und dann das Abflussrohr mit der Öffnung unter der Pumpe verbinden.

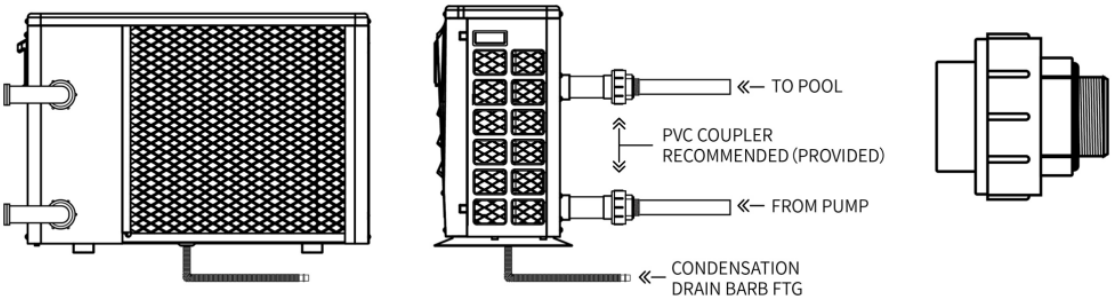


### 3.3.3 Lage und Raum

Bitte beachten Sie die folgenden Regeln bezüglich der Wahl des Standorts der Wärmepumpe.

28 Die Wärmepumpe muss in einem Mindestabstand zum Beckenbecken positioniert werden, das in den für den Installationsstandort geltenden Vorschriften festgelegt ist. In Frankreich beträgt diese Distanz 3,5 Meter. Wenn die Stromversorgung des Geräts jedoch speziell durch einen Restauslöser bei 30 mA geschützt ist, kann dieser Abstand auf 2,0 Meter reduziert werden (Volumen 2, NF C15-100-7-702). Es sollte auf dem Boden installiert werden, idealerweise auf einem flachen Betonboden. Stellen Sie sicher, dass der Boden stabil genug ist und das Gewicht der Einheit tragen kann.

29 In der Nähe des Geräts muss ein Wasserentwässerungsgerät installiert werden, um den Bereich zu schützen, in dem es installiert ist.

30 Falls nötig, kann die Einheit mit geeigneten Befestigungsplatten erhöht werden, die das Gewicht tragen.

31 Überprüfen Sie, ob die Einheit richtig belüftet ist, dass der Luftauslass nicht zu den Fenstern der Nachbargebäude zeigt und dass Abluft nicht zurückkommen kann. Außerdem sollten Sie ausreichend Platz rund um die Einheit für Wartung und Wartung einplanen.

32 Die Einheit sollte nicht in einem Bereich installiert werden, der Öl, brennbaren Gasen, Korrosiven, Schwefelverbindungen oder in der Nähe von Hochfrequenzgeräten ausgesetzt ist.

33 Um Schlammspritzer zu vermeiden, sollten Sie das Gerät nicht in der Nähe einer Straße oder eines Weges installieren.

34 Um Belästigungen für Nachbarn zu vermeiden, stellen Sie sicher, dass das Gerät so installiert ist, dass es in dem Bereich steht, der am wenigsten geräuschempfindlich ist.

35 Halten Sie das Gerät so gut wie möglich außerhalb der Reichweite von Kindern.

36 Installationsbereich:

Einheit: mm

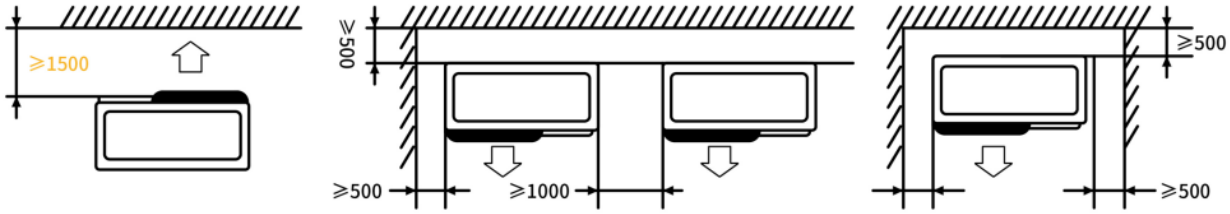

Stellen Sie nichts weniger als einen Meter vor die Wärmepumpe.
Lassen Sie 500 Meterfreien Platz an den Seiten und hinten der Wärmepumpe sowie freie Belüftung darüber.
Lassen Sie keine Hindernisse über oder vor dem Gerät liegen!

### 3.3.4 Anlagenlayout

Hinweis: Der Filter sollte regelmäßig gereinigt werden, um sicherzustellen, dass das Wasser im System sauber ist und um eine Verstopfung des Filters zu verhindern. Es ist notwendig, dass das Abflussventil an der unteren Wasserleitung befestigt wird. Wenn das Gerät während der Wintermonate nicht funktioniert, trennen Sie bitte die Stromversorgung und lassen Sie das Abflusswasser durch das Abflussventil aus dem Gerät abfließen. Wenn die Umgebungstemperatur der laufenden Anlage unter 0°C liegt, lassen Sie bitte die Wasserpumpe laufen.
Das Installationsdiagramm ist in der folgenden Abbildung dargestellt:

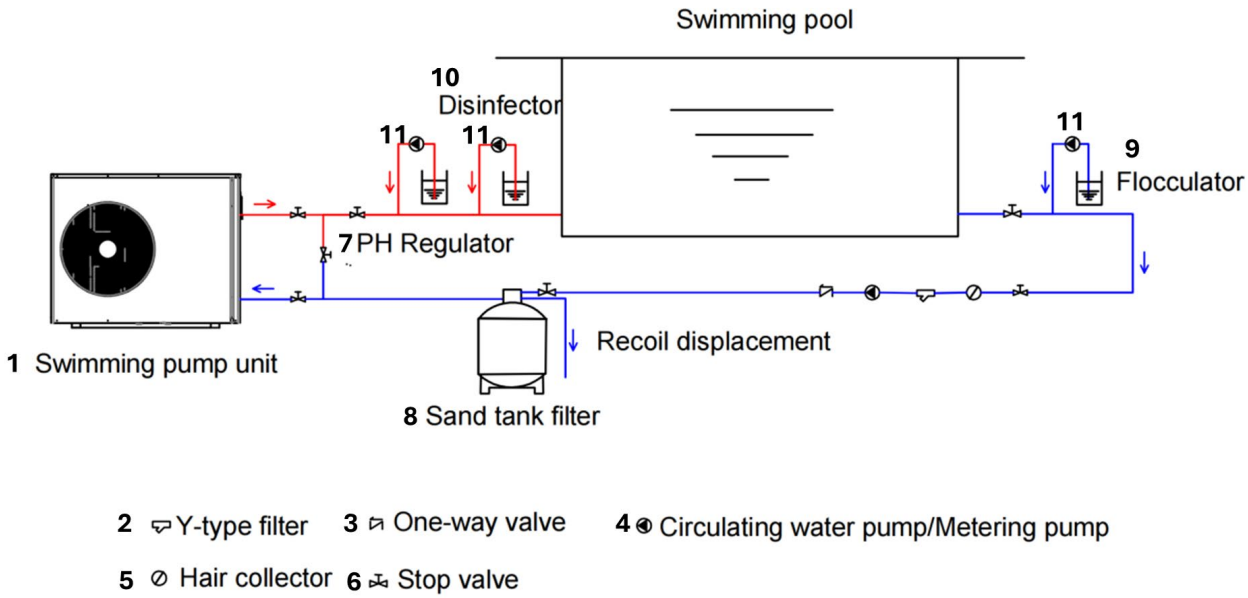


| Nein. | Artikel | Menge | Nein. | Artikel | Menge |
|---|---|---|---|---|---|
| 1 | Schwimmpumpeneinheit | 1 | 7 | PH-Regler | 1 |
| 2 | Y-Typ-Filter | 1 | 8 | Sandfilterbehälter | 1 |
| 3 | Einwegventil | 1 | 9 | Flokkulator | 1 |
| 4 | Umwälzwasserpumpe | 1 | 10 | Desinfizieren | 1 |
| 5 | Fremdobjektsammler | 1 | 11 | Dosierpumpe | 3 |
| 6 | Absperrventil | 7 | | | |

### 3.3.5 Elektrische Installation

Um sicher zu arbeiten und die Integrität Ihres elektrischen Systems zu erhalten, muss die Einheit gemäß den folgenden Vorschriften an eine allgemeine Stromversorgung angeschlossen werden:

16 Vorstromaufwärts muss die allgemeine Stromversorgung durch einen 30mA-Differenzschalter geschützt werden.

17 Die Wärmepumpe muss gemäß den Normen und Vorschriften des Landes, in dem das System installiert ist, an einen entsprechenden C-Curve-Leistungsschalter angeschlossen werden.

18 Das Stromkabel muss für die Leistungsangabe des Geräts und die für die Installation erforderliche Leitungslänge geeignet sein. Das Kabel muss für den Außeneinsatz geeignet sein.

19 Für ein Dreiphasensystem ist es unerlässlich, die Phasen in der richtigen Reihenfolge zu verbinden . Wenn die Phasen umgekehrt sind, funktioniert der Wärmepumpenkompressor nicht.

20 An öffentlich zugänglichen Orten ist es verpflichtend, einen Notstoppknopf in der Nähe der Wärmepumpe zu installieren.

| Modell | Leistungsleitungsspezifikationen für bis zu 20 m | | |
|---|---|---|---|
| | Ernährung | Kabeldurchmesser | Leistungsschaltergröße |
| SEM04-IVT-MP | 220-240V~/ 50Hz | 3G 2,5 mm² | 10 A |
| SEM06-IVT-MP | | 3G 2,5 mm² | |
| SEM08-IVT-MP | | 3G 2,5 mm² | |

### 3.3.6 Elektrische Verbindung

⚠ **WARNUNG:** Die Stromversorgung der Wärmepumpe muss vor jedem Betrieb abgeschaltet werden.

Bitte folgen Sie den folgenden Anweisungen, um die Wärmepumpe anzuschließen.

Schritt 1: Lösen Sie das elektrische Seitenpanel mit einem Schraubendreher, um an den elektrischen Klemmenblock zu gelangen.

Schritt 2: Stecken Sie das Kabel in den Anschluss der Wärmepumpeneinheit ein.

Schritt 3: Schließen Sie das Stromkabel gemäß dem untenstehenden Diagramm an den Klemmenblock an.

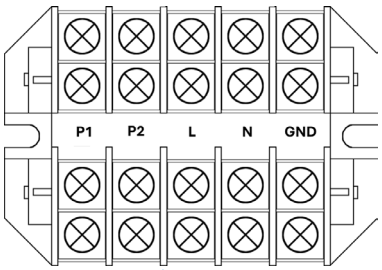


Ausgangs Terminalblock-Heizvorrang 220-240V~/ 50Hz

220-240V~/ 50Hz

**L** : Linie

**N** : Neutral

**GND** : Erde

**P1-P2** : Ausgangs-Terminalblock-Heizvorrang 220-240V~/ 50Hz

**Vorrangige Heizungsverkabelung**:

Es ist möglich, die Filterpumpe an die Wärmepumpe anzuschließen, um die Filtration zum Laufen zu bringen, wenn das Wasser nicht die gewünschte Temperatur erreicht.

Sie müssen zunächst einen "Trockenkontakt" (normalerweise offenes Relais oder Kontaktor) mit einer 230V-Wechselstromspule beschaffen.

**Elektrische Verbindungen:**

- Verbinden Sie die Spule dieses Relais (A1 und A2) mit den P1- und P2-Anschlüssen der Wärmepumpe.
- Verbinden Sie den Ein- und Auslass des Trockenkontakts (normalerweise offen) parallel zum Trockenkontakt der Poolfilteruhr.

**Verzweigungsdiagramm**:

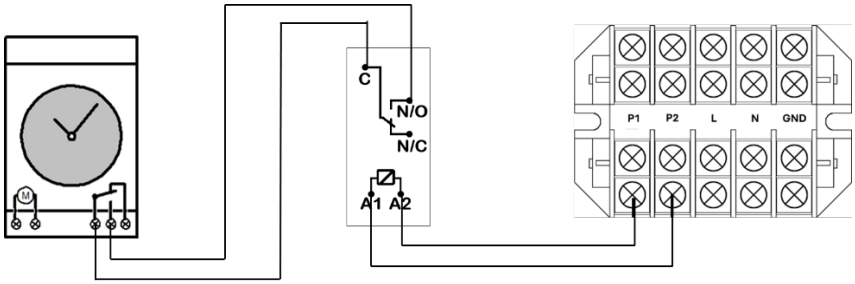


## 3.4. Tests nach der Installation

**WARNUNG:** Bitte überprüfen Sie alle Verkabelungen sorgfältig, bevor Sie die Wärmepumpe einschalten.

### 3.4.1 Vorprüfung

Bevor du den Test durchführst, bestätige die untenstehenden Punkte und schreibe √ in den Block.

| | |
|---|---|
| ☐ | Ordnungsgemäße Installation der Einheit |

| | |
|---|---|
| ☐ | Die Versorgungsspannung entspricht der Einheits-Nennspannung |
| ☐ | Korrekte Rohrleitungen und Verkabelung |
| ☐ | Der Luftein- und Auslassanschluss des Geräts ist nicht verstopft |
| ☐ | Entwässerung und Belüftung sind nicht verstopft und kein Wasseraustritt |
| ☐ | Leckschutz funktioniert |
| ☐ | Rohrdämmungsarbeiten |
| ☐ | Das Erdungskabel ist korrekt angeschlossen |

### 3.4.2 Funktionstests

Schritt 1: Der aktuelle Test kann nach Abschluss der gesamten Installation beginnen;

Schritt 2 : Alle Verkabelungen und Rohrleitungen sollten gut angeschlossen und gründlich überprüft werden, dann den Wassertank mit Wasser füllen, bevor der Strom eingeschaltet wird;

Schritt 3 : Um die gesamte Luft in die Rohre und den Wassertank zu entleeren, drücken Sie den "An-Aus"-Knopf am Bedienfeld, um das Gerät mit der eingestellten Temperatur zu betreiben;

Schritt 4 : Die Punkte sollten während des aktuellen Tests überprüft werden:

19 Während des ersten Betriebs ist der Strom der Einheit normal oder nicht;
20 Jeder Funktionsknopf am Bedienfeld ist normal oder nicht;
21 Der Bildschirm ist normal oder nicht;
22 Gibt es Lecks im gesamten Heizkreislaufsystem?
23 Die Ableitung von Kondensat ist normal oder nicht;
24 Gibt es während des Rennens ungewöhnliche Geräusche oder Vibrationen?

# 4. Elektronische Regulierung

## 4.1. Kontrollpanel-Diagramm

## 4.2. Tastenbeschreibungen des Bedienfelds

| Name/Symbol | Funktionsbeschreibung |
|---|---|
| Power-Knopf | 1. Halten Sie 1 Sekunde gedrückt, um ein- und auszuschalten;<br>2. Im Abfragestatus klicken Sie auf diesen Button, um zur Hauptoberfläche zurückzukehren.<br>3. Im Einstellungszustand drücken Sie diese Taste, um zur Hauptoberfläche zurückzukehren.<br>4. Nach 60 Sekunden ohne Nutzung des Controllers kehrt er automatisch zur Hauptoberfläche zurück, schaltet den Bildschirm aus und sperrt den Bildschirm;<br>5. Im verriegelten Zustand auf der Hauptschnittstelle drücken und halten Sie sie 3 Sekunden gedrückt, um sie zu entsperren; |
| Uhr-/Timer-Taste | 10、Auf der Hauptoberfläche tippen Sie, um die Uhreinstellungen einzugeben, und dann auf die "Stunde"- und "Minuten"-Uhrzeit;<br>11、Auf der Hauptoberfläche drücken und halten Sie 3 Sekunden lang, um den Timer-Modus zu starten (und die Timereinstellung einzuschalten)/zu stoppen;<br>12、Im Synchronisationszustand tippen Sie, um die Zeit zwischen "Stunden" und "Minuten" umzuschalten;<br>4. Im Synchronisationszustand 3 Sekunden lang drücken, um die Zeitfunktion des aktuellen Zeitraums aufzuheben;<br>5. Im Taktmodus drücken und halten Sie 3 Sekunden lang, um die Wochenfunktion ein- und auszuschalten; |
| Modus-Knopf | 1. Auf der Hauptoberfläche drücken und halten Sie 5 Sekunden Halt, um in die L-Einstellungsoberfläche des Benutzers zu gelangen;<br>2. Wenn die Maschine eingeschaltet wird, kann sie je nach Modell zwischen Kühl- und Heizmodus (stark oder leise) geschaltet werden;<br>3. Man kann Parameter im Parameter-Abfragezustand eingeben oder speichern; |

| | |
|---|---|
| Hoch-Knopf | 1. In der Hauptschnittstelle und wenn das Gerät eingeschaltet ist, klicken Sie, um die Temperatur einzustellen;<br>2. Drücken und halten Sie 3 Sekunden lang auf der Hauptoberfläche, um den Abfragestatus einzugeben;<br>3. Im Abfragezustand klicken Sie auf den Wechselstatus, um die Seriennummer abzufragen;<br>4. Unter dem Status der Parametereinstellungen klicken Sie auf die Modustaste, um die Einstellungen zu ändern<br>5. Ändern Sie die Synchronisations- und Taktwerte; |
| Down-Taste | 1. In der Hauptschnittstelle und wenn das Gerät eingeschaltet ist, klicken Sie, um die Temperatur einzustellen;<br>2. Halten Sie 3 Sekunden lang auf der Hauptoberfläche, um den Abfrage- und Wartungszustand einzugeben.<br>3. Im Abfragezustand klicken Sie auf den Wechselstatus, um die Seriennummer abzufragen.<br>4. Klicke im Einstellungszustand auf die Modustaste, um die Einstellungen zu ändern.<br>5. Ändern Sie die Synchronisations- und Taktwerte; |
| EIN/AUS + Aufwärtstaste | Drücken Sie 5 Sekunden gedrückt und gedrückt, um die WLAN-Verbindung zu aktivieren |
| Modus+Low | Drücken Sie auf dem Hauptbildschirm 5 Sekunden gedrückt und gedrückt, um die Abfrostfunktion zum Ein- oder Ausschalten zu zwingen. |
| EIN/AUS + Hoch-Taste + Runter-Taste | Im Abschaltzustand erzwungenes Starten/Stoppen der Wasserpumpenfunktion |
| Timer + Up-Taste + Down-Taste | Drücke und halte 3 Sekunden gedrückt, um zwischen Celsius und Fahrenheit zu wechseln |

## 4.3. Kabelgebundener Controller-LCD-Bildschirm

| Symbol | Zustand | Funktion oder Bedeutung | Bemerkung |
|---|---|---|---|
| | Ausgestorben | Derzeit im ausgeschalteten oder unbeheizten Modus | Ein-/Aus-Statusanzeige |
| | Ständig an | Derzeit im Heizmodus | Ein-/Aus-Statusanzeige |
| | Ausgestorben | Derzeit im Abkühl- oder Nicht-Kühlmodus | Ein-/Aus-Statusanzeige |
| | Ständig an | Derzeit im Live-Kühlmodus | Ein-/Aus-Statusanzeige |
| | Ausgestorben | Derzeit im ausgeschalteten oder nicht-automatischen Modus | Ein-/Aus-Statusanzeige |
| | Ständig an | Derzeit im Auto-Start-Modus | Ein-/Aus-Statusanzeige |
| | Ständig an | Stillmodus | Kofferraumdisplay |
| | Ständig an | Leistungsstarker Modus | Kofferraumdisplay |
| | Blitz | Konfigurationsstatus des WLAN-Netzwerks | |
| | Ständig an | Erfolgreiche WLAN-Verbindung | |
| IN | Ständig an | Repräsentiert den Wasserzufluss | |
| SET | Ständig an | Repräsentative Parameter | |
| °C | Ständig an | Temperaturanzeige in Grad Celsius | |
| | Blitz | Wasserumlaufpumpe: Frostschutzbetrieb | |
| | Ständig an | Wasserumlaufpumpe: Normalbetrieb | |
| | Blitz | Derzeit befindet sich ein Zustand der Abschaltung und Wiederherstellung des Kältemittels | |
| | Ständig an | Derzeit im Power-Up- und Abtauzustand | |
| | Ständig an | Eintritt in den Wartungszustand | |
| | Ständig an | Ein Alarm ist im Gange | |
| | Ständig an | Der aktuelle Schlüssel ist verschlossen | |

| | | | |
|---|---|---|---|
| | Ständig an | Kompressorbetrieb | |
| | Ständig an | Ventilatorbetrieb | |
| 88:88 | zeigen | Echtzeitanzeige | |
| | Ständig an | Aktiviere den geplanten Arbeitsmodus | |
| ON | zeigen | Derzeit befindet sich der Arbeitszeitraum für den Starttimer | |
| ON | Blitz | Anfangszeit des aktuell definierten Arbeitszeitraums | |
| OFF | zeigen | Derzeit befindet sich die Abschaltphase des Starttimers | |
| OFF | Blitz | Die Endzeit der aktuellen Arbeitsphase | |
| 123 | Fest an/aus | Zeitgesteuerte Arbeitsperiode 1, 2, 3, immer eingeschaltet, wenn sie gestellt ist oder wenn die Uhr in diese Zeit eintritt, in anderen Fällen aus | |

## 4.4. Erzwungene Abtaufunktion

Wenn die Maschine eingeschaltet ist und sich im Kühlungsmodus befindet, drücken Sie " M""+" für 5 Sekunden gedrückt, um in den Zwangsauftaumodus zu wechseln.

LCD-Display: Das Auftau-Symbol " " leuchtet auf

## 4.5. Anzeige von Fehlercodes

Wenn das Gerät einen Fehler hat, befindet sich die Fehleranzeige im Synchronisationsbereich und der Fehlercode wird zyklisch angezeigt. Gleichzeitig blinkt "" auf. Wenn der Defekt beseitigt ist, kehrt das Display zum Normalzustand zurück. Für eine Beschreibung der Fehlercodes siehe bitte die beigefügte Tabelle.

## 4.6. Zeitangabe

Geben Sie die Zeiteinstellung ein: Wenn der Bildschirm eingeschaltet wird, drücken Sie die ""-Taste und der Uhrbereich blinkt, was anzeigt, dass der Uhreinstellungsstatus eingegeben wurde;

Wie die Zeiteinstellung funktioniert: Gebe den Uhreinstellungszustand ein, drücke die ""-Taste, um auf Stunden- und Minuteneinstellungen zu wechseln. An diesem Punkt blinkt der Set-Wert.

Drücken Sie die Taste " " oder " ", um den entsprechenden Wert zu ändern. Nachdem Sie den Minutenwert eingestellt haben, drücken Sie erneut die " " oder " ""-Taste oder keine Taste für 5 Sekunden, um die aktuelle Einstellung automatisch zu speichern und zu beenden.

Im Taktmodus drücken Sie die ""-Taste 3 Sekunden lang, um die Wochenfunktion ein- oder auszuschalten; Wenn die wöchentliche Zeitmessung aktiviert ist, gib zuerst die Wocheneinstellung ein, wenn du die Uhreinstellung eingibst, und drücke dann die ""-Taste, um die Zeiteinstellung einzugeben. Wenn das wöchentliche Feature ausgeschaltet ist, überspringe direkt die wöchentliche Einstellung.

## 4.7. Zeitslots festlegen

**Geben Sie die Zeitspanneinstellung ein** : Auf der Hauptoberfläche drücken und halten Sie die """-Taste für 3 Sekunden, um die Zeitspanne zu aktivieren oder abzubrechen.

Kurz drücken Sie die "1"- und "ON"-Taste unten links auf dem Bildschirm, und der Stundenbereich blinkt auf, was anzeigt, dass das Display in den Einstellungszustand "First Timed Start Group" eingetreten ist. Die numerische Zeitzahl blinkt. Drücken Sie die " " oder "" "-Taste, um die Zeit zu ändern, dann die Taste, um die Änderung zu bestätigen und zur Minuteneinstellung zu wechseln. Die zahlenmäßige Zahl blinkt minutenweise auf. Drücken Sie die " " oder " ""-Taste, um die Zeit zu ändern, und dann die ""-Taste, um die Änderung zu bestätigen; gleichzeitig wird auf dem Bildschirm die "1"- und "OFF"-Symbole angezeigt. Der Einstellungsstatus wird angezeigt, die numerische Zeitzahl blinkt. Drücken Sie die " " oder "" "-Taste, um die Zeit zu ändern, dann die Taste, um die Änderung zu bestätigen und zur Minuteneinstellung zu wechseln. Die zahlenmäßige Zahl blinkt minutenweise auf. Drücken Sie die " " oder Taste , um die Zeit zu ändern, dann die ""-Taste, um die Änderung zu bestätigen, und starten Sie "Zeitbereich 1" und geben Sie die Periodeneinstellung 2 ein. Die Abstimmungsoperationen für die Perioden 2 und 3 sind die gleichen wie oben.

**Synchronisationseinstellung verlassen** : Im Synchronisationsmodus drücken Sie 60 Sekunden lang die "An/Aus"-Taste oder keine Einstellung, um die aktuelle Einstellung abzubrechen und die Zeitspanne zu verlassen.

**Timing-Anzeige**: Nach Einstellung des Zeitrahmens aktualisiert die Uhr sofort den aktuellen Status. Die Stromversorgung wird während der Einschaltphase eingeschaltet und außerhalb dieser Zeit abgeschaltet. Es wird einmal durchgeführt, nachdem die Zeit abgelaufen ist. Wenn es sich im Herunterfahren befindet, werden

die "" und "AUS"-Symbole angezeigt. Beim Einschalten werden die Symbole "", die Nummer des aktuellen Zeitfensters "1/2/3" und das Symbol "ON" angezeigt.

## 4.8. WLAN-Funktion:

Lange Drückung + 5 Sekunden, um die manuelle Smart-Netzwerkverbindung zu betreten;

Bitte siehe das WLAN-Funktionshandbuch zum Herunterladen und Nutzen der App;

## 4.9. Fehler und Schutzmaßnahmen

| | |
|---|---|
| E03 | Fehlender Wasserfluss |
| E05 | Hochspannungsschutz |
| E06 | Niederspannungsschutz |
| E09 | Die Kommunikation zwischen dem kabelgebundenen Controller und dem Mainboard schlägt fehl |
| E12 | Die Auslasstemperatur des Kompressors ist zu hoch |
| E15 | Versagen der Wassereinlasstemperatursonde |
| E16 | Ausfall des Verdampfungstemperatursensors |
| E18 | Ausfall des Ausgangstemperatursensors des Kompressors |
| E21 | Sensorausfall bei Raumtemperatur |
| E2 7 | Ausfall des Wasserauslasstemperatursensors |
| E29 | Ausfall der Temperaturprobe des Kompressoreinlasses |
| E38 | Defekt des Lüftermotors |
| E42 | Ausfall des internen Spulensensors |
| E88 | Schutz des Frequenzumwandlungsmoduls |
| E96 | Kommunikationsfehler zwischen der Stromversorgungstafel und der Hauptsteuerungsplatine |
| E98 | Kommunikationsfehler zwischen der Lüfterplatine und der Hauptsteuerungsplatine |

# 5. WLAN-EINSTELLUNGEN

## 5.1 . Softwareinstallation

⑦ Methode 1: Suche in deinem APP Store nach "Smart Life", installiere " ". Klicken Sie auf "GET", um zu installieren.

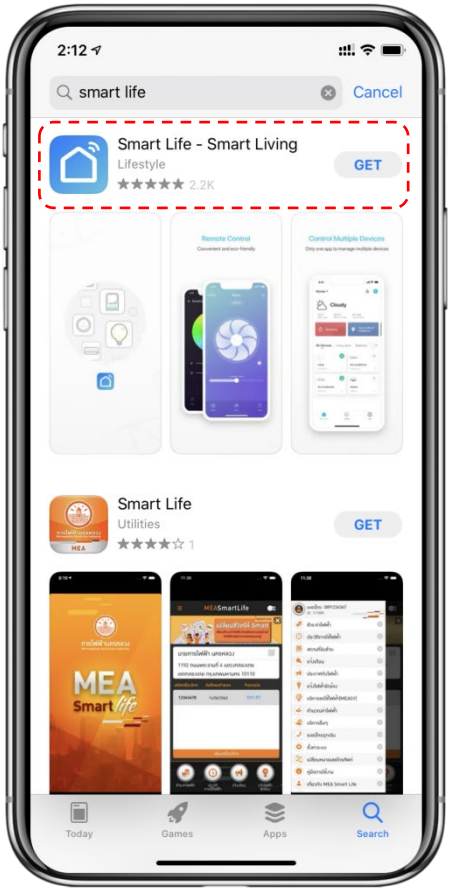


⑧ Methode 2: Scannen Sie den untenstehenden QR-Code.

Available on the App Store

GET IT ON Google Play

Für iOS- und Android-Nutzer

## 5.2 .Starten der App

Nach der Installation klicken Sie auf Ihrem Desktop auf "", um Smart Life zu starten.

## 5.3 . Nutzung und Konfiguration der App

### 5.3.1 Registrierung

⑩ Nutzer ohne Konto können auf "Registrieren" klicken, um ein Konto zu erstellen: Registrieren Geben ➔ Sie Ihre Telefonnummer ein ➔ . Erhalten Sie den Verifizierungscode. ➔ Geben Sie den Verifizierungscode ein; Setcode ➔ ;

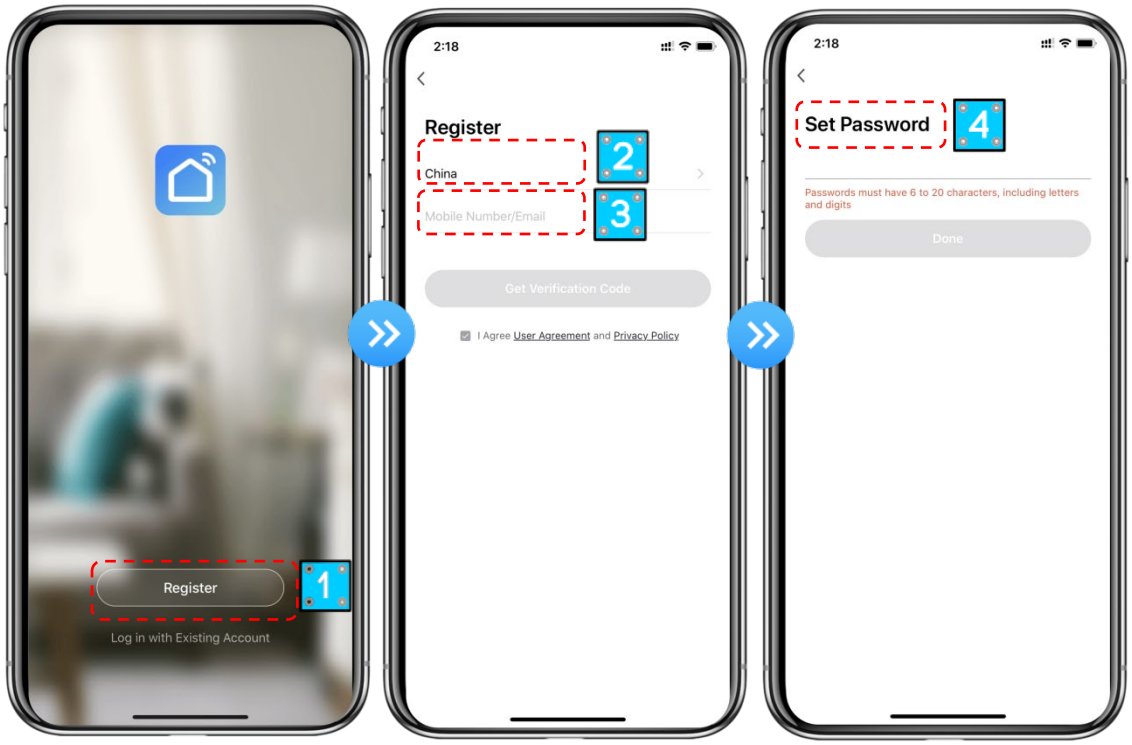


11 Nach der Registrierung müssen Sie ein Haus erstellen: Ein Haus erstellen Einen ➔ Hausnamen Einen Hausnamen ➔ Geben Sie den Standort des Hauses Räume ➔ hinzufügen.

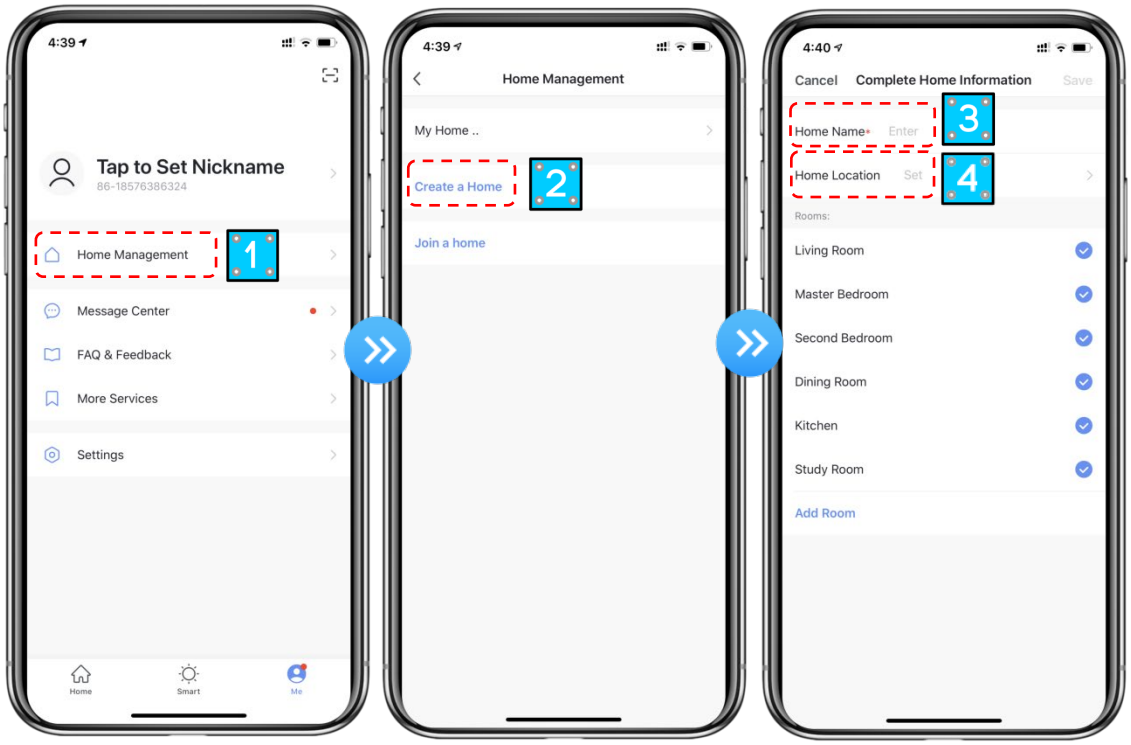


### 5.3.2 Konto-ID + Passwort-Login

⑦ Bestehende Konten können direkt in folgender Reihenfolge verknüpft werden.

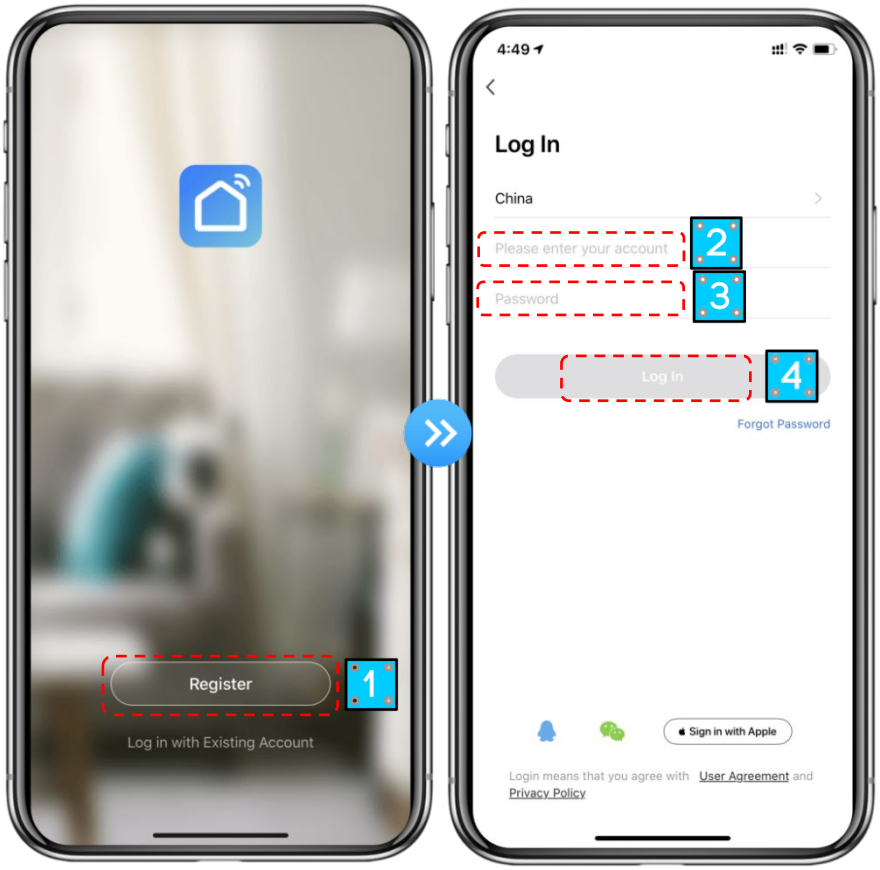

⑧ Wenn Sie Ihr Passwort vergessen, können Sie sich mit Ihrem Verifizierungscode anmelden und "Passwort forgen" auswählen: Geben Sie Ihre Telefonnummer ➔ ein. Erhalten Sie den Verifizierungscode.

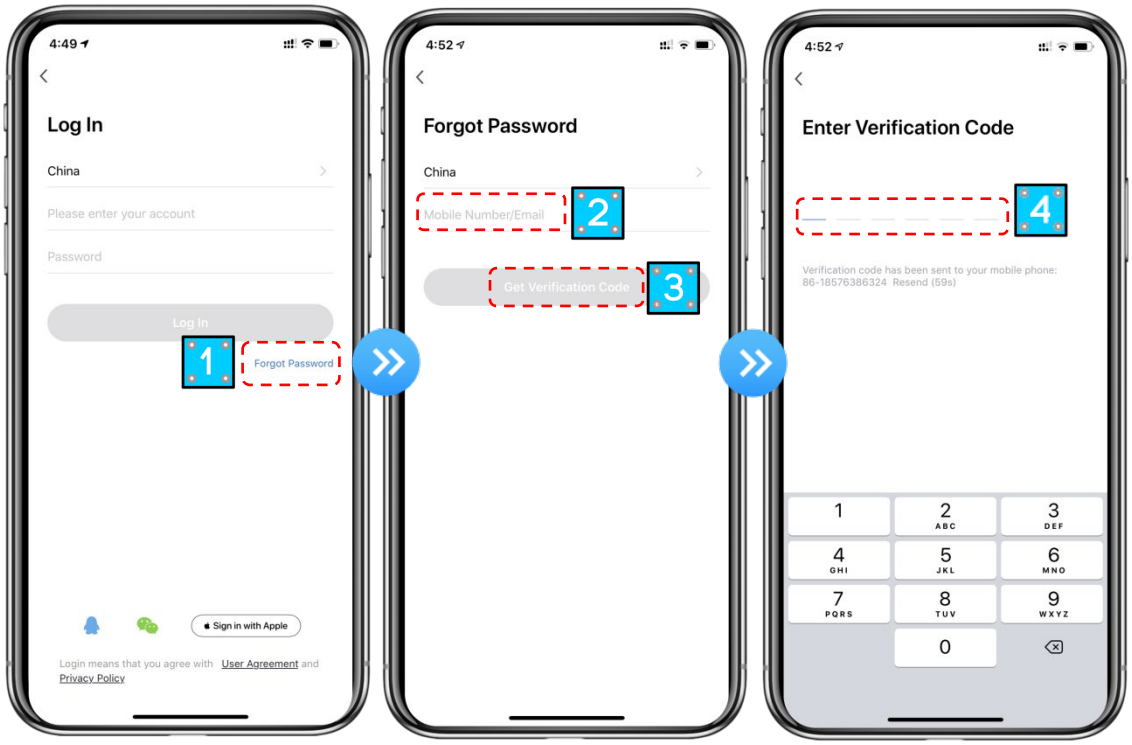


12 Nachdem du ein Zuhause erstellt oder dich eingeloggt hast, gib du in die Hauptoberfläche der App ein.

**Hinweis :**

Klicken Sie auf das Gerät, um den Status zu überprüfen, und Sie können den Arbeitsmodus EIN/AUS, Timer einstellen.

Klicken Sie auf "+", um Geräte hinzuzufügen.

## 5.4 .Schritte zur Einrichtung des Wi-Fi-Moduls :

**Methode 1**

**Schritt 1 :**

Wenn das Gerät eingeschaltet ist, drücken und halten Sie die ⏻ +-Tasten ▲ gleichzeitig für 5 Sekunden, um die WLAN-Verbindung zu aktivieren. Das """-Symbol blinkt schnell.

**Schritt 2 :**

Aktivieren Sie die WLAN-Funktion des Telefons und verbinden Sie sich mit dem WLAN-Hotspot. Der WLAN-Zugangspunkt muss in der Lage sein, sich normal mit dem Internet zu verbinden;

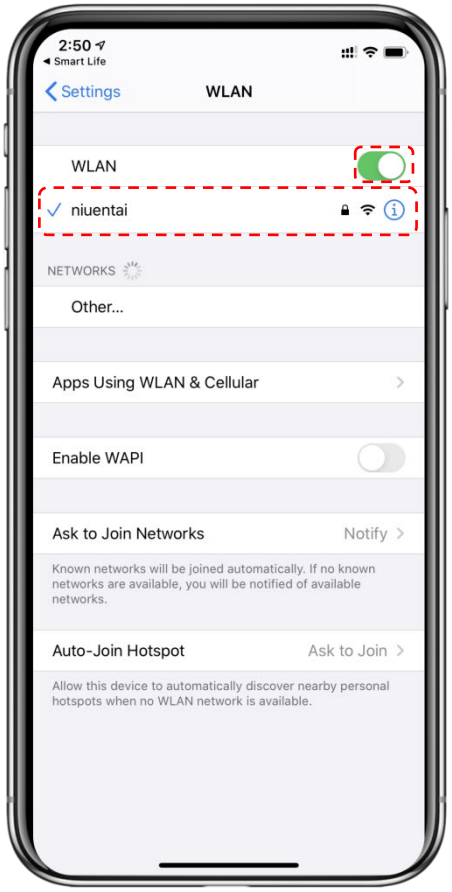


**Schritt 3 :**

Öffnen Sie die App "Smart Life", melden Sie sich an der Hauptoberfläche an, klicken Sie oben rechts auf die Ecke "+" oder "Geräte hinzufügen" der Benutzeroberfläche, geben Sie die Auswahl des Gerätetyps, das "Große Haushaltsgerät", ein, wählen Sie das Gerät "Smart Heat Pump" und fügen Sie das Gerät in die Schnittstelle ein.

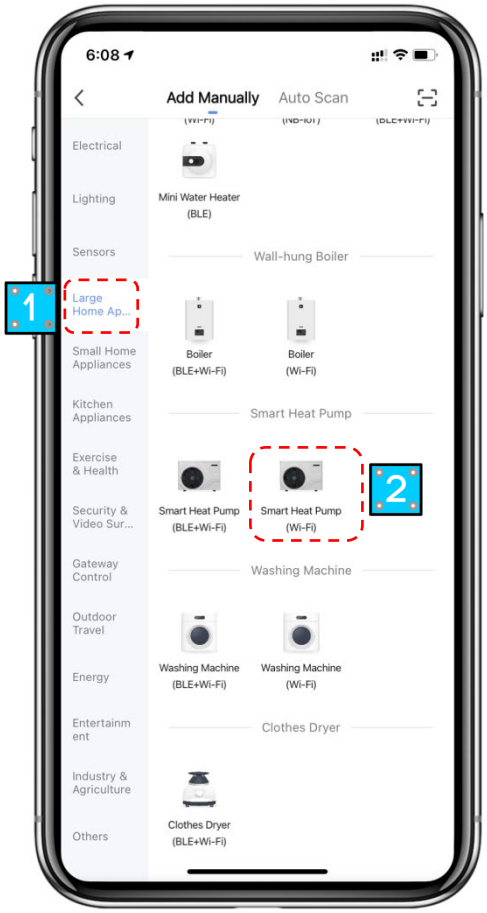


**Schritt 4 :**

Nachdem Sie "Smart Heat Pump" ausgewählt haben, geben Sie die Schnittstelle "Equipment hinzufügen" ein und bestätigen, dass der Drahtcontroller den EZ-Modus ausgewählt hat. Sobald das Licht unter "" schnell blinkt, klicke auf "Bestätigen Sie, dass das Licht schnell blinkt".

Geben Sie die Wi-Fi-Verbindungsschnittstelle ein, geben Sie das WLAN-Passwort des Mobiltelefons ein (es sollte dasselbe sein wie das WLAN des Handys), klicken Sie auf "Nächstes" und geben Sie dann direkt die Verbindungsstatistikdes Geräts ein.

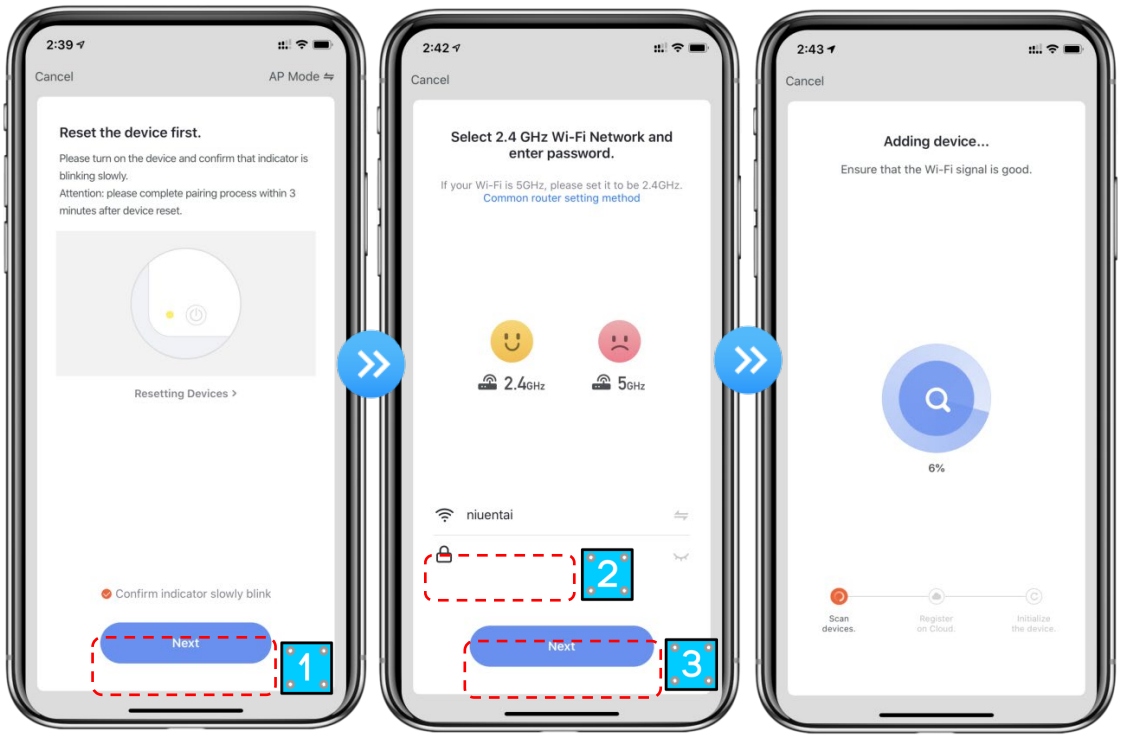


**Schritt 5 :**

Wenn "Geräte scannen", "In der Cloud registrieren", "Gerät initialisieren" alle abgeschlossen sind, ist die Verbindung erfolgreich.

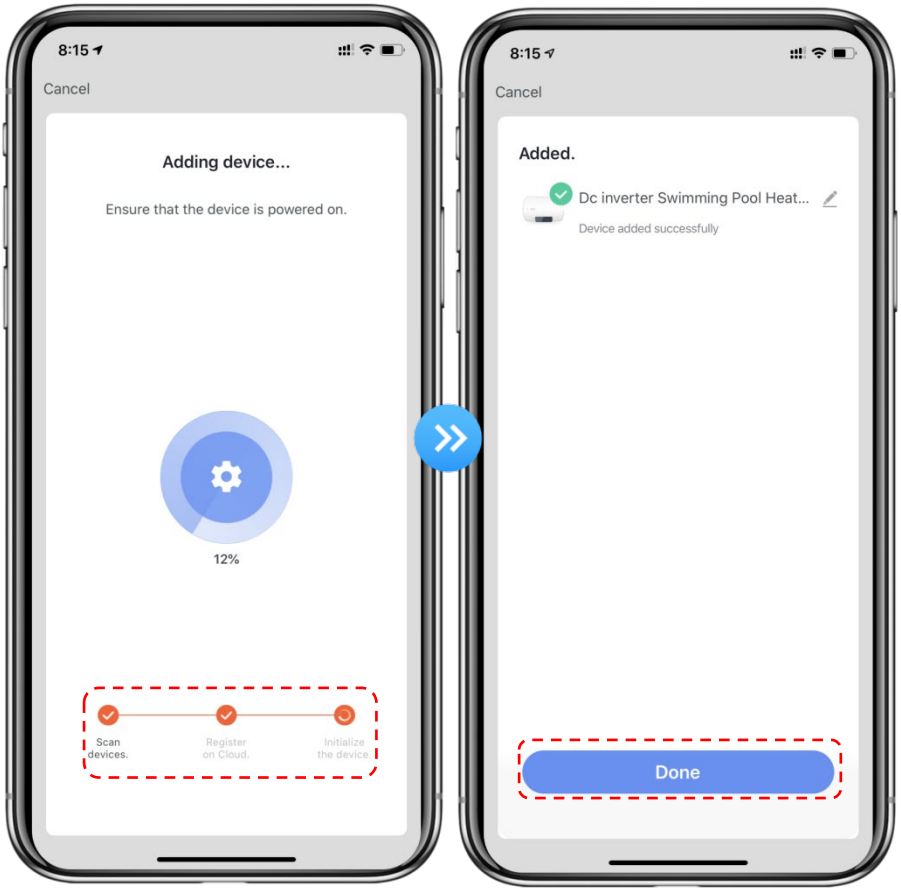

## 5.5 .Wie die Software funktioniert

- Sobald das Gerät erfolgreich verknüpft ist, wird die Betriebsschnittstelle "Smart Heat Pump" (Gerätename, editierbar) geöffnet
- In der Hauptoberfläche von "Smart Life" klicken Sie auf "Smart Heat Pump", um auf die Bedienoberfläche zuzugreifen.

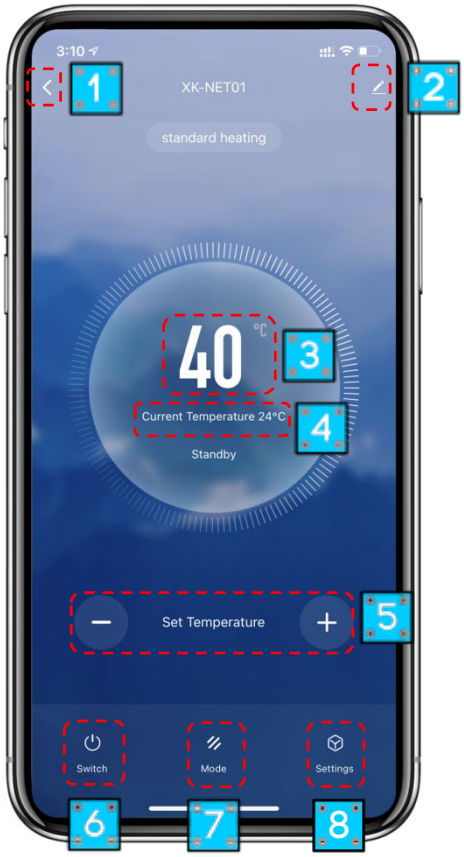


25 Vorhergehend

26 Außerdem: Sie können den Gerätenamen ändern, den Installationsstandort auswählen, den Netzwerkstatus prüfen, gemeinsame Benutzer hinzufügen, einen Gerätecluster erstellen, Geräteinformationen ansehen und vieles mehr.

27 Zieltemperatur.

28 Aktuelle Temperatur

29 Stelle die Einstellungstemperatur ein.

30 AN/AUS

31 Moduseinstellung (Aktiviert für Multi-Mode-Modelle)

32 Zeitangabe

- **Ändere den Gerätenamen**

Klicken Sie in der folgenden Reihenfolge, um die Gerätedetails einzugeben, und klicken Sie dann auf "Gerätename", um das Gerät umzubenennen.

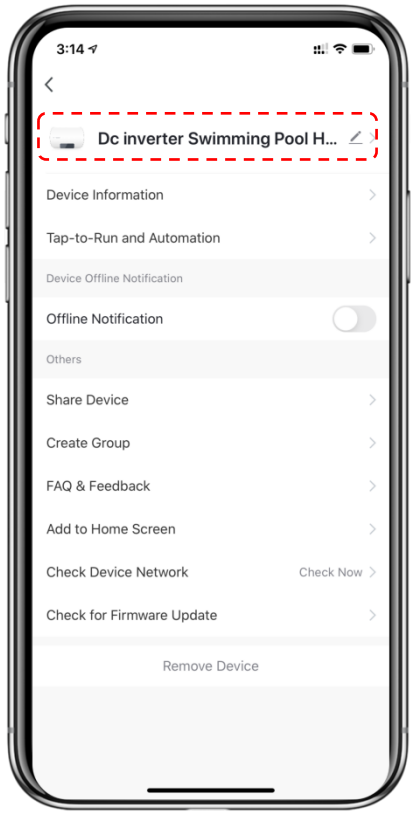


- **Gerätefreigabe**

◆ Um ein verknüpftes Gerät zu teilen, muss der Nutzer dies in folgender Reihenfolge tun.

◆ Sobald das Teilen erfolgreich ist, wird die Liste hinzugefügt, um die Person zu zeigen, die geteilt wird

◆ Wenn du das Konto löschen möchtest, mit dem du die Freigabe geteilt hast, streiche links das ausgewählte Konto durch und lösche es.

◆ Die Benutzeroberfläche ist wie folgt.

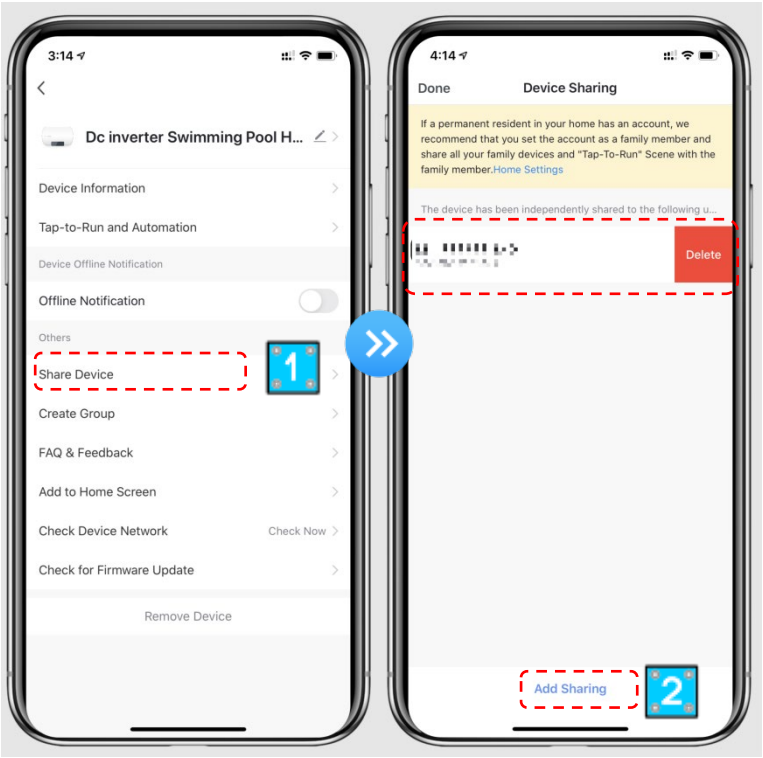


◆ Geben Sie das Konto des Aktionärs ein , klicken Sie auf "Fertig", und die Liste der Erfolge beim Teilen zeigt das neu hinzugefügte Konto des geteilten Beteiligten an.

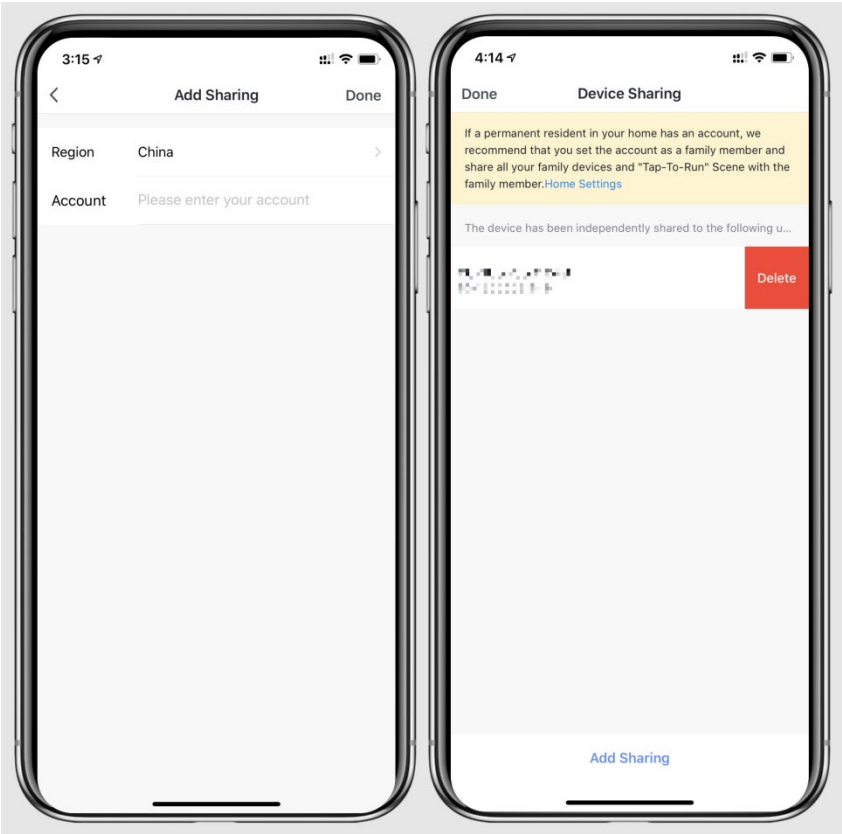


◆ Die Benutzeroberfläche der zu teilenden Person ist wie folgt. Das geteilte Gerät, das Sie erhalten haben, wird angezeigt. Klicken Sie darauf, um das Gerät zu bedienen und zu steuern.

## 5.6 .Entfernung des Geräts

### 5.4.7 Kabelgebundener Controller

Wenn man + 3 Sekunden lang gedrückt hat, um in den EZ-Modus zu wechseln, kehrt er zum Verbindungszustand zurück und blinkt schnell wieder.

Lange drücken + für 3 Sekunden, um in den AP-Modus zu gelangen, kehrt er in den Verbindungszustand zurück und blinkt langsam wieder.

### 5.4.8 Von APP

Klicken Sie auf " " oben rechts in der Hauptoberfläche, um die Gerätedetails zu öffnen, und klicken Sie dann auf "Geräteentfernung", um in den EZ-Modus zu wechseln. Das Netzwerk kann in 3 Minuten neu konfiguriert werden, es wird geschlossen, wenn innerhalb von 3 Minuten keine Verbindung hergestellt wird. Die spezifischen Operationen sind im Folgenden aufgeführt.

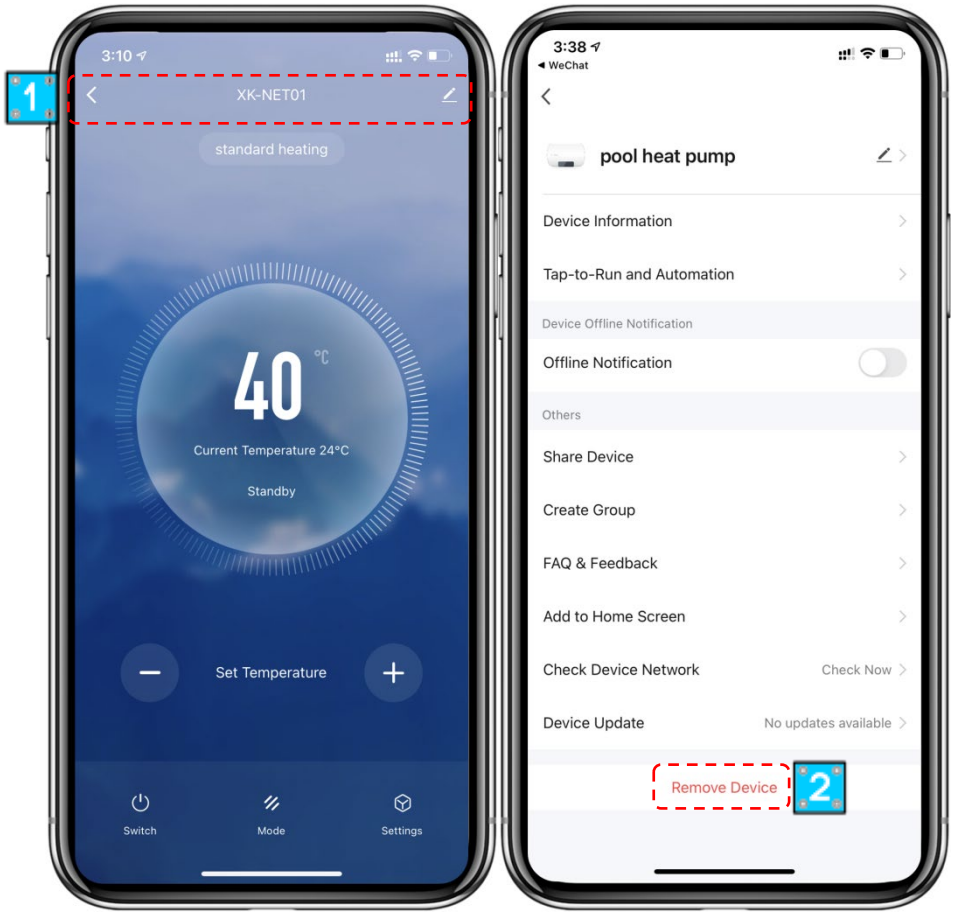


***Hinweis: Die Tuya-App aktualisiert die Oberflächen basierend auf dem Feedback der Nutzer. Spezifische Operationen und Schnittstellen beziehen sich auf die tatsächliche Version.***

# 6. PFLEGE UND WINTERBEREITUNG

## 6.7. Instandhaltung

⚠ **WARNUNG:** Bevor Sie Wartungsarbeiten am Gerät durchführen, stellen Sie sicher, dass Sie das Netzteil abgezogen haben.

- **Reinigung**

g. Das Wärmepumpengehäuse sollte mit einem feuchten Tuch gereinigt werden. Die Verwendung von Waschmitteln oder anderen Haushaltsprodukten kann die Oberfläche des Gehäuses beschädigen und dessen Eigenschaften beeinträchtigen.

h. Der Verdampfer auf der Rückseite der Wärmepumpe sollte gründlich mit einem Staubsauger und einer weichen Bürste gereinigt werden.

- **Jährliche Wartung**

Die folgenden Operationen müssen mindestens einmal jährlich von einer qualifizierten Person durchgeführt werden.

m. Führen Sie Sicherheitskontrollen durch.

n. Überprüfe die Integrität der elektrischen Verkabelung.

o. Überprüfe die Erdungsverbindungen.

p. Überwachen Sie den Zustand des Druckmessgeräts und das Vorhandensein von Kältemittel.

## 6.8. Regenzeit

**Heizungs-"CUT-OFF"-Stromversorgung**
**Vor der Reinigung, Untersuchung und Reparatur**

Im Winter, wenn Sie nicht schwimmen:

Eins. Schalten Sie die Stromversorgung aus, um Schäden am Gerät zu vermeiden.

b. Lassen Sie das Wasser aus der Maschine ab.

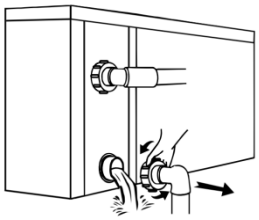

⚠ **!! Wichtig:**

Schrauben Sie die Wasserdüse vom Einlaufschlauch ab, damit das Wasser abläuft. Wenn das Wasser in der Maschine im Winter gefriert, kann der Titanwärmetauscher beschädigt

c. Bedecken Sie den Gehäuse der Maschine, wenn sie nicht verwendet wird.

000-00000-000